THIS DRAWING IS UNPUBLISHED. RELEASED FOR PUBLICATION 2008
© COPYRIGHT 2008 - ALL RIGHTS RESERVED.

LOC	DIST
A1	-

REVISIONS

P	LTR	DESCRIPTION	DATE	DWN	APVD
	N1	DRAWING ADAPTED	06APR2009	Abr	Brun
	N2	REVISED PER ECO-11-005150	18MAY2011	RK	HMR
	N3	NEW VERISON OF GOLD CONTACTS PRERMITTED.	18MAY2011	Kirs	Mair
	N4	OPTIONAL to note 8 TTD added. (area A3)	29JUN2011	Kirs	Mair

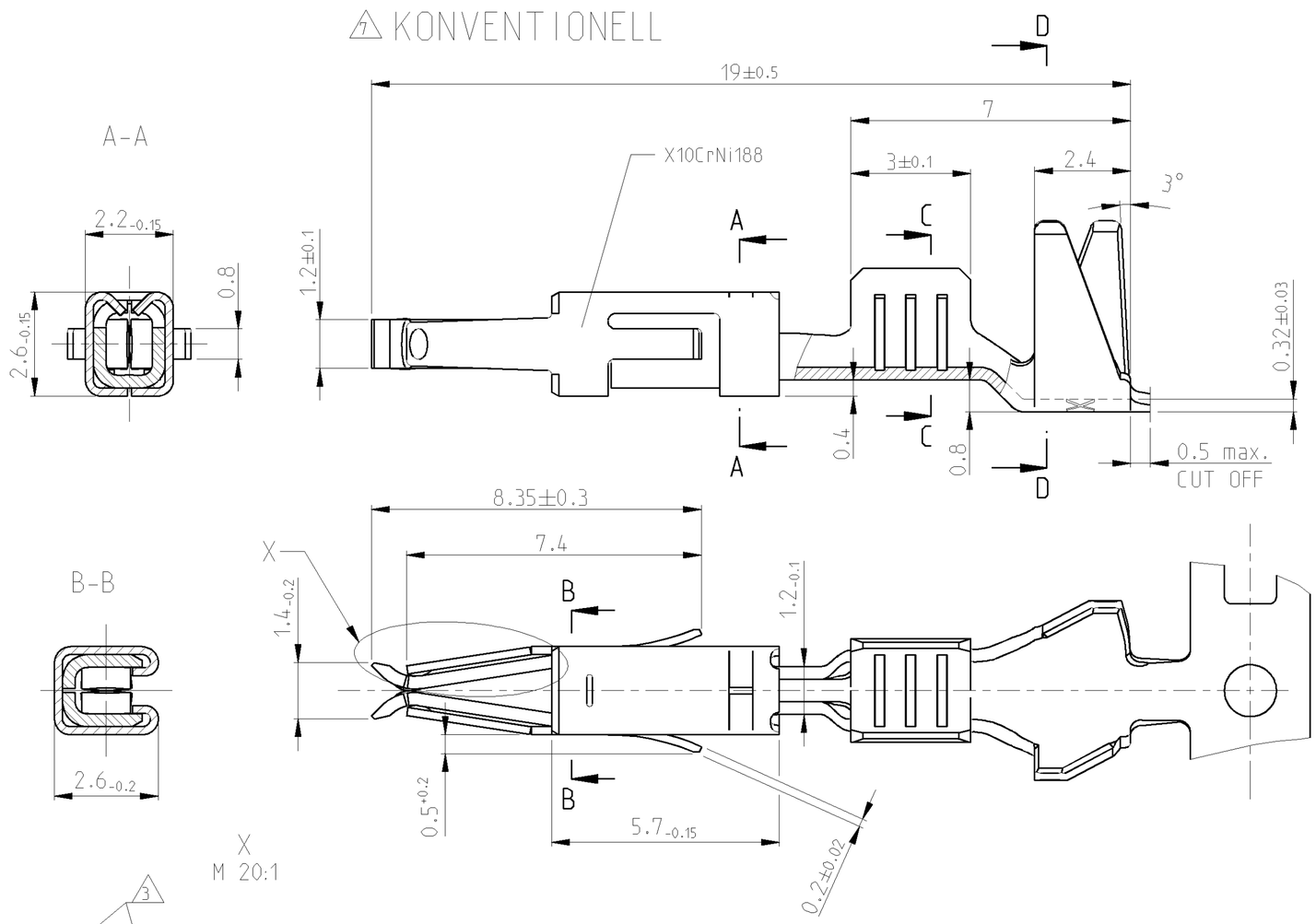

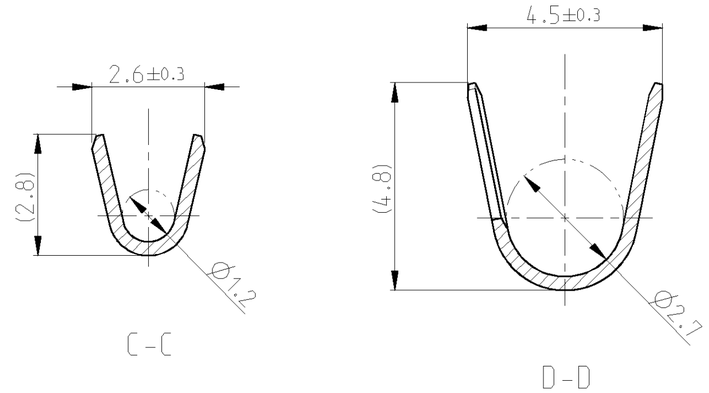

NOTES
Bemerkungen

1. SELECTIVE GOLD PLATED MIN. 0.8 µm OVER NI
selektiv vergoldet 0.8 µm ueber Ni

2. TIN PLATED MIN. 0.2 µm OVER NI
verzinnt 0.2 µm ueber Ni

3. CONTACT SURFACE SEL. GOLD PLATED MIN. 0.8 µm OVER NI
CANTILEVER SPRING COMPLETELY GOLD PLATED ON BOTH SIDES
sel. vergoldet auf der Kontaktoberseite 0.8 µm min. ueber Ni
Ueberfeder komplett auf beiden Seiten vergoldet

4. GAL. TIN PLATED MIN. 1.0 µm OVER NI
gal. verzinnt 1.0 µm ueber Ni

5. SELECTIVE GOLD PLATED MIN. 1.27 µm OVER NI
selektiv vergoldet 1.27 µm min. ueber Ni

6. WIRE RANGE : 0.5 - 1.0 mm²
INSULATION-Ø: 2.8 mm (SINGLE WIRE SEAL)
Drahtgroessenbereich: 0.5 - 1.0 mm²
Isolations-Ø: 2.8 mm (Einzeldichtung)

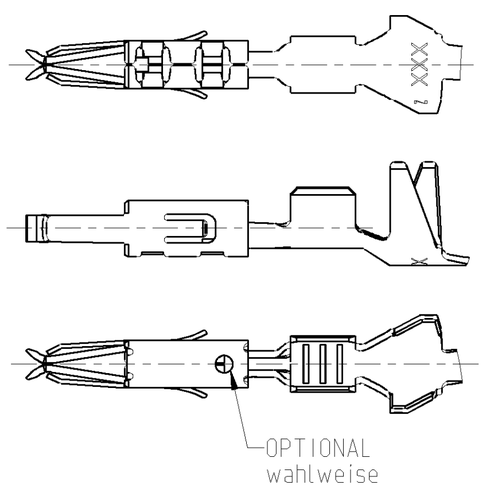

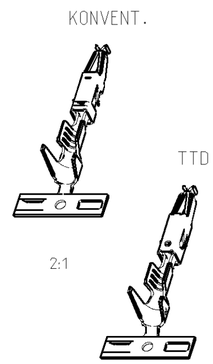

VERSION	LP NO	SURFACE / Oberflaeche	MATERIAL	PART NO	REV
8 7	963711-7	5 2	CuFe2	962876-7	B
8 7	963711-6	3 4 2	CuSn4	962876-6	N
8 7	963711-5	1 2	CuFe2	962876-5	N
8 7	963711-3	1 2	CuSn4	962876-3	N
8	963711-2	PRETIN / vorverzinnt	CuFe2	962876-2	N
8	963711-1	PRETIN / vorverzinnt	CuSn4	962876-1	N

THIS DRAWING IS A CONTROLLED DOCUMENT.

DIMENSIONS: mm

TOLERANCES UNLESS OTHERWISE SPECIFIED: 0 PLC, 1 PLC, 2 PLC, 3 PLC, 4 PLC ±0.2; ANGLES ±2°

MATERIAL -

FINISH -

DWN R.Hofer 05-JAN-89
CHK L. Nix 05-APR-89
APVD M. Bleicher 25-JUN-08
PRODUCT SPEC 108-18386
APPLICATION SPEC 114-18081
WEIGHT 0.3 g

TE Connectivity

NAME
MICRO TIMER 2 CONTACT
WITH DOUBLE LOCKING LANCE
mit doppelter Rastfeder

SIZE	CAGE CODE	DRAWING NO	RESTRICTED TO
A2	00779	C-962876	-

CUSTOMER DRAWING

SCALE 10:1 SHEET 1 OF 1 REV N4

Компания «ЭлектроПласт» предлагает заключение долгосрочных отношений при поставках импортных электронных компонентов на взаимовыгодных условиях!

Наши преимущества:

- Оперативные поставки широкого спектра электронных компонентов отечественного и импортного производства напрямую от производителей и с крупнейших мировых складов;
- Поставка более 17-ти миллионов наименований электронных компонентов;
- Поставка сложных, дефицитных, либо снятых с производства позиций;
- Оперативные сроки поставки под заказ (от 5 рабочих дней);
- Экспресс доставка в любую точку России;
- Техническая поддержка проекта, помощь в подборе аналогов, поставка прототипов;
- Система менеджмента качества сертифицирована по Международному стандарту ISO 9001;
- Лицензия ФСБ на осуществление работ с использованием сведений, составляющих государственную тайну;
- Поставка специализированных компонентов (Xilinx, Altera, Analog Devices, Intersil, Interpoint, Microsemi, Aeroflex, Peregrine, Syfer, Eurofarad, Texas Instrument, Miteq, Cobham, E2V, MA-COM, Hittite, Mini-Circuits,General Dynamics и др.);

Помимо этого, одним из направлений компании «ЭлектроПласт» является направление «Источники питания». Мы предлагаем Вам помощь Конструкторского отдела:

- Подбор оптимального решения, техническое обоснование при выборе компонента;
- Подбор аналогов;
- Консультации по применению компонента;
- Поставка образцов и прототипов;
- Техническая поддержка проекта;
- Защита от снятия компонента с производства.

Как с нами связаться

Телефон: 8 (812) 309 58 32 (многоканальный)
Факс: 8 (812) 320-02-42
Электронная почта: org@eplast1.ru
Адрес: 198099, г. Санкт-Петербург, ул. Калинина, дом 2, корпус 4, литера А.