THIS DRAWING IS UNPUBLISHED
VERTRAULICH - UNVERÖFFENTLICHT ZEICHNUNG
© COPYRIGHT 2007 BY TYCO ELECTRONICS CORPORATION
RELEASED FOR PUBLICATION - 2007
FREI FUER VEROEFFENTLICHUNG
ALL RIGHTS RESERVED.
ALLE RECHTE VORBEHALTEN.

MATED WITH
PASSEND ZU

LOC	DIST
AI	-

PROJEKT NR. EGGMN05065

REVISIONS
ÄNDERUNGEN

P	LTR	DESCRIPTION BESCHREIBUNG	DATE	DWN	APVD
	F1	MARK DIODE TYPE+SERIAL NO. ADDED (PCN E-10-0177889)	31AUG2010	ER	AW
	G1	MODEL CODE AND TEST EQUIEPMENT NUMBER ADDED	27JUL2011	VP	BW
	H1	CABLE ASSEMBLY ADDED	24JAN2012	MST	AW
	J	CABLE ASSY REMOVED.G3 TO G4 PINCHRING SEAL	22APR2013	AZ	PY

VIEW WITH ASSEMBLED COVER
ANSICHT MIT MONTIERTEM DECKEL

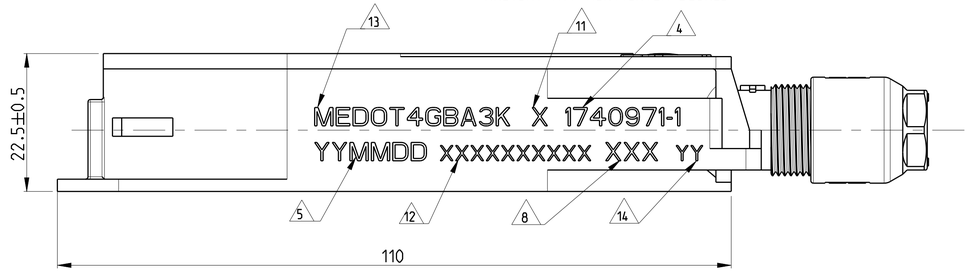

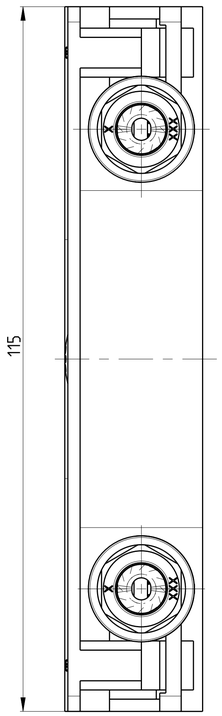

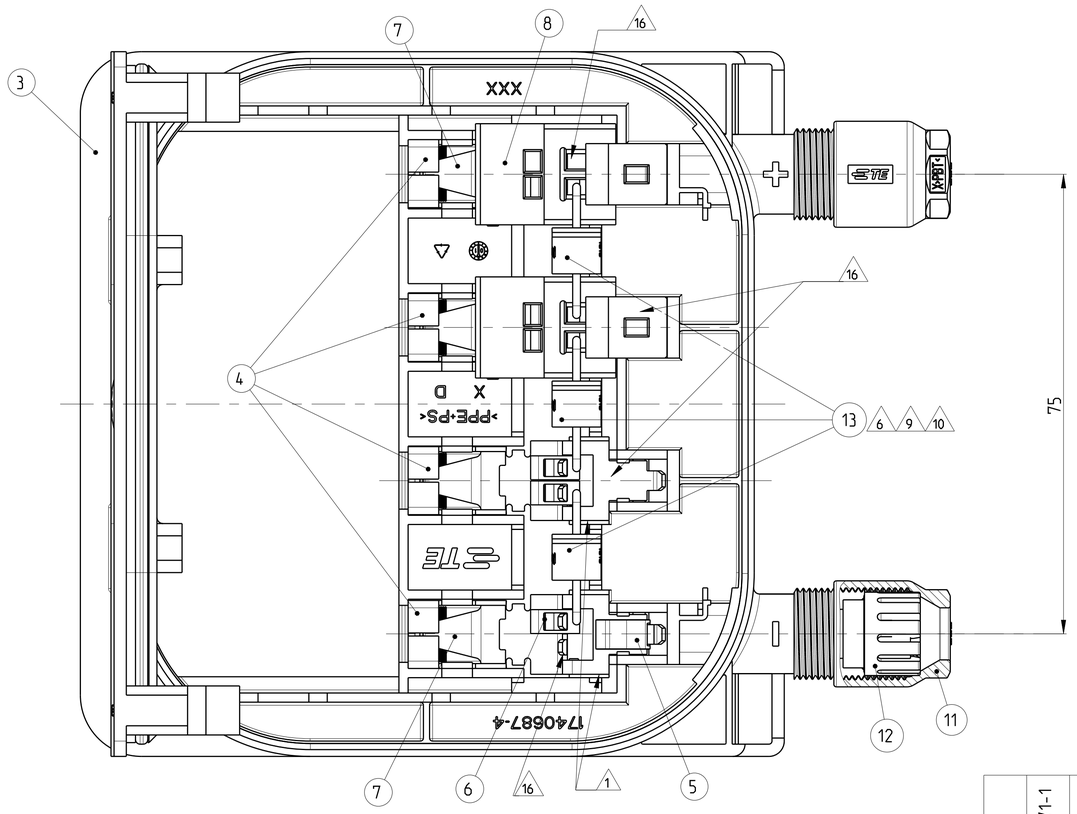

VIEW WITH ASSEMBLED COVER
ANSICHT MIT MONTIERTEM DECKEL

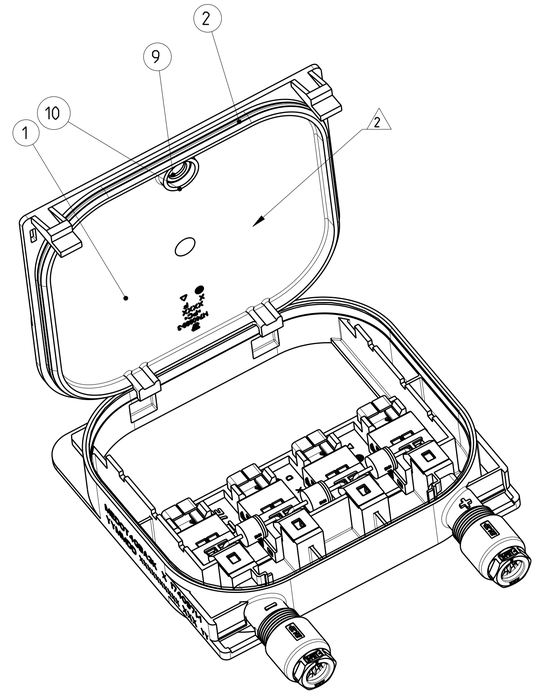

-1 AS SHOWN
-1 WIE GEZEICHNET

1. SHROUDING COVER ITEM NO. 8 NOT SHOWN
2. COVER NOT ASSEMBLED WITH LOWER PART. ENCLOSE LOOSELY
4. PART NUMBER WITH PREFIX AND SUFFIX NUMBER
5. PRODUCTION DATE (YYMMDD)
6. DIODE ACCORDING TO SPECIFICATION 108-94046-1
7. FOR CABLES PER APPLICATION SPEC. 114-18488-1 WITH OUTER DIAMETER 5.5-7.8
8. MANUFACTURING LOCATION CODE
9. DIODE SL1515A ACC. SPEC. 108-94243 OR
   DIODE SL1515B ACC. SPEC. 108-94244
   CAN BE ALTERNATIVELY USED.
10. ONLY DIODES OF THE SAME TYPE RESP. DESIGNATION
    ARE PERMITTED FOR USE IN ONE AND THE SAME BOX.
    ONLY SOLARLOK BOXES WITH THE SAME DIODES ARE PERMITTED
    TO PACK IN ONE AND THE SAME CORRUGATED SHIPPING BOX.
11. MARK FOR DIODE TYPE: LEAVE BLANK FOR DIODE SL1515.
    A FOR DIODE SL1515A.
    B FOR DIODE SL1515B.
12. CONSECUTIVE SERIAL NUMBER.
13. MODEL CODE ACCORDING TO SPEC. 404-74000-1
14. TEST EQUIPMENT NUMBER
15. I_{SCmax} = 13A ACCORDING TO IEC 61215 SECTION 10.18
16. TE SPRING CLAMP CAN OPTIONALLY BE EQUIPPED

1. ABDECKHAUBE ITEM NO. 8 NICHT DARGESTELLT
2. DECKEL NICHT MIT UNTERTEIL MONTIERT. LOSE BEIGELEGT.
4. TEILENUMMER MIT VOR- UND NACHSTRICHZAHL
5. FERTIGUNGSDATUM (YYMMDD)
6. DIODE GEMAESS SPEZIFIKATION 108-94046-1
7. FUER LEITUNGEN NACH VERARBEITUNGSSPEZ. 114-18488-1 MIT AUSSENDURCHMESSER 5.5-7.8
8. FERTIGUNGSSTANDORT-CODE
9. DIODE SL1515A GEMAESS SPEZ. 108-94243 ODER
   DIODE SL1515B GEMAESS SPEZ. 108-94244
   KOENNEN ALTERNATIV VERWENDET WERDEN.
10. NUR DIODEN GLEICHEN TYPES BZW. BEZEICHNUNG DUERFEN
    IN EIN UND DERSELBEN SOLARLOK BOX EINGESETZT WERDEN.
    NUR SOLARLOK BOXEN MIT DER GLEICHEN DIODE DUERFEN
    IN EIN UND DEMSELBEN VERSANDKARTON VERPACKT WERDEN.
11. KENNZEICHEN FUER DIODENTYP: OHNE KENNZEICHEN FUER DIODE SL1515.
    A FUER DIODE SL1515A.
    B FUER DIODE SL1515B.
12. FORTLAUFENDE SERIENNUMMER.
13. TYPENSCHLUESSEL NACH SPEZ. 404-74000-1
14. PRUEFGERAETENUMMER
15. I_{SCmax} = 13A NACH IEC 61215 ABSCHNITT 10.18
16. TE KAEFIGZUGFEDER KANN OPTIONAL BESTUECKT SEIN

ORDER-NO.
BESTELL-NR.

PIECES STÜCK		ITEM-NO. POS.	DESCRIPTION BENENNUNG	SURFACE OBERFLÄCHE / COLOUR/FARBE	MATERIAL
-	1740971-1				
-	3	13	BYPASS DIODE TYPE: SL1515 (6 9 10) BYPASS DIODE TYP: SL1515	- -	- -
-	2	12	PINCH RING SEAL INMOLDED, ASSY KLEMMORB DICHTUNG UMSPRITZT, ASSY	BLACK SCHWARZ	PA66 / LSR PA66 / LSR
-	2	11	CABLE SCREW JOINT KABELVERSCHRAUBUNG	BLACK SCHWARZ	PBT
-	1	10	RING FOR ULTRASONIC WELDING RING FÜR ULTRASHALLSCHWEISSEN	- -	- -
-	1	9	MEMBRAN VENTS MEMBRANE	- -	- -
-	4	8	SHROUDING COVER ABDECKHAUBE	BLACK SCHWARZ	PEI
-	4	7	FOIL SPRING FOLIENFEDER	PLAIN BLANK	STAINLESS STEEL ROSTFREIER STAHL
-	6	6	TE SPRING CLAMP WITH ANTI OVERSTRESS TE-KÄFIGZUGFEDER MIT ÜBERDEHNFEDER	PLAIN BLANK	STAINLESS STEEL ROSTFREIER STAHL
-	2	5	TE SPRING CLAMP WITH ANTI OVERSTRESS TE-KÄFIGZUGFEDER MIT ÜBERDEHNSCHUTZ	PLAIN BLANK	STAINLESS STEEL ROSTFREIER STAHL
-	4	4	CONTACT RAIL STROMSCHIENE	TIN HOT DIPPED FEUERVERZINNT	CuSn
-	1	3	SOLAR MODUL BOX LOWER PART SOLAR MODUL BOX UNTERTEIL	BLACK SCHWARZ	PPE+PS
-	1	2	O-RING SEAL O-RING DICHTUNG	RED ROT	SILICONE
-	1	1	SOLAR MODULE BOX COVER (2) SOLAR MODUL BOX DECKEL	BLACK SCHWARZ	PC

THIS DRAWING IS A CONTROLLED DOCUMENT.

DIMENSIONS: MASSEINHEITEN: mm

TOLERANCES UNLESS OTHERWISE SPECIFIED: ALLGEMEINTOLERANZEN
0 PLC ±-
1 PLC ±-
2 PLC ±-
3 PLC ±-
4 PLC ±-
ANGLES/WINKEL ±1°

MATERIAL - -

FINISH/OBERFLAECHE/FARBE - -

DWN	J.Zapf	02MAR2007
CHK	H.Scherer	02MAR2007
APVD	G.Feldmeier	02MAR2007

PRODUCT SPEC PRODUKTSPEZ. 108-94064
APPLICATION SPEC VERARBEITUNGSSPEZ. 114-18488-1
WEIGHT GEWICHT -

TE Connectivity

NAME
SOLAR MODULE BOX MEDOT,ASSY
SOLAR MODUL BOX MEDOT, ASSY
-

SIZE	CAGE CODE	DRAWING NO ZEICHNUNGS-NR.	RESTRICTED TO NUR FUER
A1	00779	C-1740971-1	-

Customer Drawing /KUNDENZEICHNUNG | SCALE MASSSTAB 2:1 | SHEET BLATT 1 OF VON 2 | REV J

THIS DRAWING IS UNPUBLISHED.
VERTRAULICH UNVEROEFFENTLICHTE ZEICHNUNG
© COPYRIGHT 2007 BY TYCO ELECTRONICS CORPORATION
RELEASED FOR PUBLICATION - 2007
FREI FUER VEROEFFENTLICHUNG
ALL RIGHTS RESERVED.
ALLE RECHTE VORBEHALTEN.

MATED WITH
PASSEND ZU
-

LOC	DIST
A1	-

PROJEKT NR.
EGGMN05065

REVISIONS
ANDERUNGEN

P	LTR	DESCRIPTION BESCHREIBUNG	DATE	DWN	APVD
	-	SEE SHEET 1	-	-	-

VIEW WITH ASSEMBLED COVER
ANSICHT MIT MONTIERTEM DECKEL

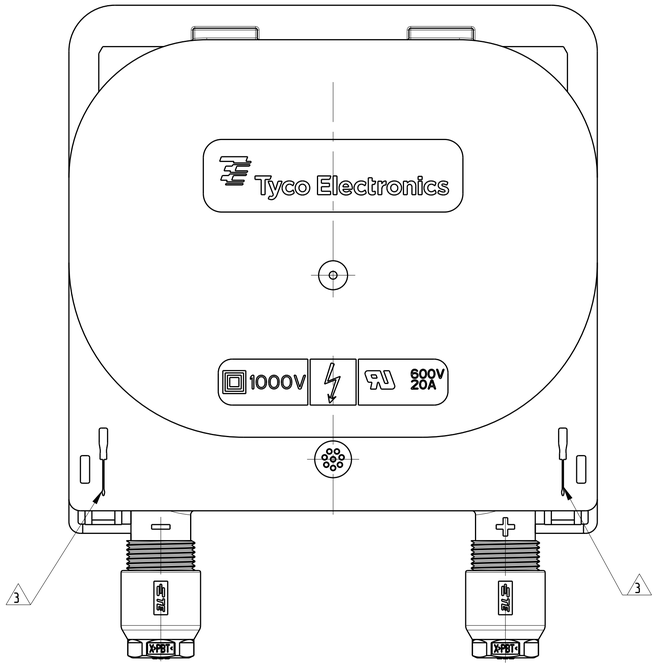

PACKAGING: 60 PIECES SOLAR MODULE BOX ASSY'S PACKAGED IN CORRUGATED SHIPPING BOX
PER TE-SPEC. 107-18052.
5 LAYERS OF 12 PIECES.
USED CORRUGATED LAYER PAD FOR INTERLAYER.
FIFTH LAYER SOLAR MODULE BOX ASSY'S COVERED WITH CORRUGATED LAYER PAD.
60 PIECES SOLAR MODULE BOX COVER ASSY'S ITEM NO. 1, 3 x 5 PILES WITH 4 VICE VERSA ON TOP OF EACH OTHER STACKED LIDS
IN ESD PLASTIC BAG PUT ON THE FIFTH LAYER
SOLAR MODULE BOX COVER ASSY ITEM NO.1 COVERED WITH PAPER CUSHION

PACKAGING UNIT: 60 PIECES
MINIMUM ORDER QUANTITY: 60 PIECES

VERPACKUNG: 60 STÜCK SOLAR MODUL BOX ASSY'S VERPACKT IN VERSANDKARTON
NACH TE-SPEZ. 107-18052.
5 LAGEN ZU JE 12 STÜCK.
ZWISCHENLAGENWELLPAPIER ALS ZWISCHENLAGE VERWENDET.
FÜNFTE LAGE SOLAR MODUL BOX ASSY'S MIT ZWISCHENLAGENWELLPAPIER ABGEDECKT.
60 STÜCK SOLAR MODUL BOX DECKEL ASSY'S ITEM NO. 1, 3 x 5 STAPEL MIT 4 UMGEKEHRT ÜBEREINANDERGESTAPELTEN DECKELN
IN ESD KUNSTSTOFF-BEUTEL VERPACKT AUF DIE FÜNFTE LAGE
SOLAR MODUL BOX DECKEL ASSY'S ITEM NO.1 MIT PAPIERPOLSTERKISSEN ABGEDECKT

VERPACKUNGSEINHEIT: 60 STÜCK
MINDESTBESTELLMENGE: 60 STÜCK

MOUNTING INSTRUCTION
FOR COVER, ASSY: 1. MOUNT COVER ITEM NO. 1 AND 2 INTO THE LOWER PART ITEM NO. 3 AND CLOSE IT.
(LATCH SNAP IN).

2. RE-OPEN: PUT IN MARKED OPENING 3 SCREWDRIVER 3mm AND MOVE LATCH
UNTIL LOCKING LATCH FREE THE COVER.
OPEN COVER ITEM NO. 1 AND 2

MONTAGEANWEISUNG
FÜR DECKEL, ASSY: 1. DECKEL ITEM NO. 1 UND 2 IN DAS UNTERTEIL ITEM NO. 3 EINHÄNGEN UND SCHLIESSEN.
(LASCHE RASTET EIN).

2. ÖFFNEN: SCHRAUBENDREHER 3mm IN MARKIERTE ÖFFNUNG 3 EINSTECKEN UND LASCHE
BEWEGEN BIS RASTHAKEN DEN DECKEL FREI GIBT.
DECKEL ITEM NO. 1 UND 2

-1 AS SHOWN
-1 WIE GEZEICHNET

THIS DRAWING IS A CONTROLLED DOCUMENT.

DIMENSIONS: MASSEINHEITEN: mm

TOLERANCES UNLESS OTHERWISE SPECIFIED: ALLGEMEINTOLERANZEN
0 PLC ±-
1 PLC ±-
2 PLC ±-
3 PLC ±-
4 PLC ±-
ANGLES/WINKEL ±1°

MATERIAL - -
FINISH/OBERFLAECHE/FARBE - -

DWN	J.Zapf	02MAR2007
CHK	H.Scherer	02MAR2007
APVD	G.Feldmeier	02MAR2007
PRODUCT SPEC PRODUKTSPEZ.	108-94064	
APPLICATION SPEC VERARBEITUNGSSPEZ.	114-18488-1	
WEIGHT GEWICHT	-	

TE Connectivity

NAME
SOLAR MODULE BOX MEDOT,ASSY
SOLAR MODUL BOX MEDOT, ASSY
-

SIZE	CAGE CODE	DRAWING NO ZEICHNUNGS-NR.	RESTRICTED TO NUR FUER
A1	00779	C-1740971-1	-

Customer Drawing /KUNDENZEICHNUNG SCALE MASSSTAB 2:1 SHEET BLATT 2 OF VON 2 REV J

4805 (3/11)

Компания «ЭлектроПласт» предлагает заключение долгосрочных отношений при поставках импортных электронных компонентов на взаимовыгодных условиях!

Наши преимущества:

- Оперативные поставки широкого спектра электронных компонентов отечественного и импортного производства напрямую от производителей и с крупнейших мировых складов;
- Поставка более 17-ти миллионов наименований электронных компонентов;
- Поставка сложных, дефицитных, либо снятых с производства позиций;
- Оперативные сроки поставки под заказ (от 5 рабочих дней);
- Экспресс доставка в любую точку России;
- Техническая поддержка проекта, помощь в подборе аналогов, поставка прототипов;
- Система менеджмента качества сертифицирована по Международному стандарту ISO 9001;
- Лицензия ФСБ на осуществление работ с использованием сведений, составляющих государственную тайну;
- Поставка специализированных компонентов (Xilinx, Altera, Analog Devices, Intersil, Interpoint, Microsemi, Aeroflex, Peregrine, Syfer, Eurofarad, Texas Instrument, Miteq, Cobham, E2V, MA-COM, Hittite, Mini-Circuits,General Dynamics и др.);

Помимо этого, одним из направлений компании «ЭлектроПласт» является направление «Источники питания». Мы предлагаем Вам помощь Конструкторского отдела:

- Подбор оптимального решения, техническое обоснование при выборе компонента;
- Подбор аналогов;
- Консультации по применению компонента;
- Поставка образцов и прототипов;
- Техническая поддержка проекта;
- Защита от снятия компонента с производства.

Как с нами связаться

Телефон: 8 (812) 309 58 32 (многоканальный)
Факс: 8 (812) 320-02-42
Электронная почта: org@eplast1.ru
Адрес: 198099, г. Санкт-Петербург, ул. Калинина, дом 2, корпус 4, литера А.