THE INFORMATION CONTAINED HEREIN IS CONSIDERED "PROPRIETARY" TO BEL FUSE INC. AND SHALL NOT BE COPIED, REPRODUCED OR DISCLOSED WITHOUT THE WRITTEN APPROVAL OF BEL FUSE INC.

SCHEMATIC

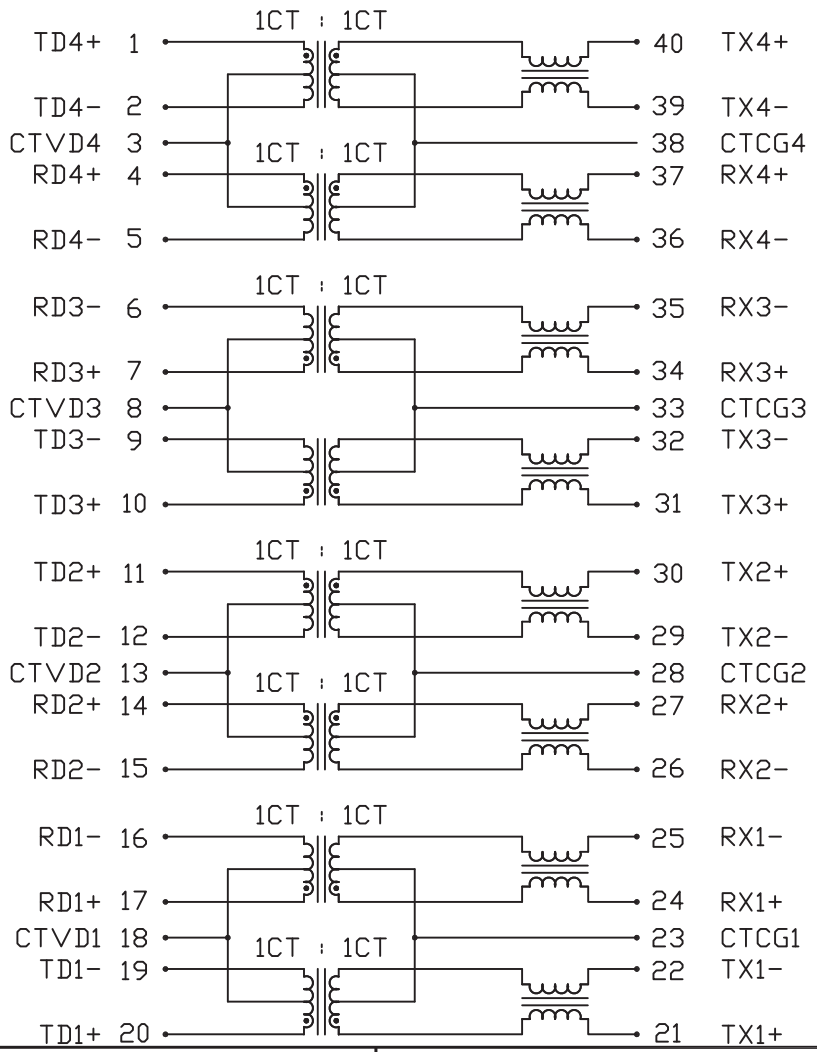

ELECTRICAL CHARACTERISTICS @25°C

TURNS RATIO	
Tx = Rx	1CT : 1CT
POLARITY	PER DOT CONVENTION
OCL	350μH MIN @100kHz, 100mV WITH 8mA DC BIAS
OPERATING TEMPERATURE	-40°C TO +85°C
INSERTION LOSS	1.0dB MAX @1MHz TO 80MHz
RETURN LOSS	
MEASURED UNDER 100Ω ENVIRONMENT	18dB MIN @100kHz TO 30MHz
	18-20LOG(f/30MHz) dB MIN @30MHz TO 60MHz
	12dB MIN @60MHz TO 80MHz
COMMON TO DIFFERENTIAL MODE REJECTION	40dB MIN @100kHz TO 100MHz
COMMON TO COMMON MODE REJECTION	35dB MIN @100kHz TO 100MHz
	20dB MIN @100MHz TO 500MHz
CROSSTALK	32dB MIN @100kHz TO 100MHz
HIPOT	PER HAND-WORK-03

NOTES :
THIS PRODUCT HAS BEEN SUPPLYING TO JAPAN CUSTOMERS. PCN PROCESS NEEDS TO COMPLY WITH 4M CRITERIA.

RoHS

ORIGINATED BY: Alice Pang	DATE: 2015-07-16	TITLE: ELECTRICAL SPECIFICATION S558-5999-AA-F	PART NO. / DRAWING NO.: X5585999AA-F	STANDARD DIM. TOL. IN INCH: .X, .XX, .XXX	[ ] METRIC DIM. AS REF.
DRAWN BY: ZC Guo	DATE: 2015-07-16		FILE NAME: X5585999AAFD.DWG		UNIT : INCH [mm]
					SCALE : N/A
					SIZE : A4

REV. : D | PAGE : 2

POWER | PROTECT | CONNECT

This document is electronically generated. This is a controlled copy if used internally

THE INFORMATION CONTAINED HEREIN IS CONSIDERED "PROPRIETARY" TO BEL FUSE INC. AND SHALL NOT BE COPIED, REPRODUCED OR DISCLOSED WITHOUT THE WRITTEN APPROVAL OF BEL FUSE INC.

RoHS

SUGGESTED PCB PAD LAYOUT

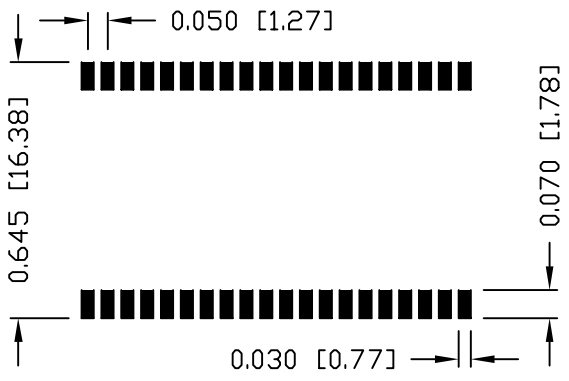

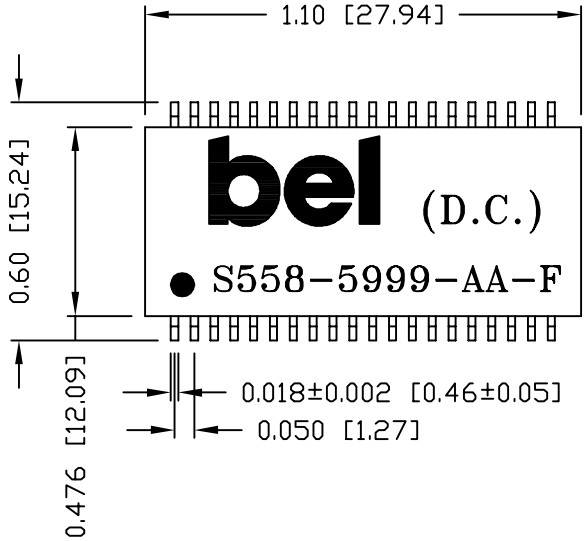

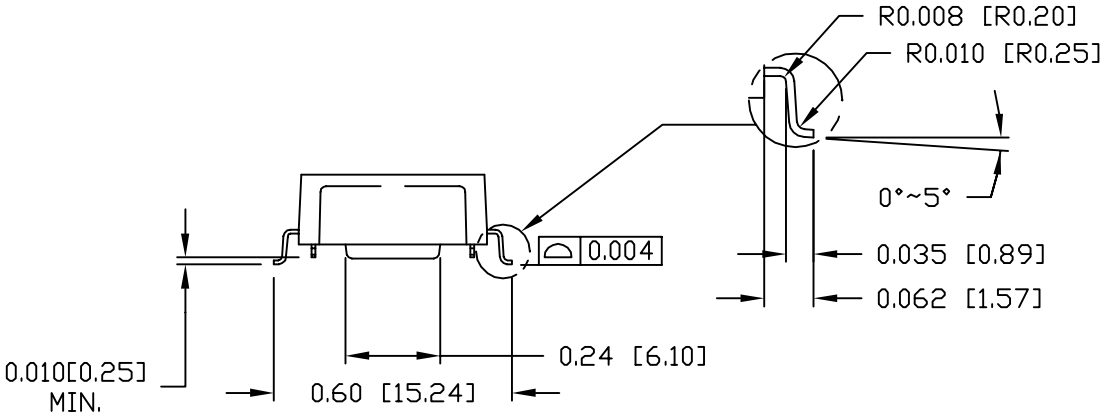

NOTES :

1. STANDARD MARKING REFER TO DOC. HAND-WORK-04.
2. PACKAGE CODE: "RRS001".
3. THIS PRODUCT HAS BEEN SUPPLYING TO JAPAN CUSTOMERS. PCN PROCESS NEEDS TO COMPLY WITH 4M CRITERIA.

REV. : G	PAGE : 3					
ORIGINATED BY	DATE	TITLE	PART NO. / DRAWING NO.	STANDARD DIM. TOL. IN INCH	[ ] METRIC DIM. AS REF.	
Lawrence Tsang	2017-02-15	MECHANICAL DRAWING	X5585999AA-F	.X	UNIT : INCH [mm]	
DRAWN BY	DATE	S558-5999-AA-F	FILE NAME	.XX ±0.01	SCALE : N/A	
ZC Guo	2017-02-15		X5585999AAFG.DWG	.XXX ±0.005		SIZE : A4

bel POWER | PROTECT | CONNECT

This document is electronically generated. This is a controlled copy if used internally

Компания «ЭлектроПласт» предлагает заключение долгосрочных отношений при поставках импортных электронных компонентов на взаимовыгодных условиях!

Наши преимущества:

- Оперативные поставки широкого спектра электронных компонентов отечественного и импортного производства напрямую от производителей и с крупнейших мировых складов;
- Поставка более 17-ти миллионов наименований электронных компонентов;
- Поставка сложных, дефицитных, либо снятых с производства позиций;
- Оперативные сроки поставки под заказ (от 5 рабочих дней);
- Экспресс доставка в любую точку России;
- Техническая поддержка проекта, помощь в подборе аналогов, поставка прототипов;
- Система менеджмента качества сертифицирована по Международному стандарту ISO 9001;
- Лицензия ФСБ на осуществление работ с использованием сведений, составляющих государственную тайну;
- Поставка специализированных компонентов (Xilinx, Altera, Analog Devices, Intersil, Interpoint, Microsemi, Aeroflex, Peregrine, Syfer, Eurofarad, Texas Instrument, Miteq, Cobham, E2V, MA-COM, Hittite, Mini-Circuits,General Dynamics и др.);

Помимо этого, одним из направлений компании «ЭлектроПласт» является направление «Источники питания». Мы предлагаем Вам помощь Конструкторского отдела:

- Подбор оптимального решения, техническое обоснование при выборе компонента;
- Подбор аналогов;
- Консультации по применению компонента;
- Поставка образцов и прототипов;
- Техническая поддержка проекта;
- Защита от снятия компонента с производства.

Как с нами связаться

Телефон: 8 (812) 309 58 32 (многоканальный)
Факс: 8 (812) 320-02-42
Электронная почта: org@eplast1.ru
Адрес: 198099, г. Санкт-Петербург, ул. Калинина, дом 2, корпус 4, литера А.