THIS DRAWING IS UNPUBLISHED. RELEASED FOR PUBLICATION -,- .
© COPYRIGHT - BY TYCO ELECTRONICS CORPORATION. ALL RIGHTS RESERVED.

LOC	DIST
AG	53

REVISIONS

P	LTR	DESCRIPTION	DATE	DWN	APVD
	B	REV PER ECO-09-026264	09MAR2010	HMR	DB

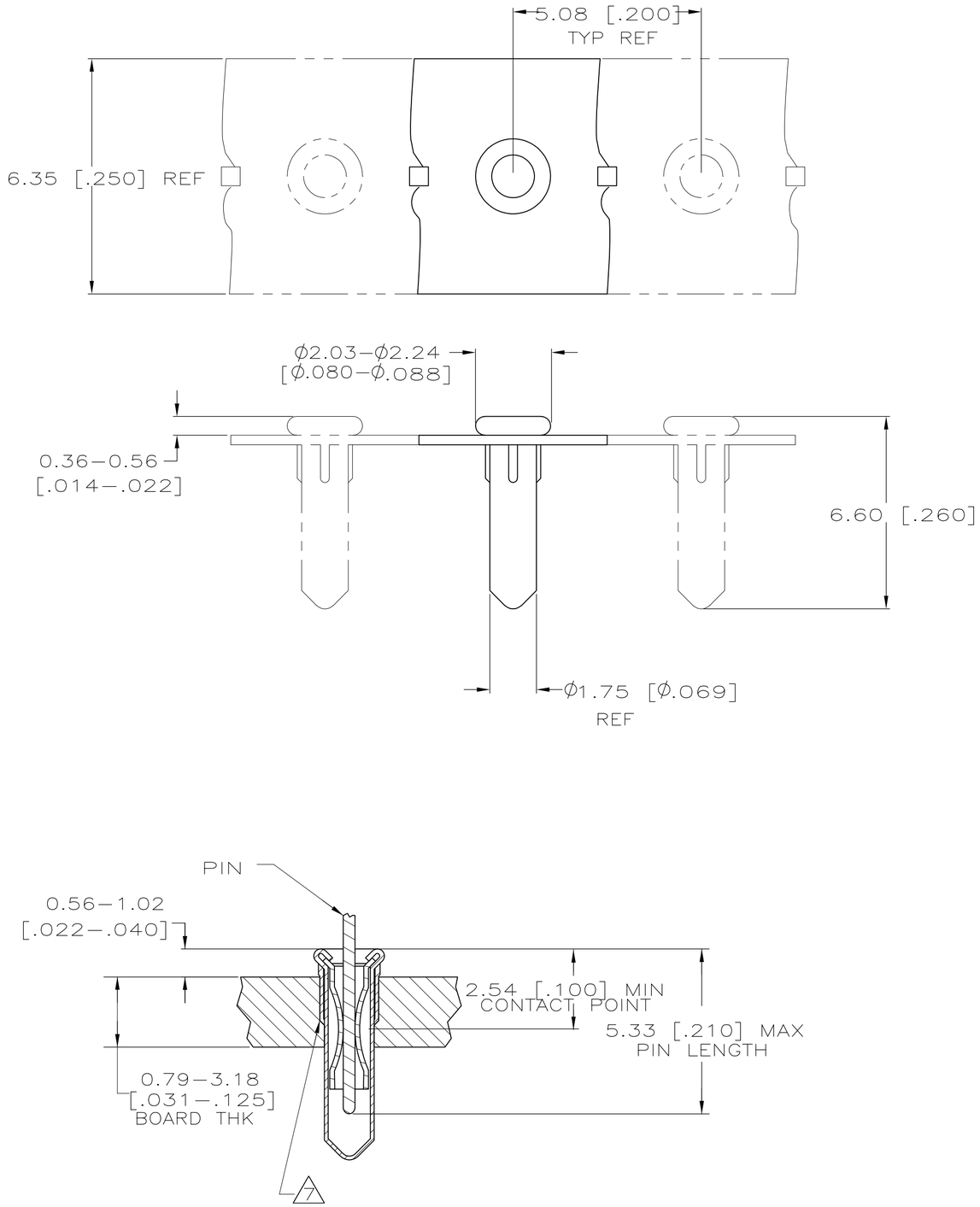

1. MATERIAL:
   EYELET– COPPER PER ASTM B 152.
   SPRING– BERYLLIUM–COPPER PER ASTM B 194.
2. TIN PLATE PER ASTM B 545, 0.00254 [.000100] MINIMUM THICKNESS.
3. NICKEL UNDERPLATE ALL OVER, MATING SURFACE PLATED TO MEET PERFORMANCE REQUIREMENTS OF TYCO PRODUCT SPECIFICATION 108–14008.
4. PACKAGE 50,000 PER REEL.
5. PACKAGE 10,000 PER REEL.
6. TO ENSURE 1/2 OZ MIN RETENTION, DO NOT NOT EXCEED 0.50 [.002] DIFFERENCE IN PIN DIA WHEN CHANGING TO A SMALLER DIA PIN.
7. SHOULDER ON SOCKET PROVIDES RETENTION IN THE P.C. BOARD. THE RECOMMENDED HOLE DIAMETER IS Ø1.75 [Ø.069] MINIMUM, + 0.08 [.003] MAXIMUM PRIOR TO SOLDERING.
8. OBSOLETE PARTS: OBSOLETE CIS STREAMLINING PER D.RENAUD/D.SINISI

	PACKAGING	PIN DIA 6	SPRING FINISH	EYELET FINISH	PART NO
8 OBSOLETE	5	Ø0.94–Ø1.04 [Ø.037–Ø.041]	TIN 2	TIN 2	~~1–5645502–2~~
	5	Ø0.94–Ø1.04 [Ø.037–Ø.041]	GOLD 3	TIN 2	1–5645502–1
	4	Ø0.94–Ø1.04 [Ø.037–Ø.041]	GOLD 3	TIN 2	5645502–1

THIS DRAWING IS A CONTROLLED DOCUMENT.

DIMENSIONS: mm [INCHES]

TOLERANCES UNLESS OTHERWISE SPECIFIED:
0 PLC ± –
1 PLC ± –
2 PLC ± –
3 PLC ± 0.20[.008]
4 PLC ± –
ANGLES ± –

MATERIAL 1

FINISH SEE TABLE

DWN J. POLIGNONE 26JAN06
CHK J. HAVENER 26JAN06
APVD J. HAVENER 26JAN06
PRODUCT SPEC 108–14008
APPLICATION SPEC 114–26004
WEIGHT –

Tyco Electronics
Tyco Electronics Corporation
Harrisburg, PA 17105–3608

NAME MINIATURE SPRING SOCKET ASSY
SERIES 4
–

SIZE	CAGE CODE	DRAWING NO	RESTRICTED TO
A2	00779	C–5645502	–

CUSTOMER DRAWING | SCALE 10:1 | SHEET 1 OF 1 | REV B

5645502

Компания «ЭлектроПласт» предлагает заключение долгосрочных отношений при поставках импортных электронных компонентов на взаимовыгодных условиях!

Наши преимущества:

- Оперативные поставки широкого спектра электронных компонентов отечественного и импортного производства напрямую от производителей и с крупнейших мировых складов;
- Поставка более 17-ти миллионов наименований электронных компонентов;
- Поставка сложных, дефицитных, либо снятых с производства позиций;
- Оперативные сроки поставки под заказ (от 5 рабочих дней);
- Экспресс доставка в любую точку России;
- Техническая поддержка проекта, помощь в подборе аналогов, поставка прототипов;
- Система менеджмента качества сертифицирована по Международному стандарту ISO 9001;
- Лицензия ФСБ на осуществление работ с использованием сведений, составляющих государственную тайну;
- Поставка специализированных компонентов (Xilinx, Altera, Analog Devices, Intersil, Interpoint, Microsemi, Aeroflex, Peregrine, Syfer, Eurofarad, Texas Instrument, Miteq, Cobham, E2V, MA-COM, Hittite, Mini-Circuits,General Dynamics и др.);

Помимо этого, одним из направлений компании «ЭлектроПласт» является направление «Источники питания». Мы предлагаем Вам помощь Конструкторского отдела:

- Подбор оптимального решения, техническое обоснование при выборе компонента;
- Подбор аналогов;
- Консультации по применению компонента;
- Поставка образцов и прототипов;
- Техническая поддержка проекта;
- Защита от снятия компонента с производства.

Как с нами связаться

Телефон: 8 (812) 309 58 32 (многоканальный)
Факс: 8 (812) 320-02-42
Электронная почта: org@eplast1.ru
Адрес: 198099, г. Санкт-Петербург, ул. Калинина, дом 2, корпус 4, литера А.