SMD Tuning Fork

Model: FSMLF **RoHS Compliant** **Rev. 1/26/2007**

http://www.foxonline.com/need_a_sample.htm

Need a Sample®

FEATURES

- Miniature Package
- 3.56mm Height
- Long Term Stability
- Tape and Reel (2,000 pcs. STD)

• PART NUMBER Learn More - Internet Required

Part Number	Model Number	Frequency Stability	Operating Temperature	Frequency
258LF-Frequency-xxxxx	**FSMLF**	See table	-40 ºC~ +85 ºC	32.768 kHz

• STANDARD SPECIFICATIONS

PARAMETERS	MAX (unless otherwise noted)
Frequency	32.768 kHz
Frequency Tolerance @ 25ºC	±20 PPM
Frequency Stability Temperature Coefficient	-0.04 PPM / $(\Delta ºC)^2$
Temperature Range	
Turnover (TO)	+20ºC ~ +30ºC
Operating (TOPR)	-40ºC ~ +85ºC
Storage (TSTG)	-55ºC ~ +125ºC
Equivalent Series Resistance (RS)	50 kΩ
Load Capacitance (CL)	12.5 pF (Standard) 6 pF (Optional)
Insulation Resistance @ 100VDC	500 MΩ Min
Drive Level	1.0 µW
Aging per year	±3 PPM
Termination Finish	100% Sn

All specifications subject to change without notice.

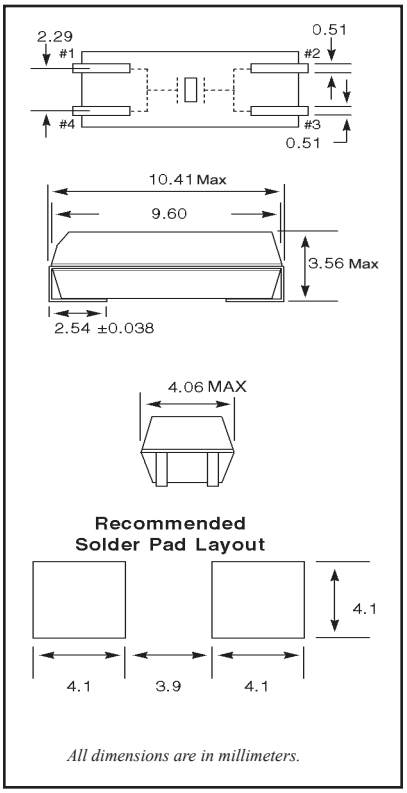

Parabolic Temperature Curve

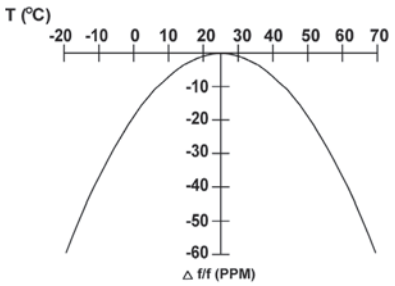

To determine frequency stability, use parabolic curvature (K).
For example: What is stability at 45ºC?

1) Change in T (ºC) = 45-25 = 20ºC
2) Change in frequency = -0.04 PPM * $(\Delta C)^2$
= -0.04 PPM * $(20)^2$
= -16.0 PPM

FOXElectronics 5570 Enterprise Parkway Fort Myers, Florida 33905 USA +1.239.693.0099 FAX +1.239.693.1554 www.foxonline.com
EMEA Tel: +44 .11283.568153 | **Canada** +1.888.438.2369 | **Asia** Hong Kong Tel: +852.2854.4285 | **Japan** Tel: +81.3.3374.2079

© 2011 FOX ELECTRONICS | ISO9001:2008 Certified

• TAPE SPECIFICATIONS (millimeters)

MODEL	A	B	C	D	E	F	STD Reel QTY
FSMLF	∅1.5	4.0	8.0	7.5	16.0	2.7	2,000

• REEL SPECIFICATIONS (millimeters)

MODEL	G	H	I	J	K	L	M
FSMLF	2.0	∅13	∅21	∅50/100	∅330	16.4	2.0

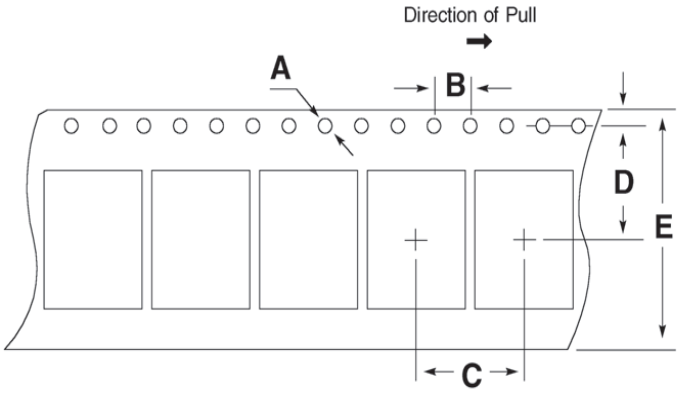

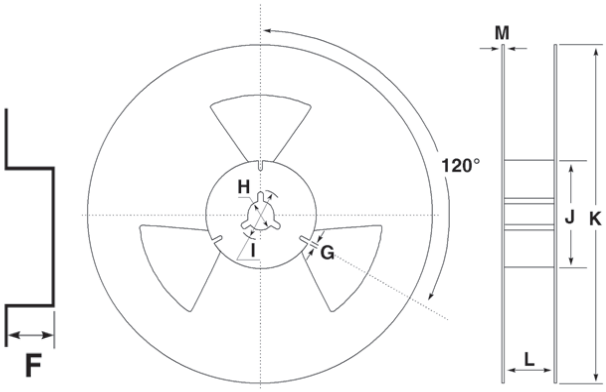

© 2011 FOX ELECTRONICS | ISO9001:2008 Certified

Компания «ЭлектроПласт» предлагает заключение долгосрочных отношений при поставках импортных электронных компонентов на взаимовыгодных условиях!

Наши преимущества:

- Оперативные поставки широкого спектра электронных компонентов отечественного и импортного производства напрямую от производителей и с крупнейших мировых складов;
- Поставка более 17-ти миллионов наименований электронных компонентов;
- Поставка сложных, дефицитных, либо снятых с производства позиций;
- Оперативные сроки поставки под заказ (от 5 рабочих дней);
- Экспресс доставка в любую точку России;
- Техническая поддержка проекта, помощь в подборе аналогов, поставка прототипов;
- Система менеджмента качества сертифицирована по Международному стандарту ISO 9001;
- Лицензия ФСБ на осуществление работ с использованием сведений, составляющих государственную тайну;
- Поставка специализированных компонентов (Xilinx, Altera, Analog Devices, Intersil, Interpoint, Microsemi, Aeroflex, Peregrine, Syfer, Eurofarad, Texas Instrument, Miteq, Cobham, E2V, MA-COM, Hittite, Mini-Circuits,General Dynamics и др.);

Помимо этого, одним из направлений компании «ЭлектроПласт» является направление «Источники питания». Мы предлагаем Вам помощь Конструкторского отдела:

- Подбор оптимального решения, техническое обоснование при выборе компонента;
- Подбор аналогов;
- Консультации по применению компонента;
- Поставка образцов и прототипов;
- Техническая поддержка проекта;
- Защита от снятия компонента с производства.

Как с нами связаться

Телефон: 8 (812) 309 58 32 (многоканальный)
Факс: 8 (812) 320-02-42
Электронная почта: org@eplast1.ru
Адрес: 198099, г. Санкт-Петербург, ул. Калинина, дом 2, корпус 4, литера А.