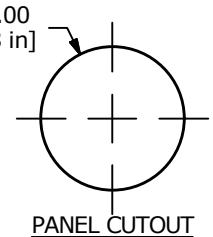


PANEL CUTOUT
MAX. PANEL THICKNESS
11.0mm [.433]

▲ SWITCH FUNCTION

| POS. 1 | POS. 2 |
|---|---|
| ON | (ON) |
| 1-3 | 1-2 |

(ON) = MOMENTARY

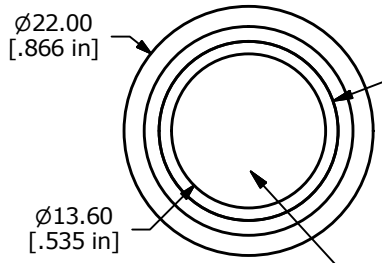


▲ RING ILLUMINATION
COLOR: CLEAR

▲ ACTUATOR FINISH
MACHINED STAINLESS

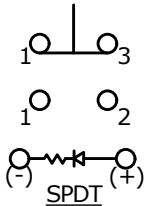


SPDT
CONTACT CONFIGURATION

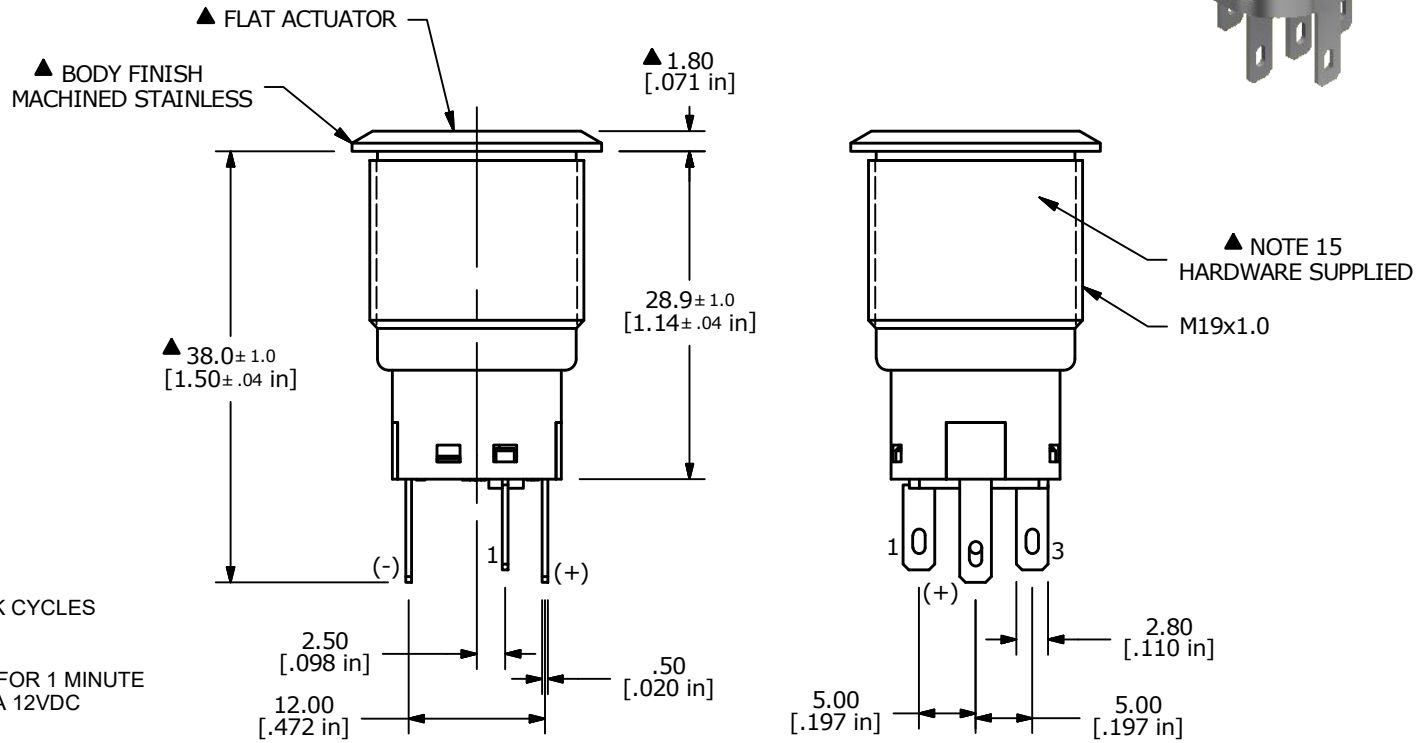


NOTE:
1. ALL DIMENSIONS IN MM [INCH]
2. GENERAL TOLERANCE: X.X=±0.4
   X.XX=±0.25
3. TERMINAL NUMBERS FOR REF ONLY
▲4. CONTACT MATERIAL: SILVER
5. RATING: 2A 24VDC
6. ELECTRIC LIFE: 50,000 MAKE-AND-BREAK CYCLES
   AT FULL LOAD.
7. INSULATION RESISTANCE: 1,000 MΩ MIN.
8. DIELECTRIC STRENGTH: 2,000 VAC MIN. FOR 1 MINUTE
9. CONTACT RESISTANCE: 50mΩ MAX. @ 1A 12VDC
10. OPERATING TEMP.: -20°C to 55°C
11. ▲ DENOTES CRITICAL PARAMETER.
▲12. LAMP VOLTAGE: 24V
13. INGRESS PROTECTION: IP65
14. HARDWARE SUPPLIED: O-RING AND HEXNUT
▲15. ILLUMINATION COLOR: WHITE

| REV | PCR NO | DESCRIPTION | DATE | BY |
|---|---|---|---|---|
| B | 23600 | UPDATED RATING TO 2A @ 24VDC | 10/9/18 | MJR |
| A | 20310 | RELEASE FOR PRODUCTION | 11/28/11 | BGL |

*THE INFORMATION CONTAINED IN THIS DOCUMENT IS PROPRIETARY TO E-SWITCH AND IS NOT TO BE COPIED OR TRANSFERRED*

E-SWITCH®

TITLE PV4F2B0SS-305

| SCALE | DATE | DR | DWG | REV |
|---|---|---|---|---|
| 3:2 | 11/28/2011 | BGL | 52-PV4F2B0SS305 | B |

Компания «ЭлектроПласт» предлагает заключение долгосрочных отношений при поставках импортных электронных компонентов на взаимовыгодных условиях!

Наши преимущества:

- Оперативные поставки широкого спектра электронных компонентов отечественного и импортного производства напрямую от производителей и с крупнейших мировых складов;
- Поставка более 17-ти миллионов наименований электронных компонентов;
- Поставка сложных, дефицитных, либо снятых с производства позиций;
- Оперативные сроки поставки под заказ (от 5 рабочих дней);
- Экспресс доставка в любую точку России;
- Техническая поддержка проекта, помощь в подборе аналогов, поставка прототипов;
- Система менеджмента качества сертифицирована по Международному стандарту ISO 9001;
- Лицензия ФСБ на осуществление работ с использованием сведений, составляющих государственную тайну;
- Поставка специализированных компонентов (Xilinx, Altera, Analog Devices, Intersil, Interpoint, Microsemi, Aeroflex, Peregrine, Syfer, Eurofarad, Texas Instrument, Miteq, Cobham, E2V, MA-COM, Hittite, Mini-Circuits,General Dynamics и др.);

Помимо этого, одним из направлений компании «ЭлектроПласт» является направление «Источники питания». Мы предлагаем Вам помощь Конструкторского отдела:

- Подбор оптимального решения, техническое обоснование при выборе компонента;
- Подбор аналогов;
- Консультации по применению компонента;
- Поставка образцов и прототипов;
- Техническая поддержка проекта;
- Защита от снятия компонента с производства.

**Как с нами связаться**

**Телефон:** 8 (812) 309 58 32 (многоканальный)
**Факс:** 8 (812) 320-02-42
**Электронная почта:** org@eplast1.ru
**Адрес:** 198099, г. Санкт-Петербург, ул. Калинина, дом 2, корпус 4, литера А.