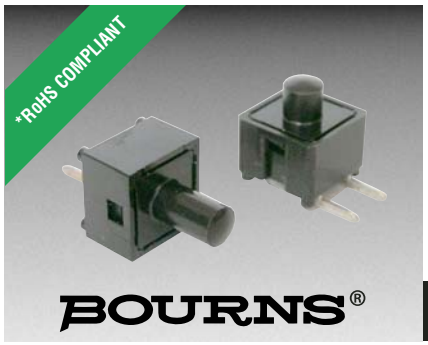

Features

- Contact type: contact spring
- Variety of lever lengths
- Additional models and versions available

1543 - Push Switch

Characteristics

Switch Travel.....0.6 to 0.8 mm
Actuating Force.....0.8 to 2.4 N
Bounce Time .....45 µsec. max.
Switch Function .....1 pole push switch
Switch Rating .....24 V/0.01 A without inductive load
Temperature Range.....-25 °C to +70 °C
Switch Life .....50,000 clicks

How to Order

1543 - 300 - 113

Model Type
- 1543

Terminal & Lever Style
- 300
- 650

Other versions available upon request.

Lever Length
113 = 11.3 mm
130 = 13.0 mm
135 = 13.5 mm
149 = 14.9 mm
185 = 18.5 mm
200 = 20.0 mm
Other lengths available upon request.

Other versions available upon request.

Product Dimensions

1543-300

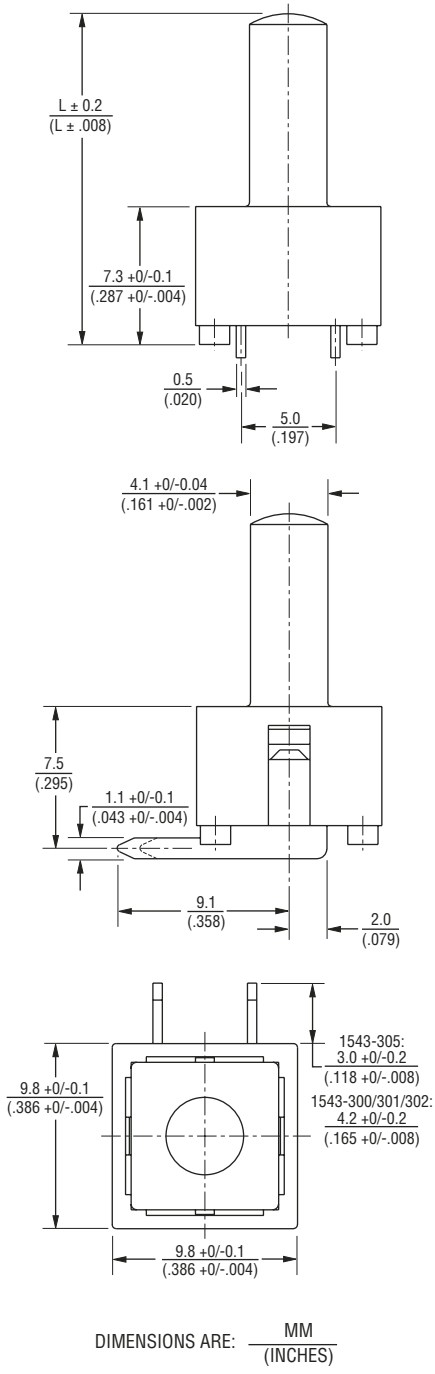

1543-650

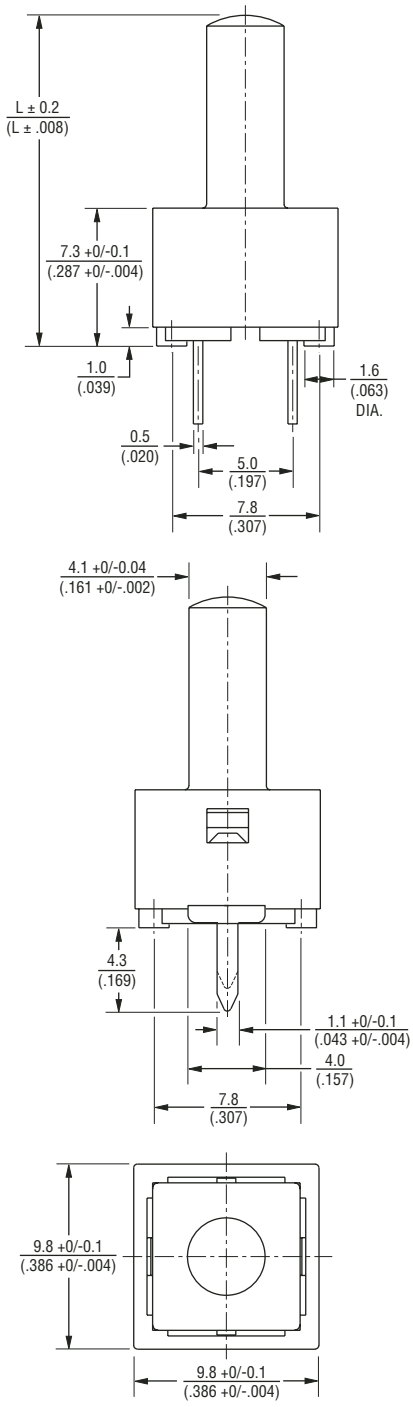

Asia-Pacific:
Tel: +886-2 2562-4117
Fax: +886-2 2562-4116
Europe:
Tel: +41-41 768 5555
Fax: +41-41 768 5510
The Americas:
Tel: +1-951 781-5500
Fax: +1-951 781-5700
www.bourns.com

REV. 06/08

*RoHS Directive 2002/95/EC Jan 27 2003 including Annex
Specifications are subject to change without notice.
Customers should verify actual device performance in their specific applications.

Компания «ЭлектроПласт» предлагает заключение долгосрочных отношений при поставках импортных электронных компонентов на взаимовыгодных условиях!

Наши преимущества:

- Оперативные поставки широкого спектра электронных компонентов отечественного и импортного производства напрямую от производителей и с крупнейших мировых складов;
- Поставка более 17-ти миллионов наименований электронных компонентов;
- Поставка сложных, дефицитных, либо снятых с производства позиций;
- Оперативные сроки поставки под заказ (от 5 рабочих дней);
- Экспресс доставка в любую точку России;
- Техническая поддержка проекта, помощь в подборе аналогов, поставка прототипов;
- Система менеджмента качества сертифицирована по Международному стандарту ISO 9001;
- Лицензия ФСБ на осуществление работ с использованием сведений, составляющих государственную тайну;
- Поставка специализированных компонентов (Xilinx, Altera, Analog Devices, Intersil, Interpoint, Microsemi, Aeroflex, Peregrine, Syfer, Eurofarad, Texas Instrument, Miteq, Cobham, E2V, MA-COM, Hittite, Mini-Circuits,General Dynamics и др.);

Помимо этого, одним из направлений компании «ЭлектроПласт» является направление «Источники питания». Мы предлагаем Вам помощь Конструкторского отдела:

- Подбор оптимального решения, техническое обоснование при выборе компонента;
- Подбор аналогов;
- Консультации по применению компонента;
- Поставка образцов и прототипов;
- Техническая поддержка проекта;
- Защита от снятия компонента с производства.

Как с нами связаться

Телефон: 8 (812) 309 58 32 (многоканальный)
Факс: 8 (812) 320-02-42
Электронная почта: org@eplast1.ru
Адрес: 198099, г. Санкт-Петербург, ул. Калинина, дом 2, корпус 4, литера А.