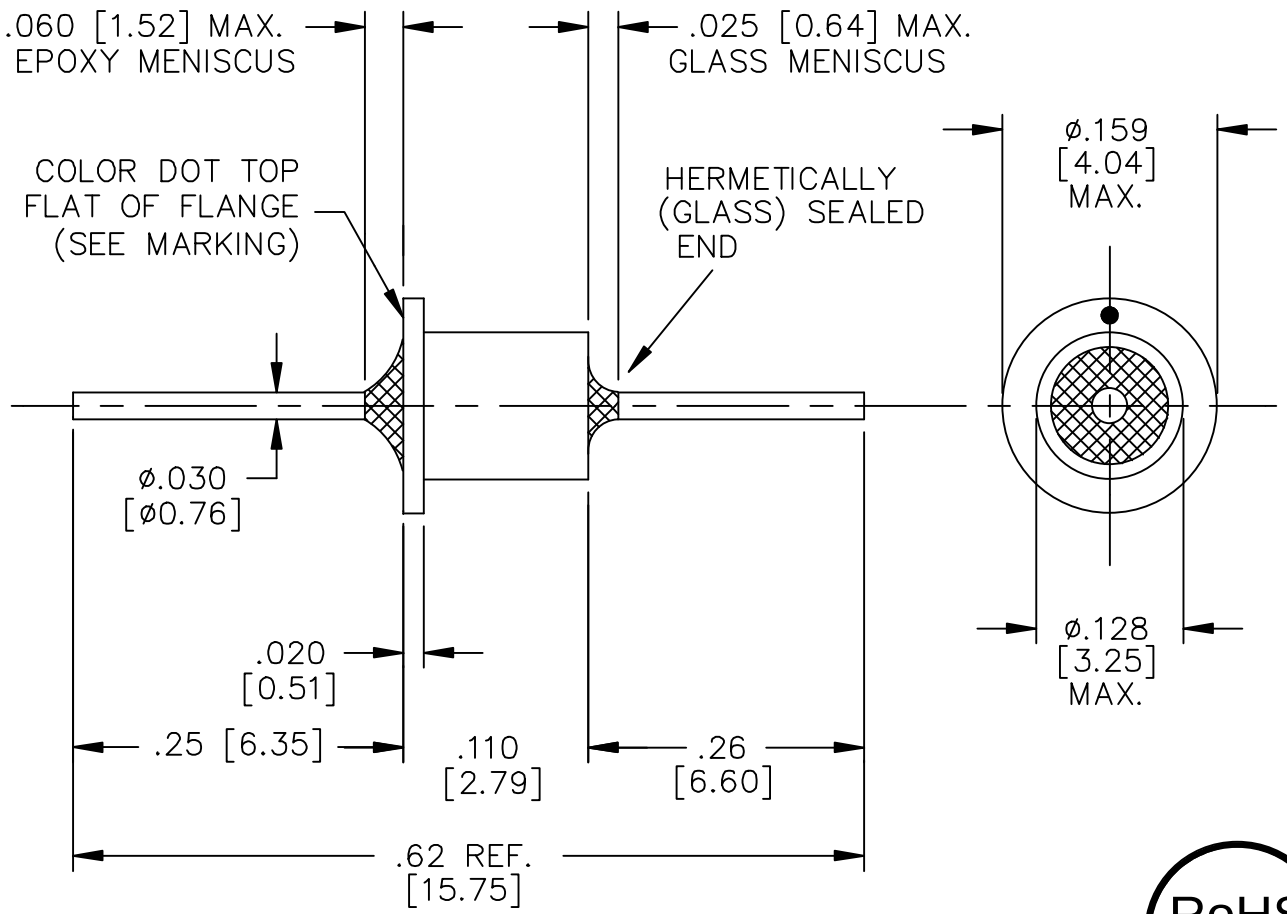

LEAD FINISH: GOLD	
CASING FINISH: GOLD	
CAPACITANCE	2700pF GMV
TEMP. RANGE	-55°C TO 125°C
CURRENT	5 AMP MAX.
WORKING VOLTAGE	125°C --- VAC MAX. 125°C 100 VDC MAX.
D.C. RESISTANCE	.01ohms MAX.
MIN. I.L. PER MIL-STD-220 AT 25°C NO LOAD	
FREQ. MHz	I.L. (db)
10	10
100	25
300	33
1 GHz	40
10 GHz	50

SCHEMATIC

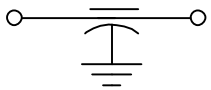

MARKING:

PART: RED DOT

BAG: SCIF-9910-272
DATE CODE
QTY.

RoHS compliant

NOTES:
1. SUGGESTED MOUNTING HOLE = ø.132±.002
2. MAX. SOLDERING TEMP. : 235°C FOR 5 SEC. MAX.
3. THIS IS A LEAD FREE PRODUCT.

1	REV. NO.	TOLERANCES UNLESS OTHERWISE SPECIFIED	SPECTRUM CONTROL INC. FAIRVIEW PENNSYLVANIA
CN 53256-ENG	CHANGE NOTICE	Fractions ± 1/64	
REDRAWN		Dec. .xx± .03	
		Dec. .xxx±.005	Dwn. KAUFFMAN / Description
		Angles ±0° 30′	Date 2-22-10 / FEEDTHRU FILTER
		CODE IDENT. NO. 0LSP2	Engr B.DEVINE / SCIF-9910-272
			Scale NONE

Компания «ЭлектроПласт» предлагает заключение долгосрочных отношений при поставках импортных электронных компонентов на взаимовыгодных условиях!

Наши преимущества:

- Оперативные поставки широкого спектра электронных компонентов отечественного и импортного производства напрямую от производителей и с крупнейших мировых складов;
- Поставка более 17-ти миллионов наименований электронных компонентов;
- Поставка сложных, дефицитных, либо снятых с производства позиций;
- Оперативные сроки поставки под заказ (от 5 рабочих дней);
- Экспресс доставка в любую точку России;
- Техническая поддержка проекта, помощь в подборе аналогов, поставка прототипов;
- Система менеджмента качества сертифицирована по Международному стандарту ISO 9001;
- Лицензия ФСБ на осуществление работ с использованием сведений, составляющих государственную тайну;
- Поставка специализированных компонентов (Xilinx, Altera, Analog Devices, Intersil, Interpoint, Microsemi, Aeroflex, Peregrine, Syfer, Eurofarad, Texas Instrument, Miteq, Cobham, E2V, MA-COM, Hittite, Mini-Circuits,General Dynamics и др.);

Помимо этого, одним из направлений компании «ЭлектроПласт» является направление «Источники питания». Мы предлагаем Вам помощь Конструкторского отдела:

- Подбор оптимального решения, техническое обоснование при выборе компонента;
- Подбор аналогов;
- Консультации по применению компонента;
- Поставка образцов и прототипов;
- Техническая поддержка проекта;
- Защита от снятия компонента с производства.

Как с нами связаться

Телефон: 8 (812) 309 58 32 (многоканальный)
Факс: 8 (812) 320-02-42
Электронная почта: org@eplast1.ru
Адрес: 198099, г. Санкт-Петербург, ул. Калинина, дом 2, корпус 4, литера А.