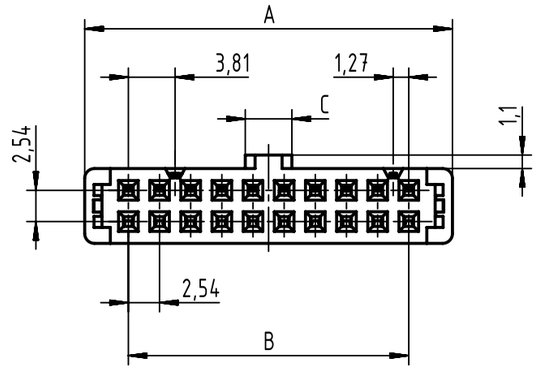

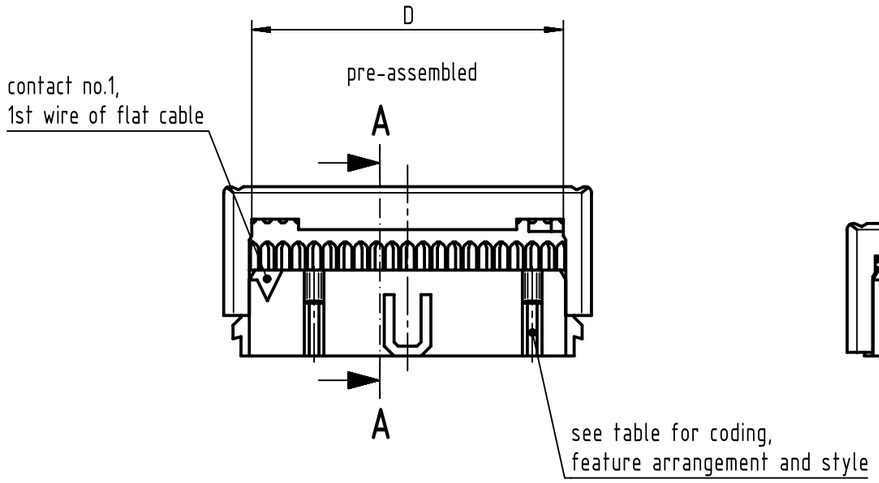

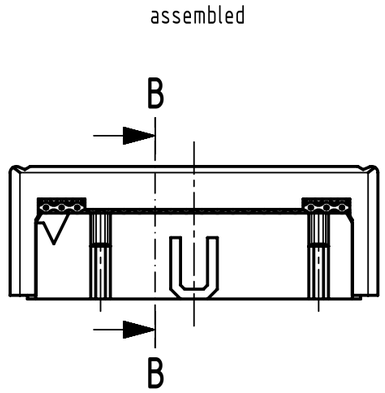

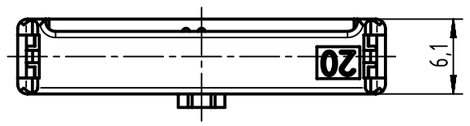

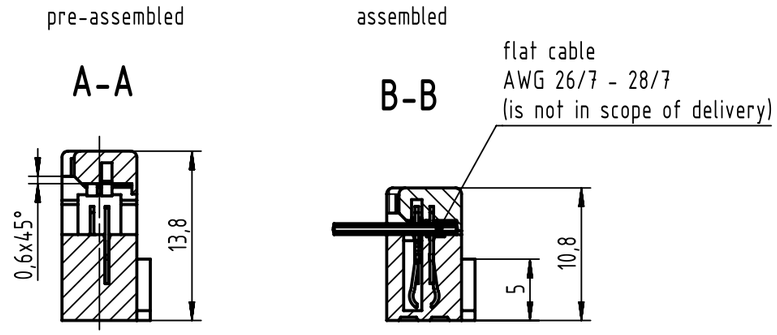

further information see: DS 09182100600

coding style table

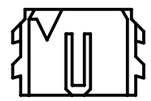	style A: for connectors 6-pole
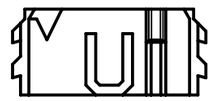	style B: for connectors from 10 to 14-pole
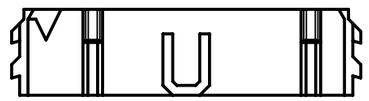	style C: for connectors from 16 to 64-pole

All Dimensions in mm Original Size DIN A3	Scale 2:1	Free size tol. IEC 60603-13		Ref. Sub.	
All rights reserved	Created by STORCK	Inspected by LEHNERT	Standardisation HOFFMANN	Date 2016-04-05	State Final Release
Department EC PD - DE	Title SEK 18 female connector with closed end cover				Doc-Key / ECM-Nr. 100662934/UGD/008/A 500000099698
HARTING Electronics GmbH D-32339 Espelkamp	Type TB	Number 09185XXX804		Rev. A	Page 1/2

A3

	performance level				dimensions			
	PL3	PL2	S4					
no. of contacts	part number	part number	part number	insulator colour	A max.	B	C	D
06	09 18 506 7804	09 18 506 6804	09 18 506 5804	grey	12,2	2 x 2,54 (=5,08)	2	8,02
10	09 18 510 7804	09 18 510 6804	09 18 510 5804		17,3	4 x 2,54 (=10,16)	3,8	13,1
14	09 18 514 7804	09 18 514 6804	09 18 514 5804		22,4	6 x 2,54 (=15,24)	3,8	18,18
16	09 18 516 7804	09 18 516 6804	09 18 516 5804		24,9	7 x 2,54 (=17,78)	3,8	20,72
20	09 18 520 7804	09 18 520 6804	09 18 520 5804		30	9 x 2,54 (=22,86)	3,8	25,8
26	09 18 526 7804	09 18 526 6804	09 18 526 5804		37,6	12 x 2,54 (=30,48)	3,8	33,42
30	09 18 530 7804	09 18 530 6804	09 18 530 5804		42,7	14 x 2,54 (=35,56)	3,8	38,56
34	09 18 534 7804	09 18 534 6804	09 18 534 5804		47,8	16 x 2,54 (=40,64)	3,8	43,58
40	09 18 540 7804	09 18 540 6804	09 18 540 5804		55,4	19 x 2,54 (=48,26)	3,8	51,2
50	09 18 550 7804	09 18 550 6804	09 18 550 5804		68,1	24 x 2,54 (=60,96)	3,8	63,9
60	09 18 560 7804	09 18 560 6804	09 18 560 5804		80,8	29 x 2,54 (=73,66)	3,8	76,6
64	09 18 564 7804	09 18 564 6804	09 18 564 5804		85,9	31 x 2,54 (=78,74)	3,8	81,68
06	09 18 506 7804 001	09 18 506 6804 001	09 18 506 5804 001	black	12,2	2 x 2,54 (=5,08)	2	8,02
10	09 18 510 7804 001	09 18 510 6804 001	09 18 510 5804 001		17,3	4 x 2,54 (=10,16)	3,8	13,1
14	09 18 514 7804 001	09 18 514 6804 001	09 18 514 5804 001		22,4	6 x 2,54 (=15,24)	3,8	18,18
16	09 18 516 7804 001	09 18 516 6804 001	09 18 516 5804 001		24,9	7 x 2,54 (=17,78)	3,8	20,72
20	09 18 520 7804 001	09 18 520 6804 001	09 18 520 5804 001		30	9 x 2,54 (=22,86)	3,8	25,8
26	09 18 526 7804 001	09 18 526 6804 001	09 18 526 5804 001		37,6	12 x 2,54 (=30,48)	3,8	33,42
30	09 18 530 7804 001	09 18 530 6804 001	09 18 530 5804 001		42,7	14 x 2,54 (=35,56)	3,8	38,56
34	09 18 534 7804 001	09 18 534 6804 001	09 18 534 5804 001		47,8	16 x 2,54 (=40,64)	3,8	43,58
40	09 18 540 7804 001	09 18 540 6804 001	09 18 540 5804 001		55,4	19 x 2,54 (=48,26)	3,8	51,2
50	09 18 550 7804 001	09 18 550 6804 001	09 18 550 5804 001		68,1	24 x 2,54 (=60,96)	3,8	63,9
60	09 18 560 7804 001	09 18 560 6804 001	09 18 560 5804 001		80,8	29 x 2,54 (=73,66)	3,8	76,6
64	09 18 564 7804 001	09 18 564 6804 001	09 18 564 5804 001		85,9	31 x 2,54 (=78,74)	3,8	81,68

All Dimensions in mm
Original Size DIN A3

Scale 1:1 | Free size tol. | Ref. | Sub.

All rights reserved

Department EC PD - DE

HARTING Electronics GmbH
D-32339 Espelkamp

Created by	Inspected by	Standardisation	Date	State
STORCK	LEHNERT	HOFFMANN	2016-04-05	Final Release

Title: SEK 18 female connector with closed end cover

Doc-Key / ECM-Nr.: 100662934/UGD/008/A 500000099698

Type: TB | Number: 09185XXX804 | Rev.: A | Page: 2/2

A3

Mouser Electronics

Authorized Distributor

Click to View Pricing, Inventory, Delivery & Lifecycle Information:

HARTING:

09185065804 09185066804 09185106804 09185107804 09185165804 09185167804 09185205804 09185266804 09185345804 09185405804 09185407804 09185506804 09185607804 09185645804 09185647804 09185146804 09185166804 09185145804 09185346804 09185505804 09185646804 09185067804 09185206804 09185265804 09185267804 09185406804 09185105804 09185147804 09185347804 09185605804 09185207804 09185507804 09185606804

Компания «ЭлектроПласт» предлагает заключение долгосрочных отношений при поставках импортных электронных компонентов на взаимовыгодных условиях!

Наши преимущества:

- Оперативные поставки широкого спектра электронных компонентов отечественного и импортного производства напрямую от производителей и с крупнейших мировых складов;
- Поставка более 17-ти миллионов наименований электронных компонентов;
- Поставка сложных, дефицитных, либо снятых с производства позиций;
- Оперативные сроки поставки под заказ (от 5 рабочих дней);
- Экспресс доставка в любую точку России;
- Техническая поддержка проекта, помощь в подборе аналогов, поставка прототипов;
- Система менеджмента качества сертифицирована по Международному стандарту ISO 9001;
- Лицензия ФСБ на осуществление работ с использованием сведений, составляющих государственную тайну;
- Поставка специализированных компонентов (Xilinx, Altera, Analog Devices, Intersil, Interpoint, Microsemi, Aeroflex, Peregrine, Syfer, Eurofarad, Texas Instrument, Miteq, Cobham, E2V, MA-COM, Hittite, Mini-Circuits,General Dynamics и др.);

Помимо этого, одним из направлений компании «ЭлектроПласт» является направление «Источники питания». Мы предлагаем Вам помощь Конструкторского отдела:

- Подбор оптимального решения, техническое обоснование при выборе компонента;
- Подбор аналогов;
- Консультации по применению компонента;
- Поставка образцов и прототипов;
- Техническая поддержка проекта;
- Защита от снятия компонента с производства.

Как с нами связаться

Телефон: 8 (812) 309 58 32 (многоканальный)
Факс: 8 (812) 320-02-42
Электронная почта: org@eplast1.ru
Адрес: 198099, г. Санкт-Петербург, ул. Калинина, дом 2, корпус 4, литера А.