KYCON, Inc. 1810 Little Orchard Street, San Jose, CA 95125 (408)494-0330

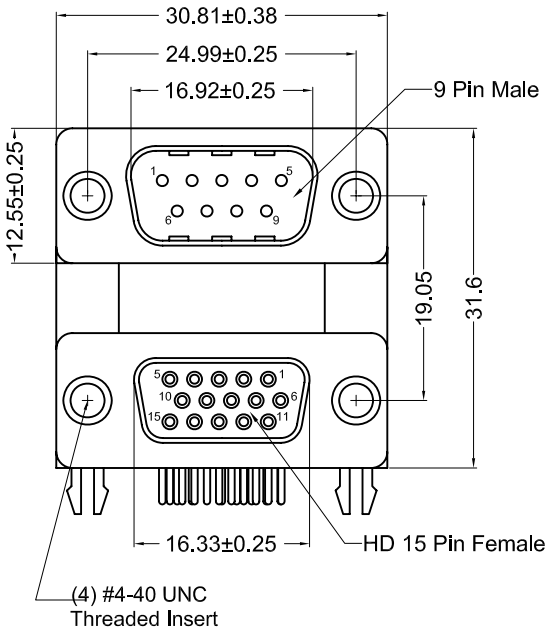

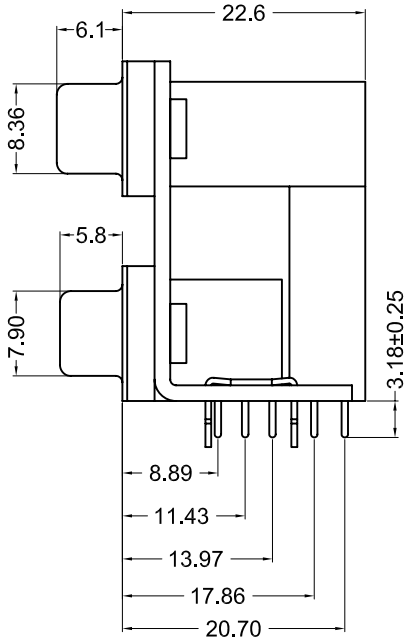

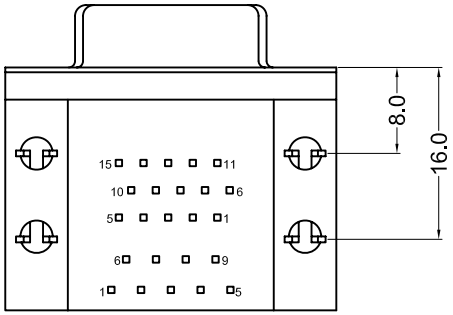

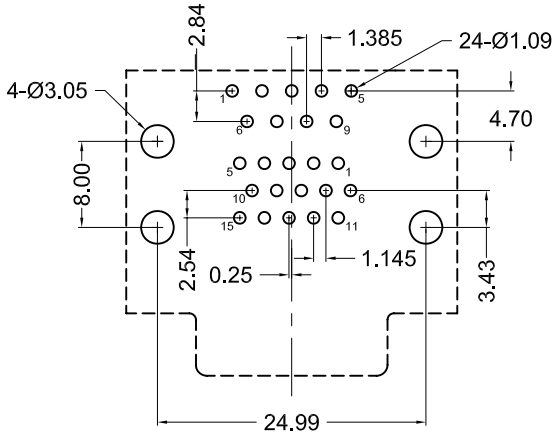

Recommended PCB Layout
(Top View)

Part Number	Contact Area Plating Finish
K42X-E9P/E15S-A4N	Gold Flash (standard)
K42X-E9P/E15S-A4N15	15u" Gold (15 option)
K42X-E9P/E15S-A4N30	30u" Gold (30 option)

Material and Finish

Shell: Steel, tin plated

Insulator:
PBT Thermoplastic
UL 94V-0 rated
color: black

Contact Material-
Plug- Brass

Contact Plating Options:
Standard: gold flash on contact area, tin on soldertails with entire contact nickel underplated
15 Option: 15u" gold on contact area, tin on soldertails with entire contact nickel underplated
30 Option: 30u" gold on contact area, tin on soldertails with entire contact nickel underplated

Electrical Specifications

Rated Current: 2A

Rated Voltage: 30V RMS

Dielectric Withstanding Voltage:
1000V AC (rms) min.

Insulation Resistance:
more than 1000 Megohm at 500V DC

Contact Resistance:
13 milliohm max.

Operating Temperature:
-55°C to +105°C

Durability Rating:
500 mating cycles min.

RoHS COMPLIANT
EU Directive 2002/95/EC

C US
LR78160

Tolerances
X.X ± 0.25
X.XX ± 0.15
Unless Stated Otherwise

REV.	DATE	DESCRIPTION	REV. BY	CHK. BY
A1	12/22/05	New Drawing	H. MA	C.Furumasu
A2	6/14/07	ECO #07-018	A. Frederick	H. MA
A3	03/14/08	ECO #07-049	S. Vien	H. Ma
A4	07/14/10	ECO #10-051	S. Vien	H. MA

DRAWN BY	DATE
H. MA	12/22/05
	UNITS
	mm

K42X-E9P/E15S-A4N

9 Male / 15HD Female D-Sub, 0.750" Spacing

w/ 4 Gnd. Brackets, RoHS Compliant

KYCON

Компания «ЭлектроПласт» предлагает заключение долгосрочных отношений при поставках импортных электронных компонентов на взаимовыгодных условиях!

Наши преимущества:

- Оперативные поставки широкого спектра электронных компонентов отечественного и импортного производства напрямую от производителей и с крупнейших мировых складов;
- Поставка более 17-ти миллионов наименований электронных компонентов;
- Поставка сложных, дефицитных, либо снятых с производства позиций;
- Оперативные сроки поставки под заказ (от 5 рабочих дней);
- Экспресс доставка в любую точку России;
- Техническая поддержка проекта, помощь в подборе аналогов, поставка прототипов;
- Система менеджмента качества сертифицирована по Международному стандарту ISO 9001;
- Лицензия ФСБ на осуществление работ с использованием сведений, составляющих государственную тайну;
- Поставка специализированных компонентов (Xilinx, Altera, Analog Devices, Intersil, Interpoint, Microsemi, Aeroflex, Peregrine, Syfer, Eurofarad, Texas Instrument, Miteq, Cobham, E2V, MA-COM, Hittite, Mini-Circuits,General Dynamics и др.);

Помимо этого, одним из направлений компании «ЭлектроПласт» является направление «Источники питания». Мы предлагаем Вам помощь Конструкторского отдела:

- Подбор оптимального решения, техническое обоснование при выборе компонента;
- Подбор аналогов;
- Консультации по применению компонента;
- Поставка образцов и прототипов;
- Техническая поддержка проекта;
- Защита от снятия компонента с производства.

Как с нами связаться

Телефон: 8 (812) 309 58 32 (многоканальный)
Факс: 8 (812) 320-02-42
Электронная почта: org@eplast1.ru
Адрес: 198099, г. Санкт-Петербург, ул. Калинина, дом 2, корпус 4, литера А.