DRAWING MADE IN AMERICAN PROJECTION

© 1971 BY AMP INCORPORATED. ALL RIGHTS RESERVED. AMP PRODUCTS COVERED BY PATENTS AND/OR PATENTS PENDING.

Unpublished copy not to be reproduced or published without written permission of AMP Incorporated

583722-1 1. AS SHOWN
OBSOLETE ~~583722-3 1. SAME AS 1 EXCEPT~~
WITH SPECIAL MARKING

REVISIONS

ZONE	LTR	DESCRIPTION	DATE	APPROVED
	0	RELEASED WAS 5112-132-2 CUST. J.W.	6-4-71	
	01	ADDED -2 4178 M.S.	7-3-74	M.Z.
	A	REVISED MAT'L. 4657 DR	1-9-76	DR.
	B	REVISED NOTE 2 7490 DK	8-7-81	
	C	REV PER AD0702	5/14/85	CP/
	D	REV PER AD 1735	7-22-87	LEW
	E	REV PER AD 3180	1/89	LW/NWR
	F	REV PER 0010-0337-95	10-17-95	P.B.
✓	G	REV PER EC 0320-349-97	25 NOV 97	NS

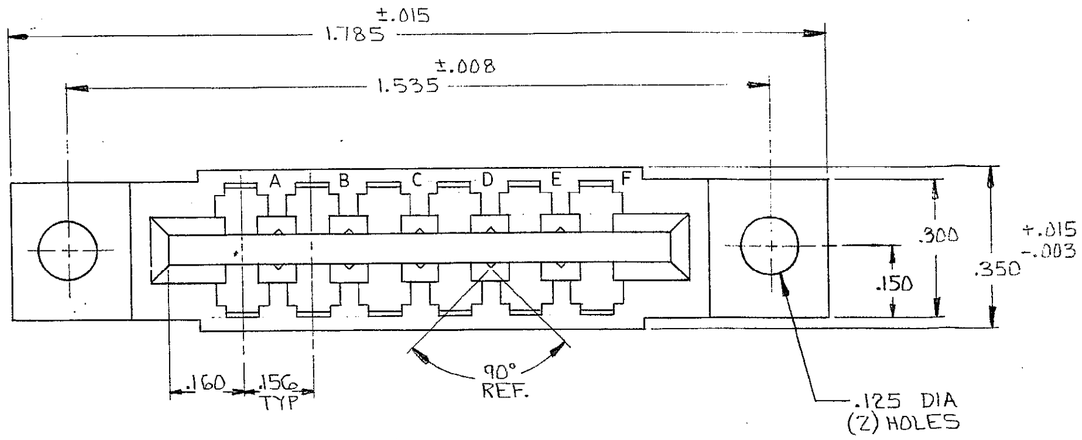

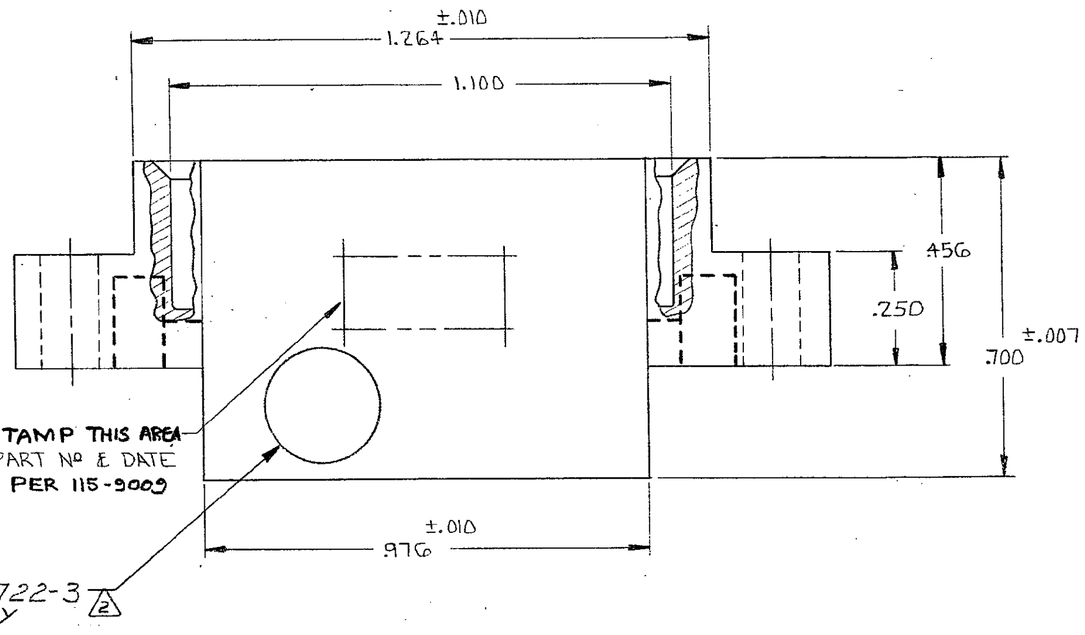

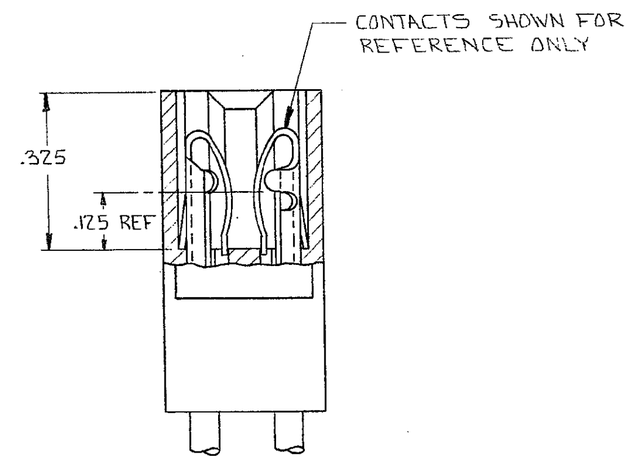

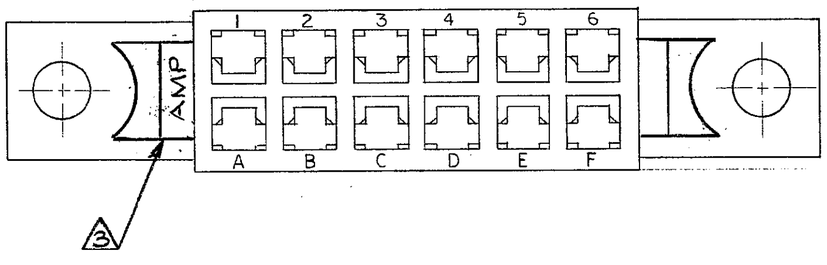

1. ACCEPTS .055 TO .070 THICK P.C. BOARD.
2. .250 ±.015 DIA. WHITE DOT INK STAMPED IN LOWER LEFT HAND CORNER ON EITHER SIDE OF HOUSING
3. VOID CORING PERMISSIBLE AT AMP'S OPTION REF ONLY

UNLESS OTHERWISE SPECIFIED, DIMENSIONS ARE IN INCHES
TOLERANCES ON :
DECIMALS ±.005 ANGLES ± —

MATERIAL
HOUSING : GLASS FILLED NYLON OR POLYESTER
COLOR: BLACK

CONTRACT NO.
DR J. H. Waratyka 6/4/71
CHK J. S. Heide 6/11/71
APPD J. Kaufman 6/11/71
REL R. Shounan 6-18-71
DSGN APPD
OTHER APPD

AMP INCORPORATED
HARRISBURG, PENNSYLVANIA

NAME
HOUSING, AMP LEAF, 6 POSITION, DUAL .156 ℄

SIZE	CODE IDENT NO.	NUMBER
C	00779	583722

SCALE
SHEET 1 OF 1

CUSTOMER DRAWING

NUMBER 583722

1471-1 REV (5/68)

Компания «ЭлектроПласт» предлагает заключение долгосрочных отношений при поставках импортных электронных компонентов на взаимовыгодных условиях!

Наши преимущества:

- Оперативные поставки широкого спектра электронных компонентов отечественного и импортного производства напрямую от производителей и с крупнейших мировых складов;
- Поставка более 17-ти миллионов наименований электронных компонентов;
- Поставка сложных, дефицитных, либо снятых с производства позиций;
- Оперативные сроки поставки под заказ (от 5 рабочих дней);
- Экспресс доставка в любую точку России;
- Техническая поддержка проекта, помощь в подборе аналогов, поставка прототипов;
- Система менеджмента качества сертифицирована по Международному стандарту ISO 9001;
- Лицензия ФСБ на осуществление работ с использованием сведений, составляющих государственную тайну;
- Поставка специализированных компонентов (Xilinx, Altera, Analog Devices, Intersil, Interpoint, Microsemi, Aeroflex, Peregrine, Syfer, Eurofarad, Texas Instrument, Miteq, Cobham, E2V, MA-COM, Hittite, Mini-Circuits,General Dynamics и др.);

Помимо этого, одним из направлений компании «ЭлектроПласт» является направление «Источники питания». Мы предлагаем Вам помощь Конструкторского отдела:

- Подбор оптимального решения, техническое обоснование при выборе компонента;
- Подбор аналогов;
- Консультации по применению компонента;
- Поставка образцов и прототипов;
- Техническая поддержка проекта;
- Защита от снятия компонента с производства.

Как с нами связаться

Телефон: 8 (812) 309 58 32 (многоканальный)
Факс: 8 (812) 320-02-42
Электронная почта: org@eplast1.ru
Адрес: 198099, г. Санкт-Петербург, ул. Калинина, дом 2, корпус 4, литера А.