NUMMER	VERWENDET FÜR	WAR NR.
962884	–	–

Doppelanschlag Kombinationen	von \ mit	0.5	1.0	1.5		
Einzelanschläge	0.5		X	X		
	1.0	X	X			
	X 1.5	X				
	X 2.5					

ÄNDERUNGEN DIE DEM TECHNISCHEN FORTSCHRITT DIENEN, BEHALTEN WIR UNS VOR

VERTRAULICH

UNVERÖFFENTLICHTE ZEICHNUNG. ALLE RECHTE VORBEHALTEN. VERVIELFÄLTIGUNG UND WEITERGABE NUR MIT GENEHMIGUNG DURCH AMP DEUTSCHLAND GMBH

CAD-ORIGINAL
ZEICHNUNG NICHT ÄNDERN

ZEICHNUNG GESCHÜTZT DURCH
© COPYRIGHT 1991
AMP DEUTSCHLAND GMBH
ALLE RECHTE VORBEHALTEN

REV.	ÄNDERUNG	DATUM	NAME
A	neu gezeichnet	10.01.92	H.Gehrke
G	Revisionsstand angeglichen	18-MAR-97	T.Bersch

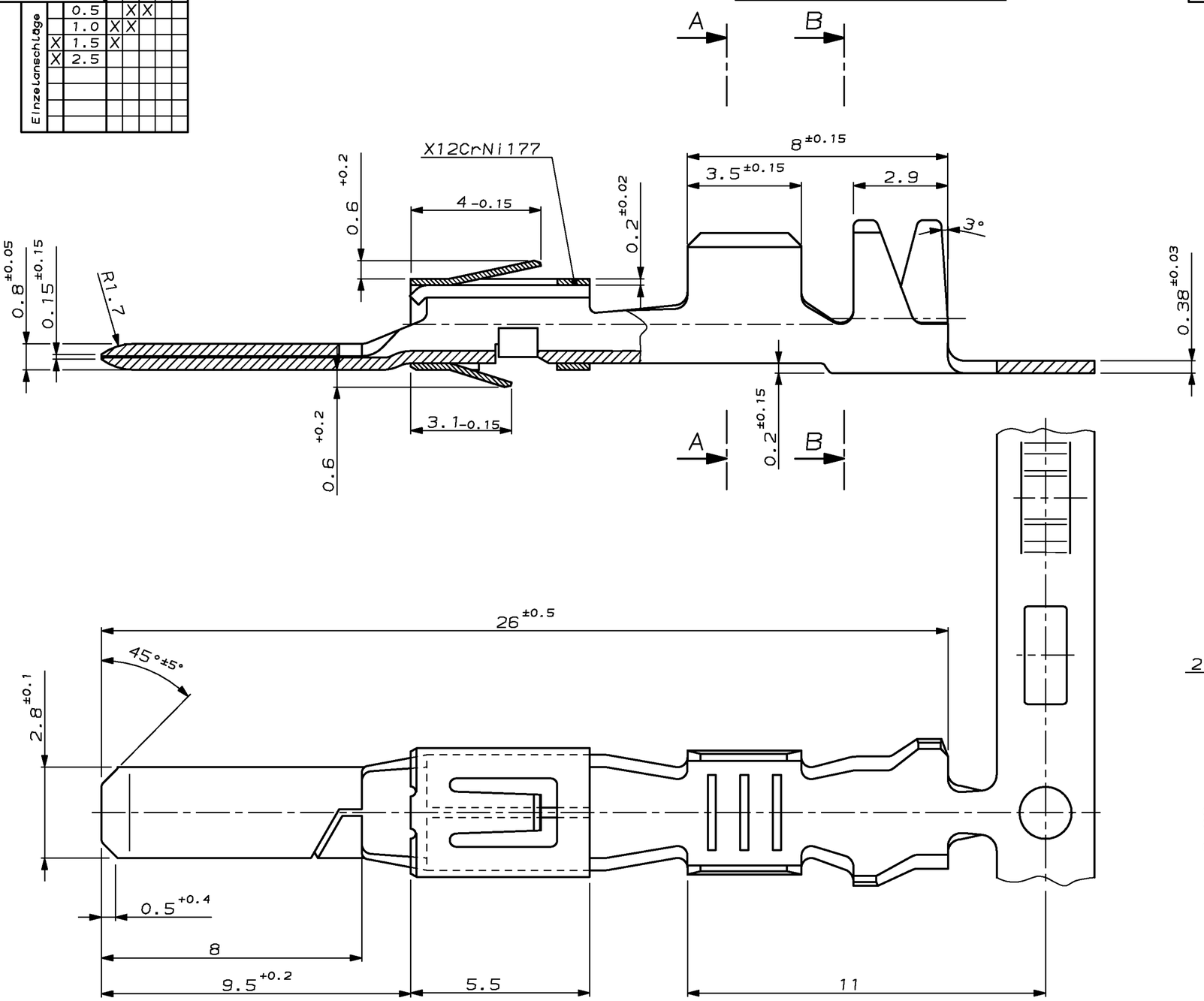

Schnitt B-B

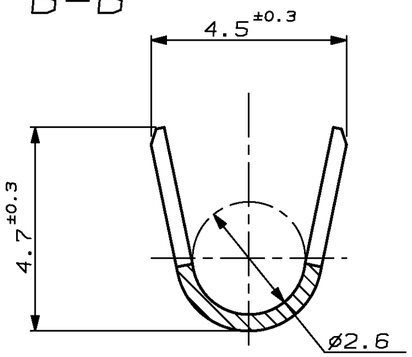

Schnitt A-A

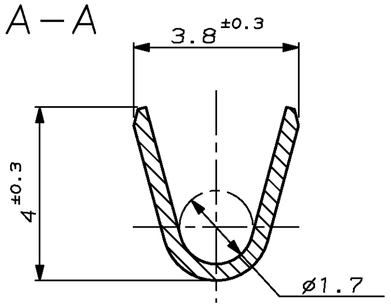

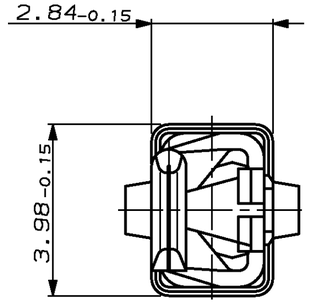

Drahtgrößenbereich: >1-2.5mm²

Isolations-ø: 2.1-2.9mm (FLR)

AMP BESTELL-NR. EINZELAUSFORUNG	AMP BESTELL-NR. BANDWARE	Rev.	WERKSTOFF	OBERFLÄCHE / FARBE
963815-2	962884-2	G	CuFe2	vorverzinnt
963815-1	962884-1	G	CuSn4	vorverzinnt

GEZ. H.Gehrke 10.01.92 GEPR.

ZEICHNUNG GÜLTIG AB .....

AMP — AMP DEUTSCHLAND G.m.b.H. Langen b.Ffm., West Germany

BENENNUNG: 2.8 mm Flachstecker mit doppelter Rastfeder

K

NICHT TOLERIERTE MASSE: ± 0.2, ± 2°

FORMAT: A2

ZEICHNUNGS-NR.: 962884

MASSSTAB: 10:1

BLATT: 1 VON 1

REV.: G

04 FEB 1992 09:08:20 065200 <SO1U54>TEMPS200>U.065200>U.87-9088 S.k962884vw

Компания «ЭлектроПласт» предлагает заключение долгосрочных отношений при поставках импортных электронных компонентов на взаимовыгодных условиях!

Наши преимущества:

- Оперативные поставки широкого спектра электронных компонентов отечественного и импортного производства напрямую от производителей и с крупнейших мировых складов;
- Поставка более 17-ти миллионов наименований электронных компонентов;
- Поставка сложных, дефицитных, либо снятых с производства позиций;
- Оперативные сроки поставки под заказ (от 5 рабочих дней);
- Экспресс доставка в любую точку России;
- Техническая поддержка проекта, помощь в подборе аналогов, поставка прототипов;
- Система менеджмента качества сертифицирована по Международному стандарту ISO 9001;
- Лицензия ФСБ на осуществление работ с использованием сведений, составляющих государственную тайну;
- Поставка специализированных компонентов (Xilinx, Altera, Analog Devices, Intersil, Interpoint, Microsemi, Aeroflex, Peregrine, Syfer, Eurofarad, Texas Instrument, Miteq, Cobham, E2V, MA-COM, Hittite, Mini-Circuits,General Dynamics и др.);

Помимо этого, одним из направлений компании «ЭлектроПласт» является направление «Источники питания». Мы предлагаем Вам помощь Конструкторского отдела:

- Подбор оптимального решения, техническое обоснование при выборе компонента;
- Подбор аналогов;
- Консультации по применению компонента;
- Поставка образцов и прототипов;
- Техническая поддержка проекта;
- Защита от снятия компонента с производства.

Как с нами связаться

Телефон: 8 (812) 309 58 32 (многоканальный)
Факс: 8 (812) 320-02-42
Электронная почта: org@eplast1.ru
Адрес: 198099, г. Санкт-Петербург, ул. Калинина, дом 2, корпус 4, литера А.