THIS DRAWING IS UNPUBLISHED. RELEASED FOR PUBLICATION FEB ,1995.
© COPYRIGHT 1995 By – ALL RIGHTS RESERVED.

LOC	DIST
J	–

REVISIONS 変更

P	LTR	DESCRIPTION	DATE	DWN	APVD
	D	PER REVISED ECO-18-004710	22MAR2018	R.L	H.L

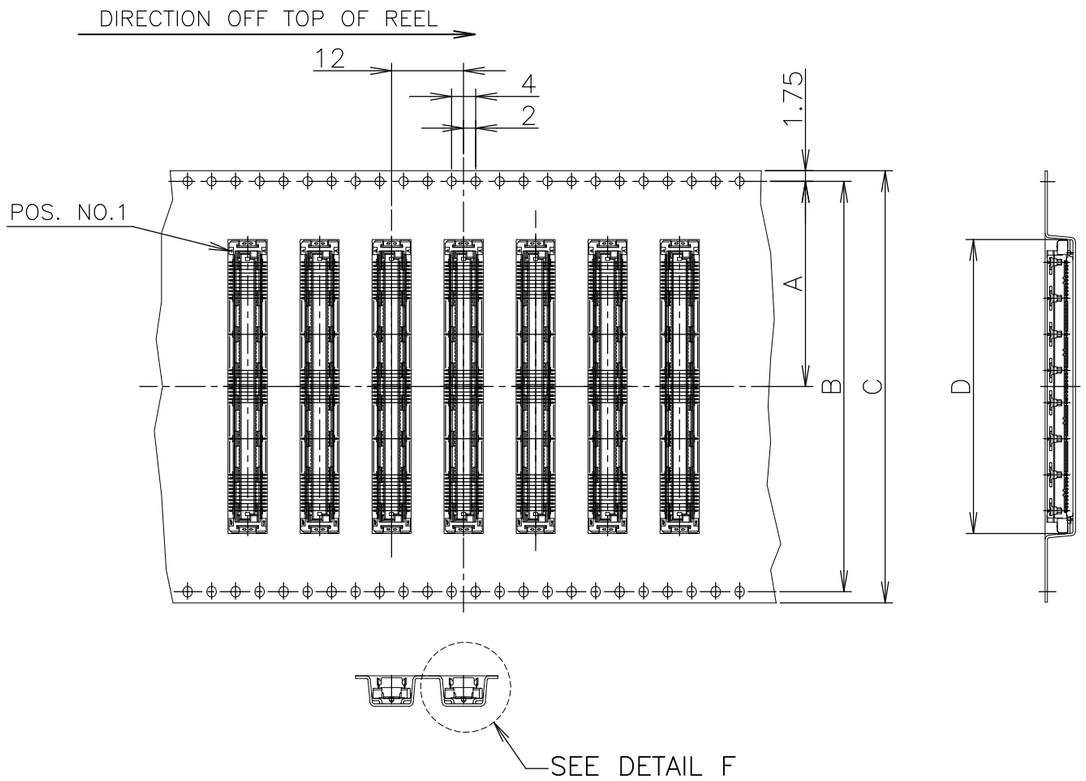

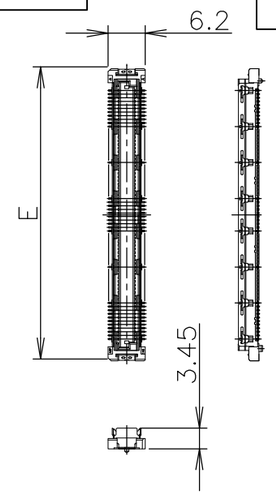

CONNECTOR DETAIL

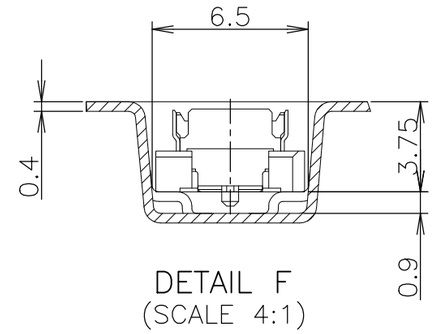

DETAIL F
(SCALE 4:1)

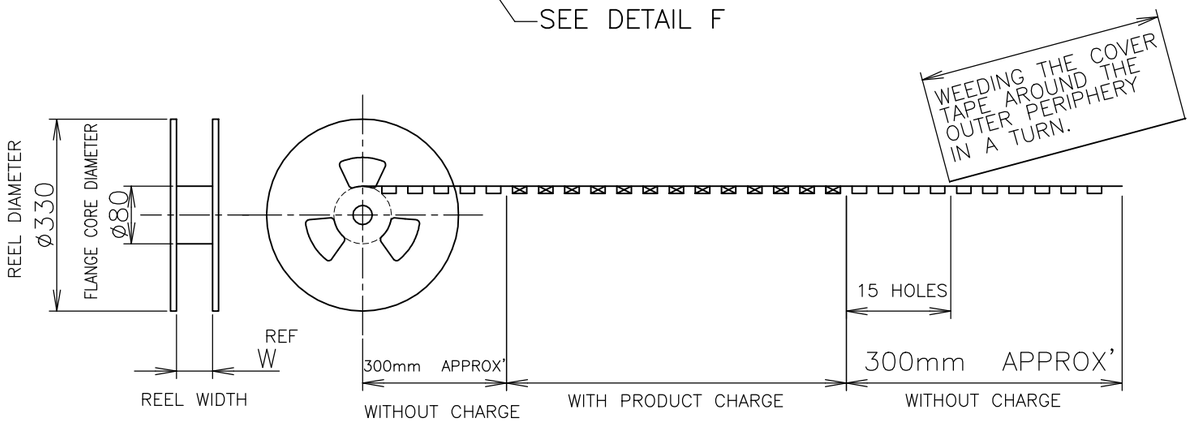

SEALANT	TOOLING STATUS	QTY.	FINISH	W	E	D	C	B	A	POS.	PART NO.
SEALANT	NOT AVAILABLE	1000	2	77.5	54.7	55	72	68.4	34.2	160	6-5353184-1
	AVAILABLE			77.5	48.7	49	72	68.4	34.2	140	6- -0
	NOT AVAILABLE			61.5	42.7	43	56	52.4	26.2	120	5- -9
				61.5	36.7	37	56	52.4	26.2	100	5- -8
				61.5	33.7	34	56	52.4	26.2	90	5- -7
	NOT AVAILABLE			49.5	30.7	31	44	40.4	20.2	80	5- -6
	NOT AVAILABLE			49.5	27.7	28	44	40.4	20.2	70	5- -5
	NOT AVAILABLE			49.5	24.7	25	44	40.4	20.2	60	5- -4
	AVAILABLE			37.5	21.7	22	32	28.4	14.2	50	5- -3
	NOT AVAILABLE			37.5	18.7	19	32	28.4	14.2	40	5- -2
	NOT AVAILABLE	1000	2	29.5	15.7	16	24	—	11.5	30	5-5353184-1
NON SEALANT	AVAILABLE	1000	5	77.5	48.7	49	72	68.4	34.2	140	4-5353184-0
	AVAILABLE		5	61.5	36.7	37	56	52.4	26.2	100	3- -8
	NOT AVAILABLE		2	77.5	54.7	55	72	68.4	34.2	160	1- -1
	AVAILABLE			77.5	48.7	49	72	68.4	34.2	140	1- -0
	NOT AVAILABLE			61.5	42.7	43	56	52.4	26.2	120	-9
	AVAILABLE			61.5	36.7	37	56	52.4	26.2	100	-8
	NOT AVAILABLE			61.5	33.7	34	56	52.4	26.2	90	-7
	NOT AVAILABLE			49.5	30.7	31	44	40.4	20.2	80	-6
	AVAILABLE			49.5	27.7	28	44	40.4	20.2	70	-5
	~~NOT AVAILABLE~~			~~49.5~~	~~24.7~~	~~25~~	~~44~~	~~40.4~~	~~20.2~~	~~60~~	~~-4~~
	~~AVAILABLE~~			~~37.5~~	~~21.7~~	~~22~~	~~32~~	~~28.4~~	~~14.2~~	~~50~~	~~-3~~
	NOT AVAILABLE			37.5	18.7	19	32	28.4	14.2	40	-2
	NOT AVAILABLE	1000	2	29.5	15.7	16	24	—	11.5	30	5353184-1

THIS DRAWING IS A CONTROLLED DOCUMENT.

DIMENSIONS: 単位： 粍 mm

TOLERANCES UNLESS OTHERWISE SPECIFIED: 一般公差

0 PLC	± 0.3
1 PLC	± 0.3
2 PLC	± 0.3
3 PLC	± 0.3
4 PLC	± 0.3
ANGLES	± 3°

MATERIAL 材料: 1

FINISH 仕上: 2 5

DWN	HAWKING HE	08DEC04
CHK	STEVEN YAO	08DEC04
APVD	I.ENOMOTO	08DEC04

PRODUCT SPEC 製品規格: 108-60047

APPLICATION SPEC 取付適用規格: 114-5255

WEIGHT: —

TE Connectivity

NAME 名称: EMBOSS ASSY FH 0.6BTB CONNECTOR PLUG 4H WITH G-PLATE

SIZE	CAGE CODE	DRAWING NO 番号	RESTRICTED TO
A3	00779	C-5353184	—

CUSTOMER DRAWING

SCALE 尺度	SHEET	REV
1:1	1 OF 3	D

THIS DRAWING IS UNPUBLISHED. RELEASED FOR PUBLICATION FEB ,1995.
© COPYRIGHT 1995 By – ALL RIGHTS RESERVED.

LOC	DIST
J	–

REVISIONS 変更

P	LTR	DESCRIPTION	DATE	DWN	APVD
	–	SEE SHEET 1	–	–	–

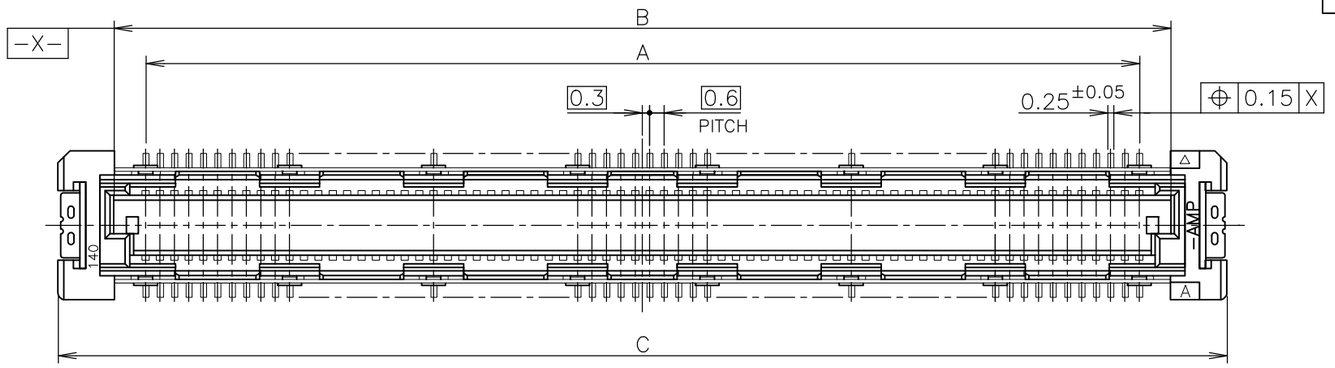

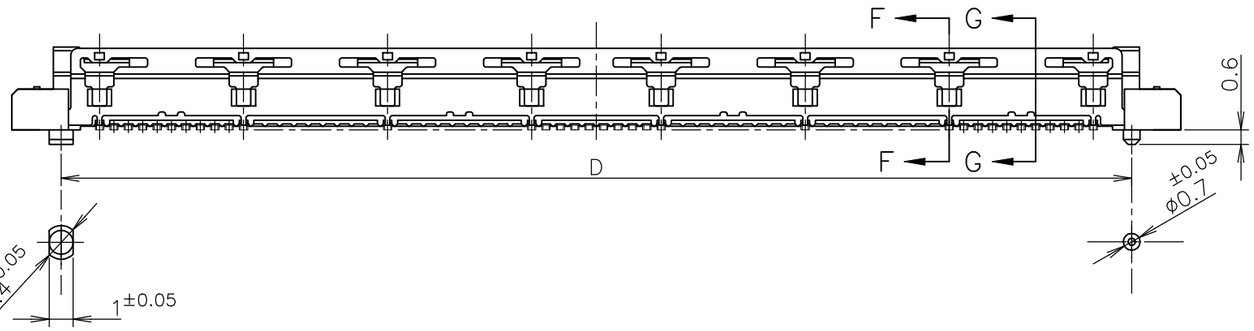

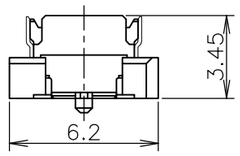

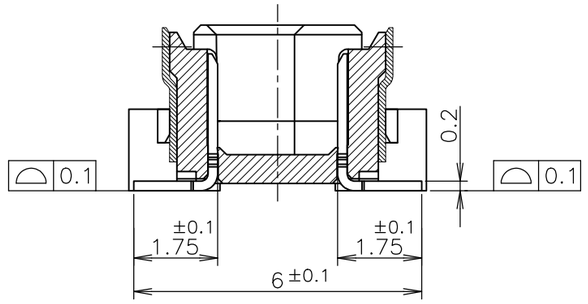

G–G
(SIGNAL POSITION)
(SCALE 8:1)

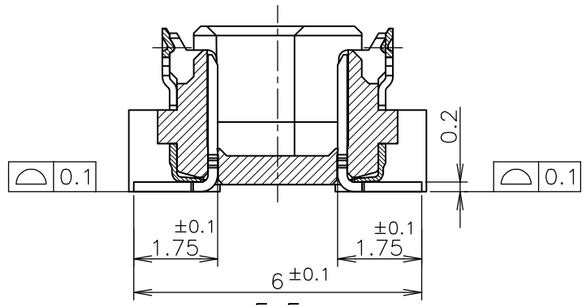

F–F
(GROUND POSITION)
(SCALE 8:1)

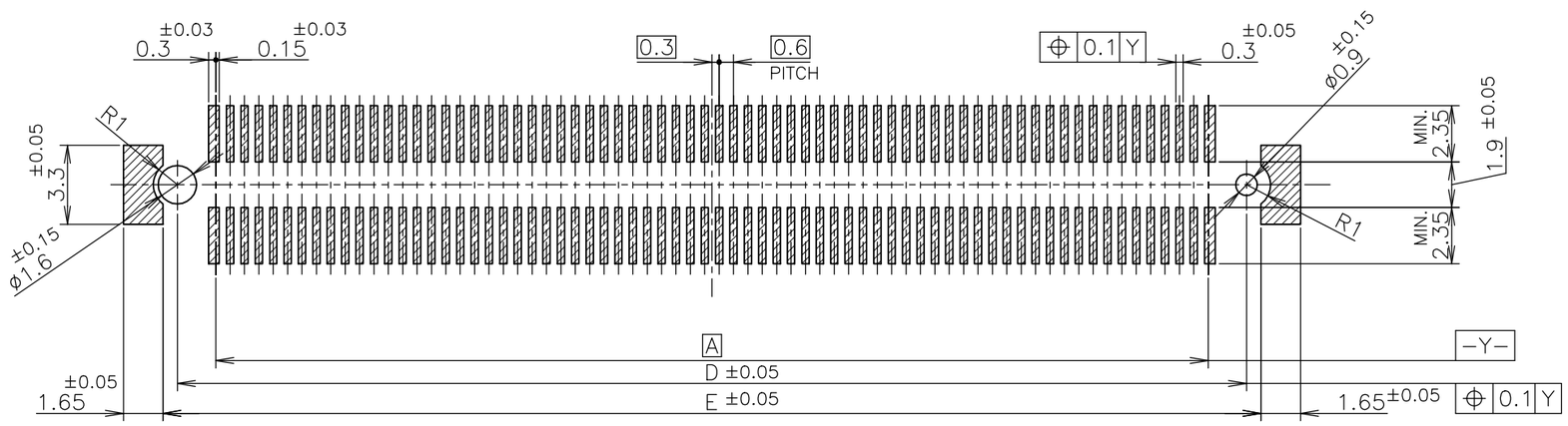

REFERENCE P.C.BOARD LAYOUT

AVAILABLE	51.8	50.6	54.7	50	47.4	160
AVAILABLE	45.8	44.6	48.7	44	41.4	140
NOT AVAILABLE	39.8	38.6	42.7	38	35.4	120
AVAILABLE	33.8	32.6	36.7	32	29.4	100
NOT AVAILABLE	30.8	29.6	33.7	29	26.4	90
NOT AVAILABLE	27.8	26.6	30.7	26	23.4	80
AVAILABLE	24.8	23.6	27.7	23	20.4	70
↑	21.8	20.6	24.7	20	17.4	60
AVAILABLE	18.8	17.6	21.7	17	14.4	50
NOT AVAILABLE	15.8	14.6	18.7	14	11.4	40
NOT AVAILABLE	12.8	11.6	15.7	11	8.4	30
TOOLING STATUS	E	D	C	B	A	POS

1470–19 (3/11)

THIS DRAWING IS A CONTROLLED DOCUMENT.

DIMENSIONS: 単位：粍 mm

TOLERANCES UNLESS OTHERWISE SPECIFIED: 一般公差

0 PLC	± 0.3
1 PLC	± 0.3
2 PLC	± 0.3
3 PLC	± 0.3
4 PLC	± 0.3
ANGLES	± 3°

MATERIAL 材料

FINISH 仕上

DWN
CHK
APVD
PRODUCT SPEC 製品規格
APPLICATION SPEC 取付適用規格
WEIGHT –

CUSTOMER DRAWING

TE Connectivity

NAME 名称: EMBOSS ASSY FH 0.6BTB CONNECTOR PLUG 4H WITH G–PLATE

SIZE	CAGE CODE	DRAWING NO 番号	RESTRICTED TO
A3	00779	C–5353184	–

SCALE 尺度	SHEET	REV
4:1	2 OF 3	D

PROJ NO.695–013

THIS DRAWING IS UNPUBLISHED. RELEASED FOR PUBLICATION FEB ,1995.
© COPYRIGHT 1995 By – ALL RIGHTS RESERVED.

LOC	DIST
J	–

REVISIONS 変更

P	LTR	DESCRIPTION	DATE	DWN	APVD
	–	SEE SHEET 1	–	–	–

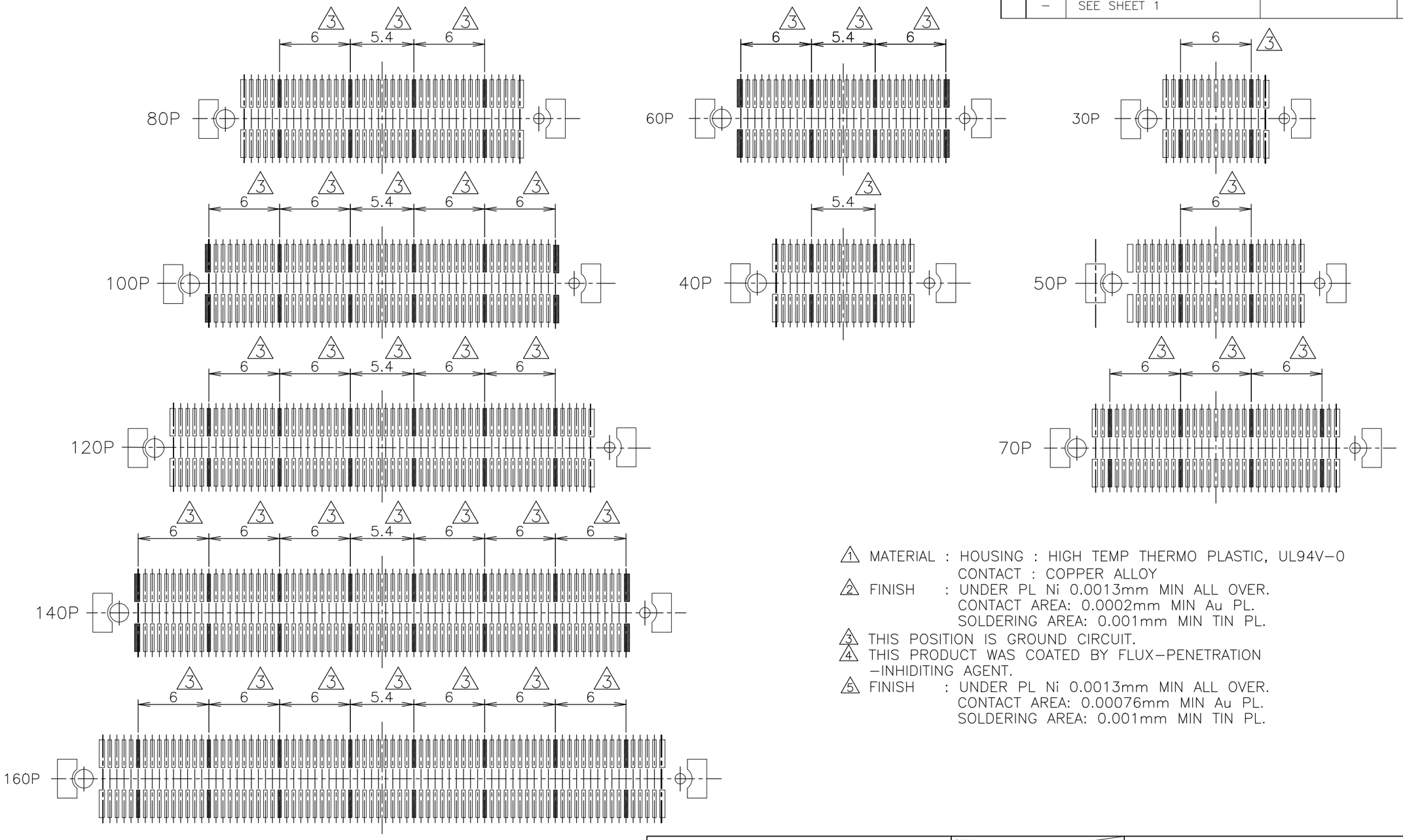

1 MATERIAL : HOUSING : HIGH TEMP THERMO PLASTIC, UL94V-0
CONTACT : COPPER ALLOY

2 FINISH : UNDER PL Ni 0.0013mm MIN ALL OVER.
CONTACT AREA: 0.0002mm MIN Au PL.
SOLDERING AREA: 0.001mm MIN TIN PL.

3 THIS POSITION IS GROUND CIRCUIT.

4 THIS PRODUCT WAS COATED BY FLUX-PENETRATION -INHIDITING AGENT.

5 FINISH : UNDER PL Ni 0.0013mm MIN ALL OVER.
CONTACT AREA: 0.00076mm MIN Au PL.
SOLDERING AREA: 0.001mm MIN TIN PL.

THIS DRAWING IS A CONTROLLED DOCUMENT.

DIMENSIONS: 単位： 粍 mm

TOLERANCES UNLESS OTHERWISE SPECIFIED: 一般公差

0 PLC	± 0.3
1 PLC	± 0.3
2 PLC	± 0.3
3 PLC	± 0.3
4 PLC	± 0.3
ANGLES	± 3°

MATERIAL 材料

FINISH 仕上

DWN
CHK
APVD
PRODUCT SPEC 製品規格
APPLICATION SPEC 取付適用規格
WEIGHT –

CUSTOMER DRAWING

TE Connectivity

NAME 名称: EMBOSS ASSY FH 0.6BTB CONNECTOR PLUG 4H WITH G-PLATE

SIZE	CAGE CODE	DRAWING NO 番号	RESTRICTED TO
A3	00779	C-5353184	–

SCALE 尺度 3:1 | SHEET 3 OF 3 | REV D

PROJ NO.695-013

1470-19 (3/11)

Компания «ЭлектроПласт» предлагает заключение долгосрочных отношений при поставках импортных электронных компонентов на взаимовыгодных условиях!

Наши преимущества:

- Оперативные поставки широкого спектра электронных компонентов отечественного и импортного производства напрямую от производителей и с крупнейших мировых складов;
- Поставка более 17-ти миллионов наименований электронных компонентов;
- Поставка сложных, дефицитных, либо снятых с производства позиций;
- Оперативные сроки поставки под заказ (от 5 рабочих дней);
- Экспресс доставка в любую точку России;
- Техническая поддержка проекта, помощь в подборе аналогов, поставка прототипов;
- Система менеджмента качества сертифицирована по Международному стандарту ISO 9001;
- Лицензия ФСБ на осуществление работ с использованием сведений, составляющих государственную тайну;
- Поставка специализированных компонентов (Xilinx, Altera, Analog Devices, Intersil, Interpoint, Microsemi, Aeroflex, Peregrine, Syfer, Eurofarad, Texas Instrument, Miteq, Cobham, E2V, MA-COM, Hittite, Mini-Circuits,General Dynamics и др.);

Помимо этого, одним из направлений компании «ЭлектроПласт» является направление «Источники питания». Мы предлагаем Вам помощь Конструкторского отдела:

- Подбор оптимального решения, техническое обоснование при выборе компонента;
- Подбор аналогов;
- Консультации по применению компонента;
- Поставка образцов и прототипов;
- Техническая поддержка проекта;
- Защита от снятия компонента с производства.

Как с нами связаться

Телефон: 8 (812) 309 58 32 (многоканальный)
Факс: 8 (812) 320-02-42
Электронная почта: org@eplast1.ru
Адрес: 198099, г. Санкт-Петербург, ул. Калинина, дом 2, корпус 4, литера А.