MODEL NUMBER	DESCRIPTION	SCREWS SUPPLIED	FIGURE
BJ3157F-2C	2 HOLE, Ø.103 CLEARENCE	—	1
BJ3157F-2T	2 HOLE, THREADED 3-56 UNF-2B	—	
BJ3157F-2CS	2 HOLE, Ø.103 CLEARENCE	PAN HEAD 3-56 X 5/16	
BJ3157F-2TS	2 HOLE, THREADED 3-56 UNF-2B	PAN HEAD 3-56 X 5/16	
BJ3157F-4C	4 HOLE, Ø.103 CLEARENCE	—	2
BJ3157F-4T	4 HOLE, THREADED 3-56 UNF-2B	—	
BJ3157F-4CS	4 HOLE, Ø.103 CLEARENCE	PAN HEAD 3-56 X 5/16	
BJ3157F-4TS	4 HOLE, THREADED 3-56 UNF-2B	PAN HEAD 3-56 X 5/16	

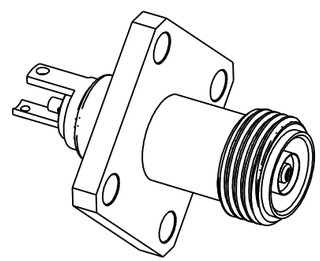

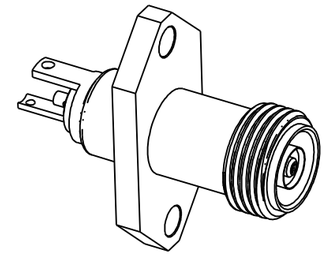

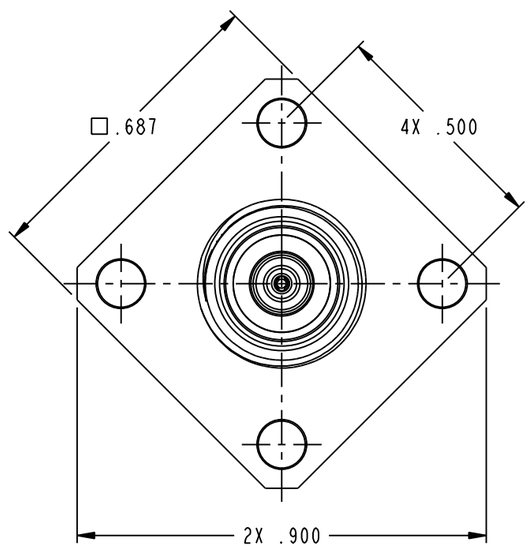

FIGURE 2
BJ3157F-4C SHOWN

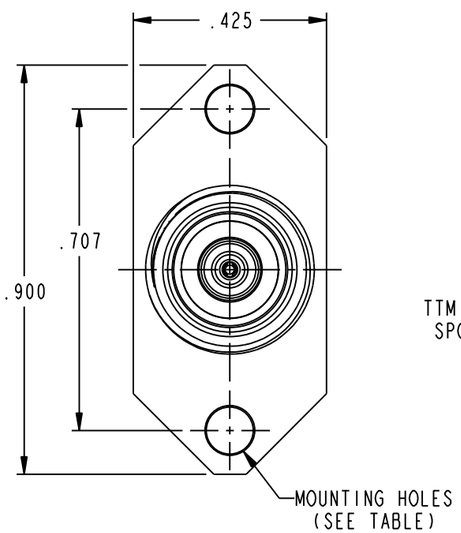

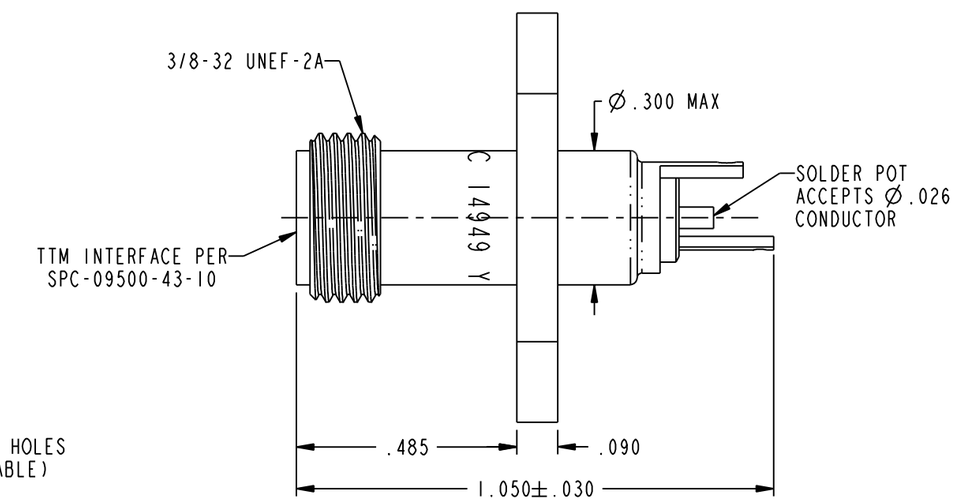

FIGURE 1
BJ3157F-2C SHOWN

NOTES: UNLESS OTHERWISE SPECIFIED.

1. MATERIAL & FINISH:
   1.1 BODY: NICKEL PLATED BRASS
   1.2 INSULATOR: PTFE (TEFLON)
   1.3 INTERMEDIATE CONTACT: GOLD PLATED BRASS
   1.4 DIELECTRIC: PTFE (TEFLON)
   1.5 CENTER CONTACT: GOLD PLATED BERYLLIUM COPPER
   1.6 SCREWS: STAINLESS STEEL

2. ELECTRICAL:
   2.1 FREQUENCY (MAX): 500 MHz
   2.2 IMPEDANCE: NON-CONSTANT

3. PANEL THICKNESS (MAX): .187

4. EXAMPLE OF COMPLETE MODEL NUMBER:

BJ3157F- 2 C S

- BJ3157F- : BASIC PART NO.
- 2 : NUMBER OF HOLES
- C : C = CLEARANCE, T = THREADED
- S : INCLUDED PAN HEAD SCREW (OPTIONAL)

cinch CONNECTIVITY SOLUTIONS an IDEX group	3RD ANGLE PROJECTION	TROMPETER
This PROPRIETARY Document is property of Cinch Connectivity Solutions. It is confidential in nature, non-transferable, and issued with the clear understanding that it is no traced or copied without permission and is returnable upon demand.	RoHS2 ☑ 2011/65/EU	Title: TTM 2 OR 4 HOLE FLANGE MOUNT BULKHEAD JACK
INTERPRET DRAWING IN ACCORDANCE WITH ASME Y14.5-2009.	UNLESS OTHERWISE SPECIFIED UNITS: INCH .XX ±.02 .XXX ±.010 ANGLES ±2°	Model No. BJ3157F-XXX
		Size B · DO NOT SCALE DRAWING · Date: 6/29/2015 · Sheet 1 OF 1

Компания «ЭлектроПласт» предлагает заключение долгосрочных отношений при поставках импортных электронных компонентов на взаимовыгодных условиях!

Наши преимущества:

- Оперативные поставки широкого спектра электронных компонентов отечественного и импортного производства напрямую от производителей и с крупнейших мировых складов;
- Поставка более 17-ти миллионов наименований электронных компонентов;
- Поставка сложных, дефицитных, либо снятых с производства позиций;
- Оперативные сроки поставки под заказ (от 5 рабочих дней);
- Экспресс доставка в любую точку России;
- Техническая поддержка проекта, помощь в подборе аналогов, поставка прототипов;
- Система менеджмента качества сертифицирована по Международному стандарту ISO 9001;
- Лицензия ФСБ на осуществление работ с использованием сведений, составляющих государственную тайну;
- Поставка специализированных компонентов (Xilinx, Altera, Analog Devices, Intersil, Interpoint, Microsemi, Aeroflex, Peregrine, Syfer, Eurofarad, Texas Instrument, Miteq, Cobham, E2V, MA-COM, Hittite, Mini-Circuits,General Dynamics и др.);

Помимо этого, одним из направлений компании «ЭлектроПласт» является направление «Источники питания». Мы предлагаем Вам помощь Конструкторского отдела:

- Подбор оптимального решения, техническое обоснование при выборе компонента;
- Подбор аналогов;
- Консультации по применению компонента;
- Поставка образцов и прототипов;
- Техническая поддержка проекта;
- Защита от снятия компонента с производства.

Как с нами связаться

Телефон: 8 (812) 309 58 32 (многоканальный)
Факс: 8 (812) 320-02-42
Электронная почта: org@eplast1.ru
Адрес: 198099, г. Санкт-Петербург, ул. Калинина, дом 2, корпус 4, литера А.