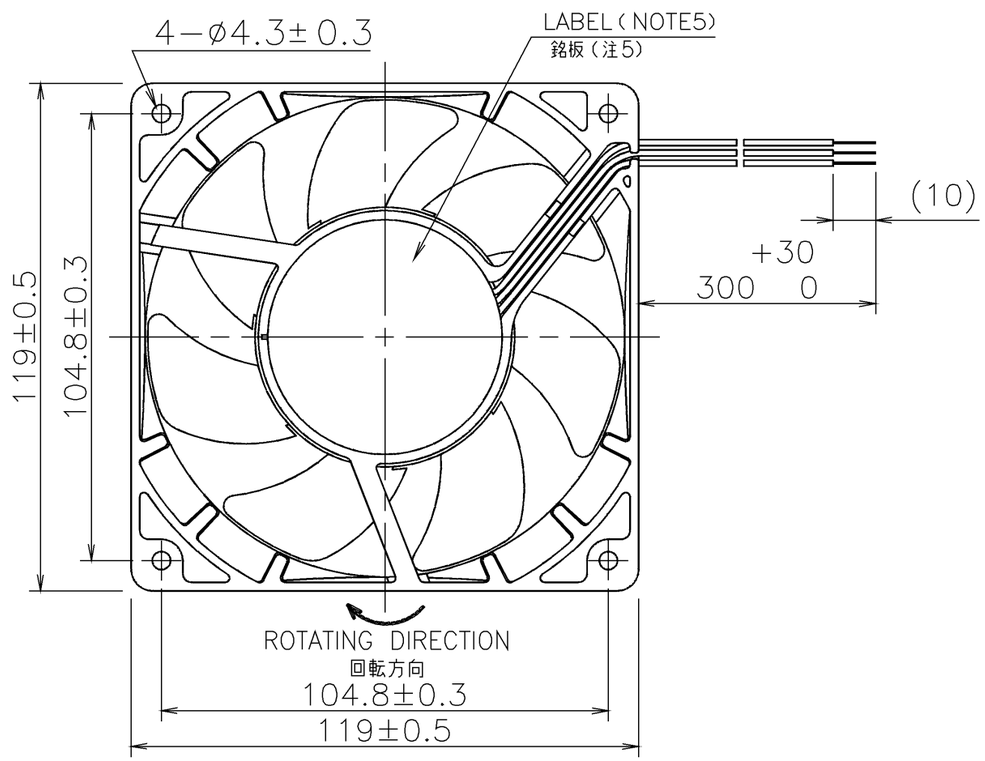

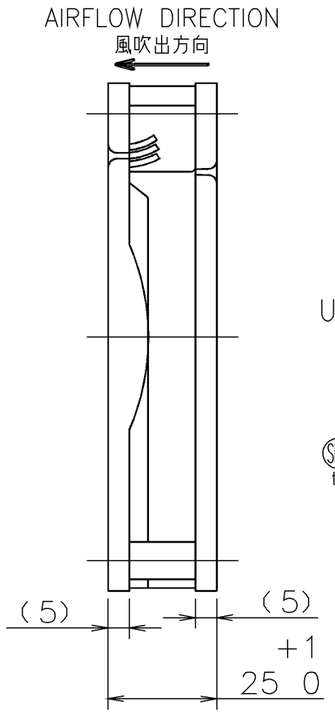

LEAD WIRE
リード線
UL1007 AWG24

⊕ RED 赤
⊖ BLUE 青
SENSOR センサー YELLOW 黄

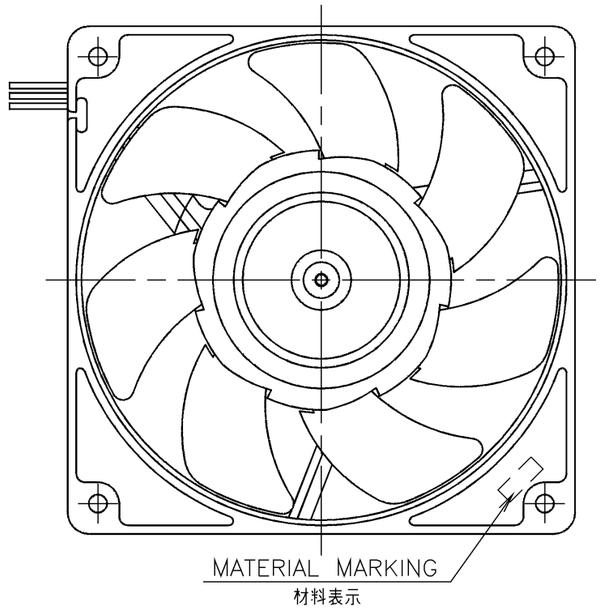

RATED VOLTAGE 定格電圧	12 V DC
OPERATING VOLTAGE 使用電圧範囲	6 V DC ～ 13.8 V DC
RATED CURRENT 定格電流	0.09 A AT 12 V DC 0.09 A （DC12 Vにて）
RATED SPEED 定格回転速度	1400 min^{-1} AT 12 V DC (NOMINAL) 1400 min^{-1} (DC12 Vにて) （中心値）
INSULATION RESISTANCE 絶縁抵抗	10 MΩ MIN. AT 500 V DC NOTE2 DC500 Vメガーにて10 MΩ以上 （注2）
DIELECTRIC STRENGTH 絶縁耐圧	ONE MINUTE AT 500 V AC, 50/60 Hz NOTE2 AC50/60 Hz, 500 Vにて1分間耐えること（注2）
OPERATING TEMP. RANGE 使用温度範囲	−10 ℃ ～ +60 ℃
SOUND PRESSURE LEVEL 音圧レベル	24 dB[A] (NOMINAL) NOTE1 24 dB(A) （中心値） （注1）
MASS 質量	APPROX. 240 g 約 240 g
MATERIAL 材質	FRAME,IMPELLER : PLASTICS フレーム，羽根 ：樹脂成形品

NOTE:
注

1. MEASURED AT 1 m DISTANCE FROM THE AIR INLET.
   ファン吸込側より1 mにて測定する。
2. MEASURED BETWEEN THE LEAD WIRES AND THE FRAME.
   リード線導体部とフレームとの間。
3. MOTOR IS PROTECTED FROM DAMAGE OF LOCKED ROTOR CONDITION AT THE OPERATING VOLTAGE.
   ファン拘束時焼損の恐れはない。
4. SENSOR SPEC., SEE 9D0001H012.
   センサー仕様は、9D0001H012による。
5. PRINT PRODUCT NAME, MODEL No., MANUFACTURER, AND MANUFACTURED DATE ETC.
   品名，型名，製造会社名 及び 製造年月日等を表示する。

PERFORMANCE CURVES

風量ー静圧特性例

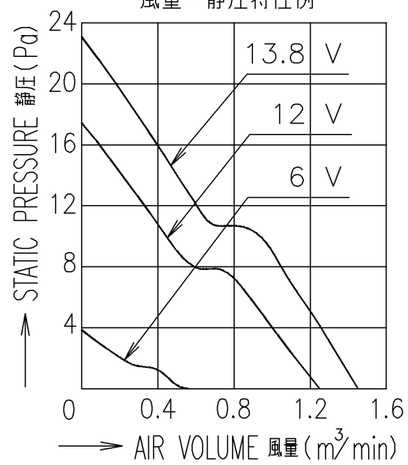

記号 REV.	記事 DESCRIPTION	日付 DATE
B	E0079383	06−11−20
A	新規作成 成沢	01−11−27

単位 UNIT: mm
尺度 SCALE:

承認 APPROVED BY: K. Miyahara 06−11−29
審査 CHECKED BY: M. Fujiwara 06−11−28
設計 DESIGNED BY: AJIMA 06−11−20

REFERENCE ONLY

12 V L SPEED LOCK SENSOR
12V L スピード ロックセンサー

名称 TITLE
SAN ACE 120(G)
RIBBED
サンエース120 Gタイプ リブ付

図番 DWG NO. 9G1212L4D01 REV. B

山洋電気株式会社
SANYO DENKI CO.,LTD.

A3G-F1

00468302

SENSOR SPECIFICATION FOR BRUSHLESS DC FAN

ブラシレスDCファン　センサー仕様

1. OUTPUT CIRCUIT – OPEN COLLECTOR
出力回路－オープンコレクタ

2. SPECIFICATION
仕様

V_{CE} = +27.6 V DC MAX.

I_C = 5 mA MAX. (V_{OL} = V_{CE}(SAT) = 0.6 V MAX.)

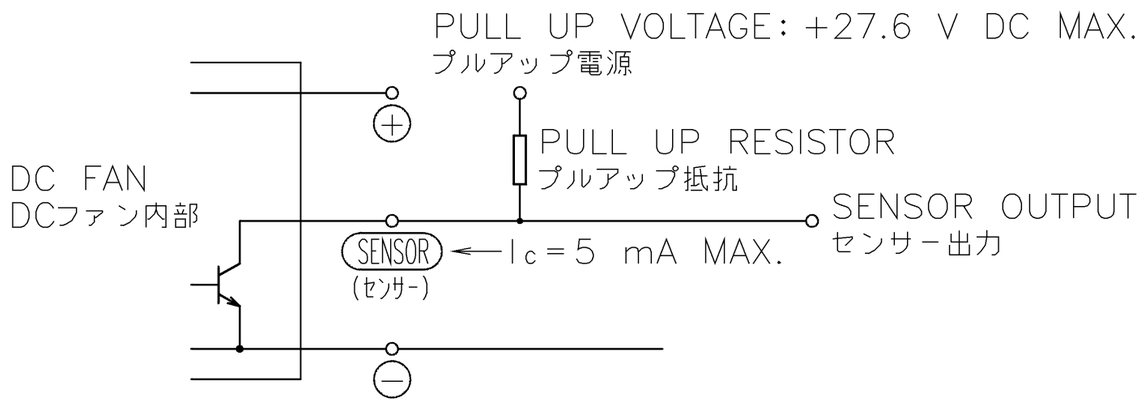

3. WAVEFORM OF SENSOR OUTPUT
センサー出力波形

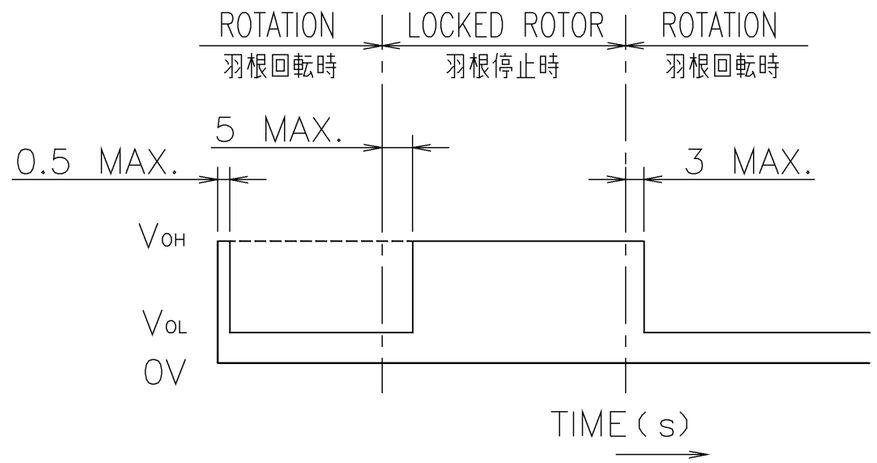

NOTE : OUTPUT COMES QUITE V_{OL} LEVEL WITHIN 0.5 s. AFTER OPERATING POWER SUPPLIED TO FAN.

注.　出力が完全にV_{OL} になる時間は電源投入後、0.5 s以下。

記号 REV.	記事 DESCRIPTION	日付 DATE
G	E0036053	00−09−01
F	E0035505	00−08−04
E	E0016073	98−04−15
D	ECN−F−1860	94−04−15
A	新規作成　村田	88−11−19

単位 UNIT: mm

尺度 SCALE:

承認 APPROVED BY: K. Watanabe 00−09−25

審査 CHECKED BY: K. Iwanaka 00−09−25

設計 DESIGNED BY: WATANABE 00−09−01

REFERENCE ONLY

名称 TITLE: LOCK SENSOR ロックセンサー

SENSOR SPECIFICATION
BLDCファン　センサー仕様

山洋電気株式会社
SANYO DENKI CO.,LTD.

図番 DWG NO. 9D0001H012　REV. G

A3G-F1

00003241

Компания «ЭлектроПласт» предлагает заключение долгосрочных отношений при поставках импортных электронных компонентов на взаимовыгодных условиях!

Наши преимущества:

- Оперативные поставки широкого спектра электронных компонентов отечественного и импортного производства напрямую от производителей и с крупнейших мировых складов;
- Поставка более 17-ти миллионов наименований электронных компонентов;
- Поставка сложных, дефицитных, либо снятых с производства позиций;
- Оперативные сроки поставки под заказ (от 5 рабочих дней);
- Экспресс доставка в любую точку России;
- Техническая поддержка проекта, помощь в подборе аналогов, поставка прототипов;
- Система менеджмента качества сертифицирована по Международному стандарту ISO 9001;
- Лицензия ФСБ на осуществление работ с использованием сведений, составляющих государственную тайну;
- Поставка специализированных компонентов (Xilinx, Altera, Analog Devices, Intersil, Interpoint, Microsemi, Aeroflex, Peregrine, Syfer, Eurofarad, Texas Instrument, Miteq, Cobham, E2V, MA-COM, Hittite, Mini-Circuits,General Dynamics и др.);

Помимо этого, одним из направлений компании «ЭлектроПласт» является направление «Источники питания». Мы предлагаем Вам помощь Конструкторского отдела:

- Подбор оптимального решения, техническое обоснование при выборе компонента;
- Подбор аналогов;
- Консультации по применению компонента;
- Поставка образцов и прототипов;
- Техническая поддержка проекта;
- Защита от снятия компонента с производства.

Как с нами связаться

Телефон: 8 (812) 309 58 32 (многоканальный)
Факс: 8 (812) 320-02-42
Электронная почта: org@eplast1.ru
Адрес: 198099, г. Санкт-Петербург, ул. Калинина, дом 2, корпус 4, литера А.