THIS DRAWING IS UNPUBLISHED. RELEASED FOR PUBLICATION –,– .
© COPYRIGHT – By – ALL RIGHTS RESERVED.

REVISIONS

P	LTR	DESCRIPTION	DATE	DWN	APVD
	C3	CONTACT GOLD FINISH THICKNESS CORRECTED FROM 50µm TO 30µm AND OVERMOLD MATERIAL NOTE IS REMOVED.	26MAY2017	TJ	NG

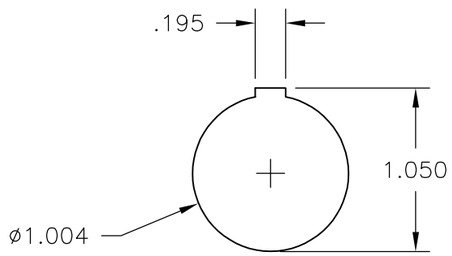

BACKEND DIMS.
OF RECEPTACLE

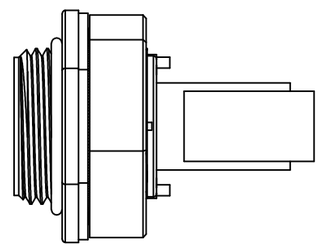

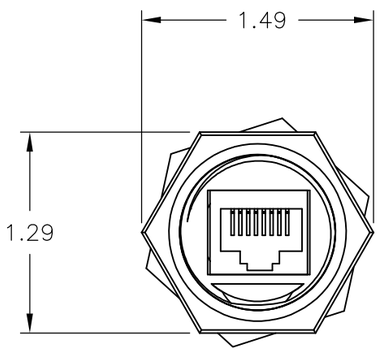

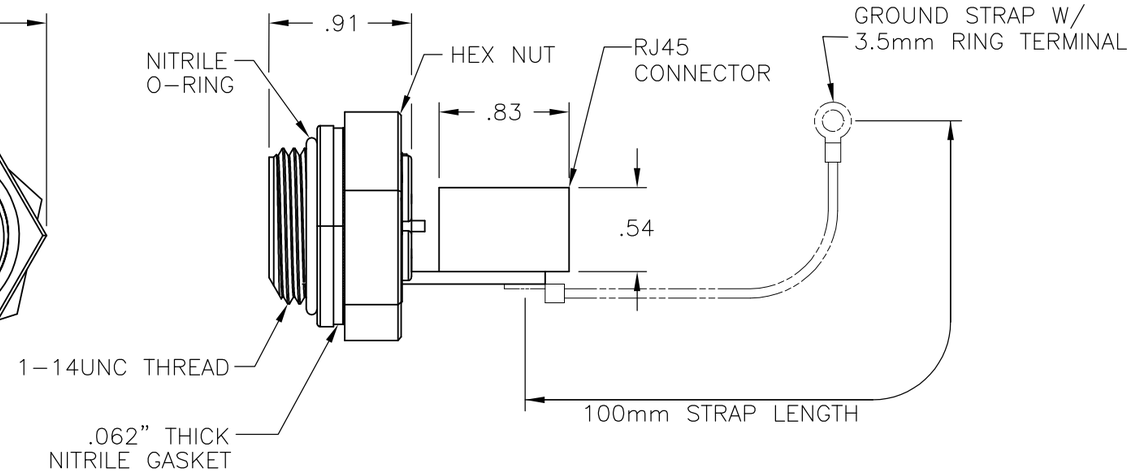

NOTES:

1 ENVIRONMENTAL SPECIFICATIONS:
OPERATING TEMPERATURE: –20°c TO 80°c
IEC IP67 COMPLIANT

2 ELECTRICAL SPECIFICATIONS:
TIA/EIA RATING: CAT 5E
CURRENT RATING: 1.5A
VOLTAGE RATING: 125 V DC
RETURN LOSS: 5 dB AT 100 MHz

3 PHYSICAL SPECIFICATIONS:
O–RING MATERIAL: VITON
INSERT MATERIAL: ABS
COUPLING NUT MATERIAL: ABS
SHELL MATERIAL: ABS
PANEL THICKNESS: .125" MAX WITH GASKET
.187" MAX WITHOUT GASKET
.062" MIN
CONTACT FINISH: 30µm OF GOLD OVER 100µm OF NICKEL

4 SIZE OF SOLDER FILLET FROM THE SHIELD GROUND MAY VARY.

OBSOLETE	YES	1546413–4
	NO	1546413–3
SUPERSEDED	YES	1546413–2
SUPERSEDED	NO	1546413–1
	GROUND STRAP	PART NO.

STANDARD RJ45 PIN LAYOUT
1 TO 1
2 TO 2
3 TO 3
4 TO 4
5 TO 5
6 TO 6
7 TO 7
8 TO 8

THIS DRAWING IS A CONTROLLED DOCUMENT.

DIMENSIONS: INCHES

TOLERANCES UNLESS OTHERWISE SPECIFIED:
0 PLC ± –
1 PLC ± –
2 PLC ± .02
3 PLC ± .005
4 PLC ± –
ANGLES ± 2°

MATERIAL: REFER NOTES
FINISH: REFER NOTES

DWN S SCHLEGEL 09OCT2002
CHK H WAKEEM 10/9/02
APVD H WAKEEM 10/9/02
PRODUCT SPEC —
APPLICATION SPEC —
WEIGHT

TE Connectivity

NAME
RJ–45 BULKHEAD PASS THROUGH
WITH BACKSIDE JACK
–

SIZE	CAGE CODE	DRAWING NO	RESTRICTED TO
A3	00779	C–1546413	—

CUSTOMER DRAWING | SCALE NTS | SHEET 1 OF 1 | REV C3

Компания «ЭлектроПласт» предлагает заключение долгосрочных отношений при поставках импортных электронных компонентов на взаимовыгодных условиях!

Наши преимущества:

- Оперативные поставки широкого спектра электронных компонентов отечественного и импортного производства напрямую от производителей и с крупнейших мировых складов;
- Поставка более 17-ти миллионов наименований электронных компонентов;
- Поставка сложных, дефицитных, либо снятых с производства позиций;
- Оперативные сроки поставки под заказ (от 5 рабочих дней);
- Экспресс доставка в любую точку России;
- Техническая поддержка проекта, помощь в подборе аналогов, поставка прототипов;
- Система менеджмента качества сертифицирована по Международному стандарту ISO 9001;
- Лицензия ФСБ на осуществление работ с использованием сведений, составляющих государственную тайну;
- Поставка специализированных компонентов (Xilinx, Altera, Analog Devices, Intersil, Interpoint, Microsemi, Aeroflex, Peregrine, Syfer, Eurofarad, Texas Instrument, Miteq, Cobham, E2V, MA-COM, Hittite, Mini-Circuits,General Dynamics и др.);

Помимо этого, одним из направлений компании «ЭлектроПласт» является направление «Источники питания». Мы предлагаем Вам помощь Конструкторского отдела:

- Подбор оптимального решения, техническое обоснование при выборе компонента;
- Подбор аналогов;
- Консультации по применению компонента;
- Поставка образцов и прототипов;
- Техническая поддержка проекта;
- Защита от снятия компонента с производства.

Как с нами связаться

Телефон: 8 (812) 309 58 32 (многоканальный)
Факс: 8 (812) 320-02-42
Электронная почта: org@eplast1.ru
Адрес: 198099, г. Санкт-Петербург, ул. Калинина, дом 2, корпус 4, литера А.