! PROJECTION
ED. RELEASED FOR PUBLICATION ,19 .
BY AMP INCORPORATED. ALL INTERNATIONAL RIGHTS RESERVED.

LOC	DIST
AD	25

P	F	ZONE	LTR	REVISIONS DESCRIPTION
			O	DRAWN
			B	ECN AD5586, AD5640
			C	ECN AD5876
			D	ECN AD5871
			E	ECN AD6256
			F	EC 0010-1559-93
			G	EC 0010-0436-94

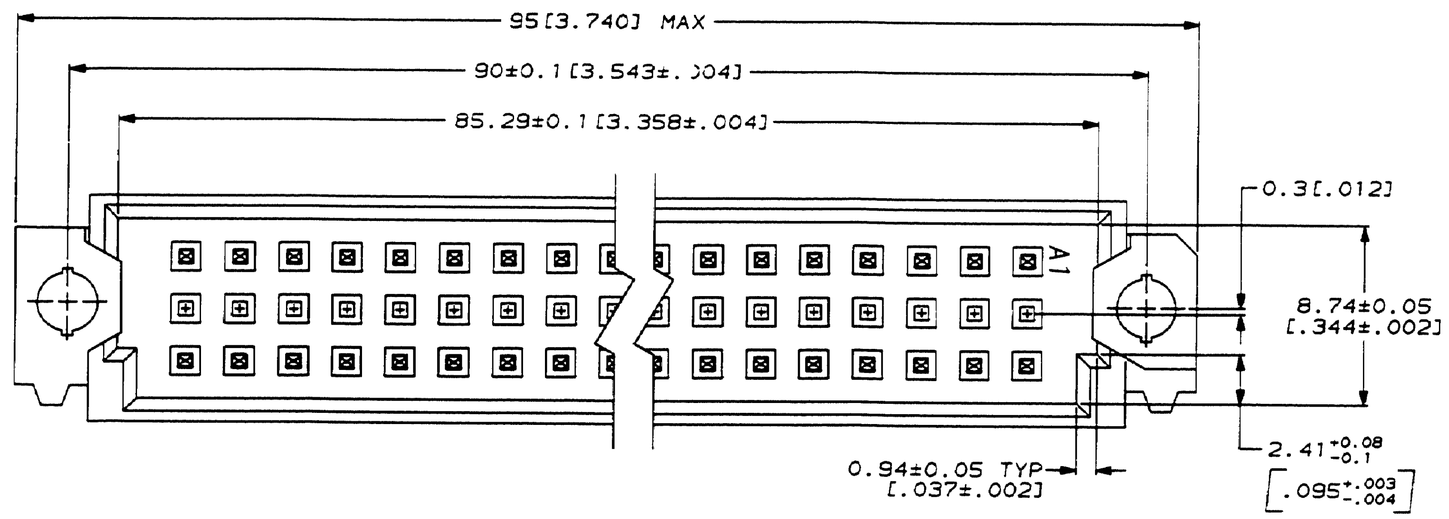

1. HOUSING MATERIAL: GLASS-FILLED POLYESTER. COLOR: GRAY
2. POST MATERIAL: BRASS.
3. POST FINISH: DIN 41612 CLASS 3 IN CONTACT AREA. TIN-LEAD PLATE ON POSTS.
4. POST FINISH: DIN 41612 CLASS 2 IN CONTACT AREA. TIN-LEAD PLATE ON POSTS.
5. RECOMMENDED HOLE SIZE FOR MANUAL APPLICATION OF CONNECTOR ONTO PC BOARD.
6. PART NUMBER, DATE CODE MARKED THIS APPROXIMATE AREA.
7. MARKING ON THIS SIDE.

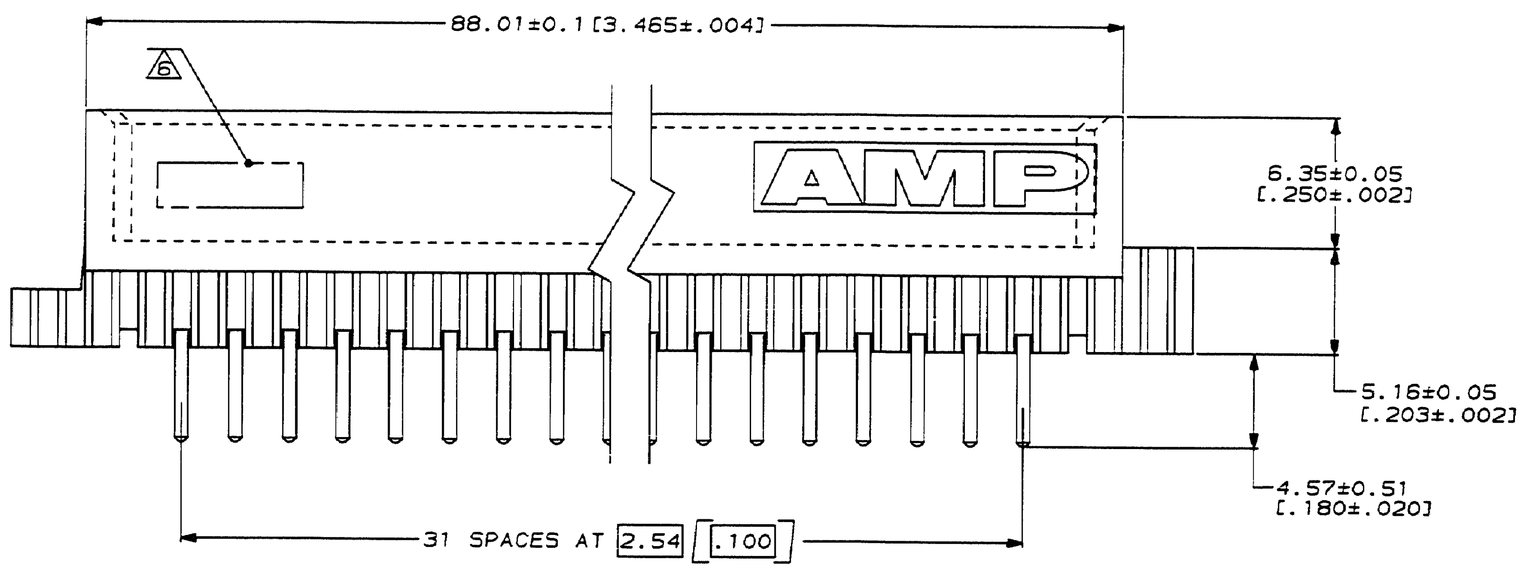

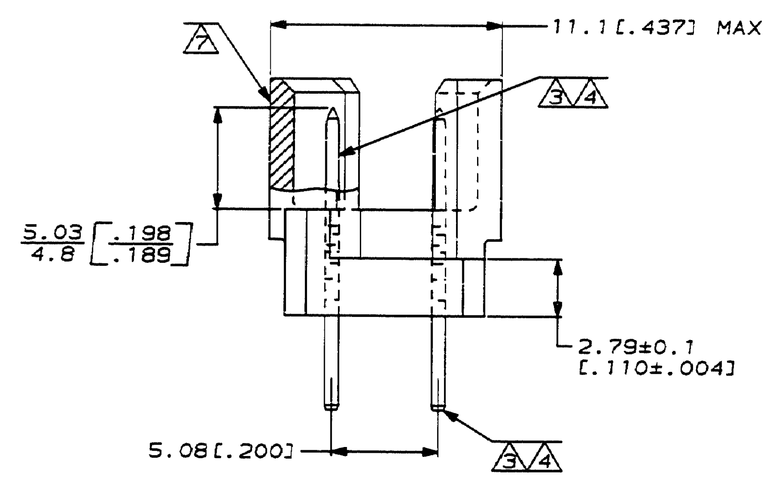

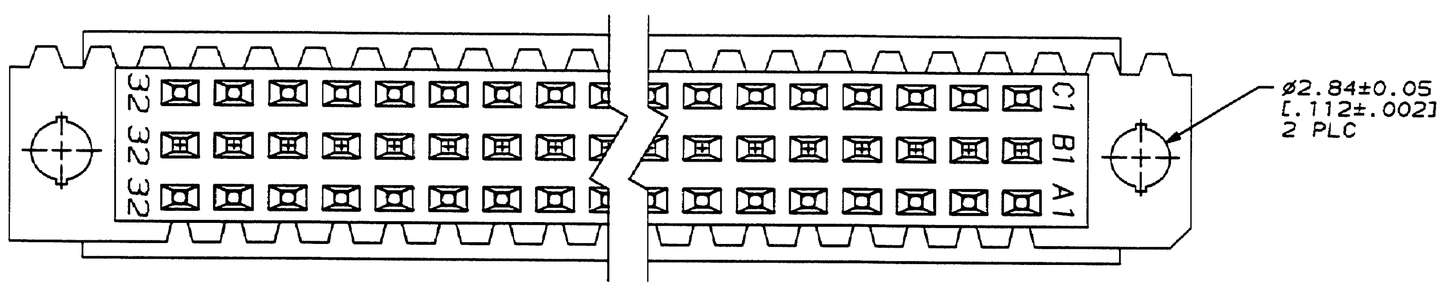

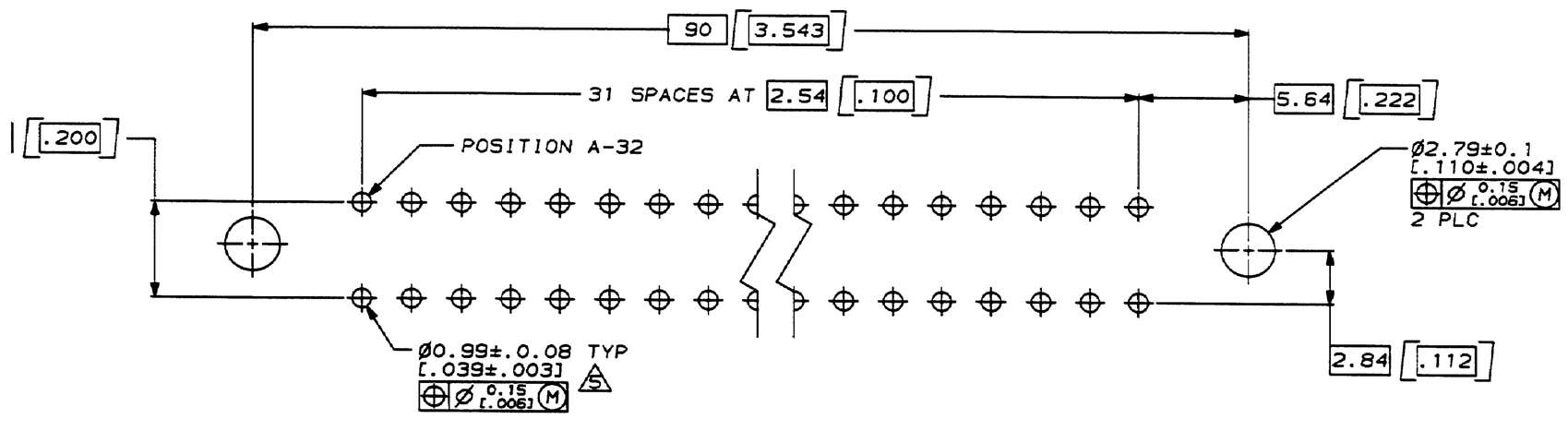

PC BOARD LAYOUT

SUPERSEDED BY 650934-5							
	3	1-32	X	-	X	64	
	4	1-32	X	-	X	64	
NOTES	POSITIONS LOADED		C	B	A	NO. OF LOADED POSITION	ASSY
			ROWS LOADED				

DO NOT SCALE PRINT. UNLESS SPECIFIED DIMENSIONS IN mm [INCHES] TOLERANCES ON , 1 PLC DEC ± - 2 PLC DEC ± 0.13[.005] ANGLES ± -	DR L. BRINER 3/18/91	AMP — AMP Incorporc Harrisburg, PA
MATERIAL HOUSING: 1 POST: 2	CHK D.C. RUBENDALL 3/26/91	NAME PIN ASSEMBLY, EURO TYPE "R"
	APPD D.C. RUBENDALL 3/26/91	
	APPD K.R. PARMER 3/26/91	
	PRODUCT SPEC -	
FINISH POST: 3 4 -	APPLICATION SPEC -	SIZE D · CAGE CODE 00779 · DRAWING NO 650
	WEIGHT -	SCALE 5:1 · SHEET

ic/dept1725/amp20443

	DATE	APPD
	-	-
	6/10/91	LSB
	11/14/91	LSB
	12/30/91	LSB
	6/2/92	LSB
	11/8/93	LSB
	3/25/94	LSB

934-9
934-5
RT NUMBER
T NO
5-3608
D,
4
1 OF 1
RAWING

Компания «ЭлектроПласт» предлагает заключение долгосрочных отношений при поставках импортных электронных компонентов на взаимовыгодных условиях!

Наши преимущества:

- Оперативные поставки широкого спектра электронных компонентов отечественного и импортного производства напрямую от производителей и с крупнейших мировых складов;
- Поставка более 17-ти миллионов наименований электронных компонентов;
- Поставка сложных, дефицитных, либо снятых с производства позиций;
- Оперативные сроки поставки под заказ (от 5 рабочих дней);
- Экспресс доставка в любую точку России;
- Техническая поддержка проекта, помощь в подборе аналогов, поставка прототипов;
- Система менеджмента качества сертифицирована по Международному стандарту ISO 9001;
- Лицензия ФСБ на осуществление работ с использованием сведений, составляющих государственную тайну;
- Поставка специализированных компонентов (Xilinx, Altera, Analog Devices, Intersil, Interpoint, Microsemi, Aeroflex, Peregrine, Syfer, Eurofarad, Texas Instrument, Miteq, Cobham, E2V, MA-COM, Hittite, Mini-Circuits,General Dynamics и др.);

Помимо этого, одним из направлений компании «ЭлектроПласт» является направление «Источники питания». Мы предлагаем Вам помощь Конструкторского отдела:

- Подбор оптимального решения, техническое обоснование при выборе компонента;
- Подбор аналогов;
- Консультации по применению компонента;
- Поставка образцов и прототипов;
- Техническая поддержка проекта;
- Защита от снятия компонента с производства.

Как с нами связаться

Телефон: 8 (812) 309 58 32 (многоканальный)
Факс: 8 (812) 320-02-42
Электронная почта: org@eplast1.ru
Адрес: 198099, г. Санкт-Петербург, ул. Калинина, дом 2, корпус 4, литера А.