THIS DRAWING IS UNPUBLISHED. RELEASED FOR PUBLICATION AUG ,2006.
© COPYRIGHT – BY TYCO ELECTRONICS CORPORATION. ALL RIGHTS RESERVED.

| LOC | DIST |
|---|---|
| DW | — |

REVISIONS

| P | LTR | DESCRIPTION | DATE | DWN | APVD |
|---|---|---|---|---|---|
| | C | REVISED. (ECR-12-010450) | 06MAR13 | JC | WK |

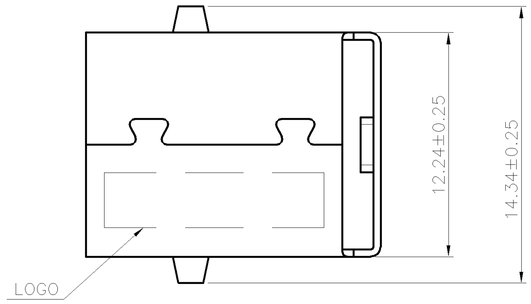


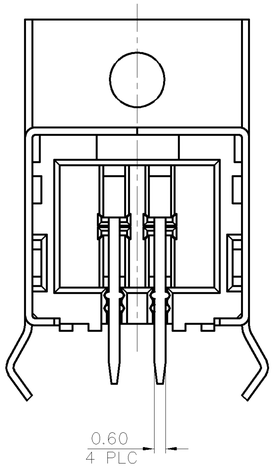


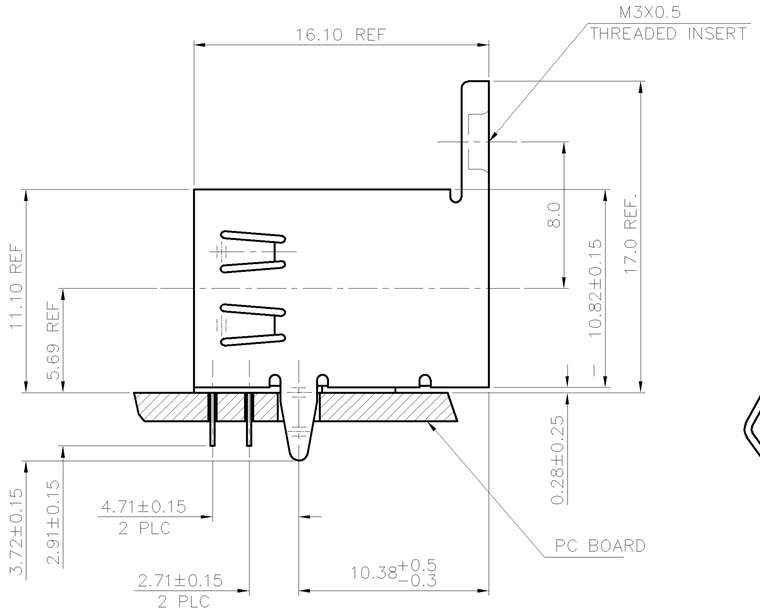


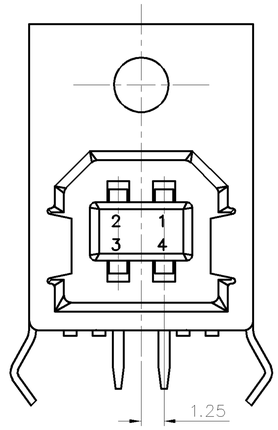


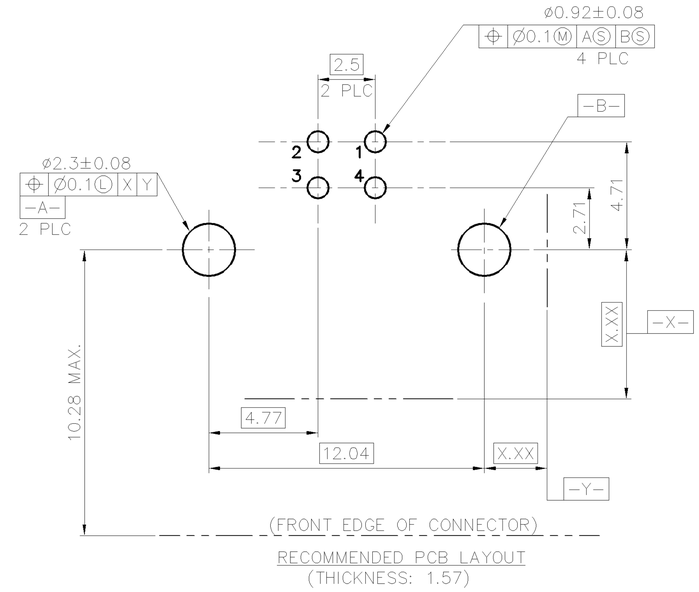


RECOMMENDED PCB LAYOUT
(THICKNESS: 1.57)

NOTE:

1. MATERIAL:
   HOUSING: THERMOPLASTIC, UL 94V-0, COLOR: BLACK.
   CONTACTS: PHOSPHOR BRONZE, THICKNESS=0.25mm.
   SHELL: PHOSPHOR BRONZE, THICKNESS=0.4mm.
2. FINISH:
   CONTACT : GOLD FLASH OVER
   30u" PALLADIUM-NICKEL PLATING ON CONTACT AREA,
   80u" MIN. MATTE-TIN PLATED ON SOLDER TAILS,
   50u" MIN. NICKEL PLATED UNDERPLATED ALL OVER.
   SHELL : 100u"~200u" BRIGHT-TIN PLATED OVER 50u" MIN. NICKLE.
3. SPECIFICATIONS:
   TORQUE STRENGTH: 3Kg-cm MIN.
   ALLOW FOR A PANEL THICKNESS OF 2.67MM MAX., IF
   THE RECEPTACLE CONNECTOR IS MOUNTED BEHIND A PANEL.
4. X.XX DIMENSIONS ESTABLISHED BY CUSTOMER.
5. WAVE SOLDER CAPABLE TO 240°C PER TE SPEC 109-202, CONDITION A.

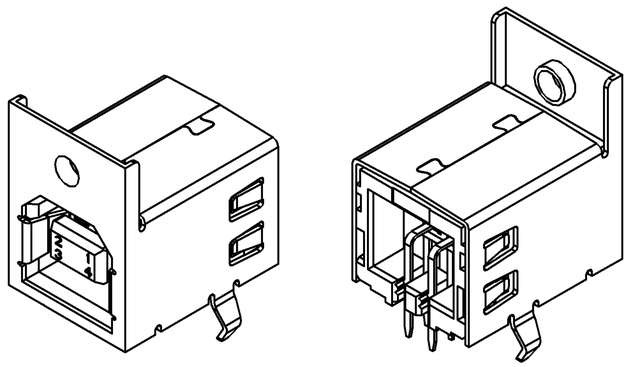

1734091-1
PART NUMBER

THIS DRAWING IS A CONTROLLED DOCUMENT.

DIMENSIONS: MM

TOLERANCES UNLESS OTHERWISE SPECIFIED:

| | |
|---|---|
| 0 PLC | ± 0.38 |
| 1 PLC | ± 0.25 |
| 2 PLC | ± 0.13 |
| 3 PLC | ± 0.05 |
| 4 PLC | ± – |
| ANGLES | ± 3° |

MATERIAL: SEE NOTE
FINISH: SEE NOTE

| | | |
|---|---|---|
| DWN | O. HU | 08SEP2005 |
| CHK | S. HOU | 08SEP2005 |
| APVD | W.J. KE | 08SEP2005 |

PRODUCT SPEC: 108-57085
QUALIFICATION TEST REPORT: 501-57043
WEIGHT: –

TE Connectivity

NAME: USB CONN., RIGHT ANGLE, SHIELD, FLANGE, B TYPE

| SIZE | CAGE CODE | DRAWING NO | RESTRICTED TO |
|---|---|---|---|
| A3 | 00779 | C-1734091 | — |

CUSTOMER DRAWING | SCALE — | SHEET 1 OF 2 | REV C

THIS DRAWING IS UNPUBLISHED. RELEASED FOR PUBLICATION AUG ,2006.
© COPYRIGHT – BY TYCO ELECTRONICS CORPORATION. ALL RIGHTS RESERVED.

| LOC | DIST |
|---|---|
| DW | — |

REVISIONS

| P | LTR | DESCRIPTION | DATE | DWN | APVD |
|---|---|---|---|---|---|
| | | SEE SHEET 1. | | | |

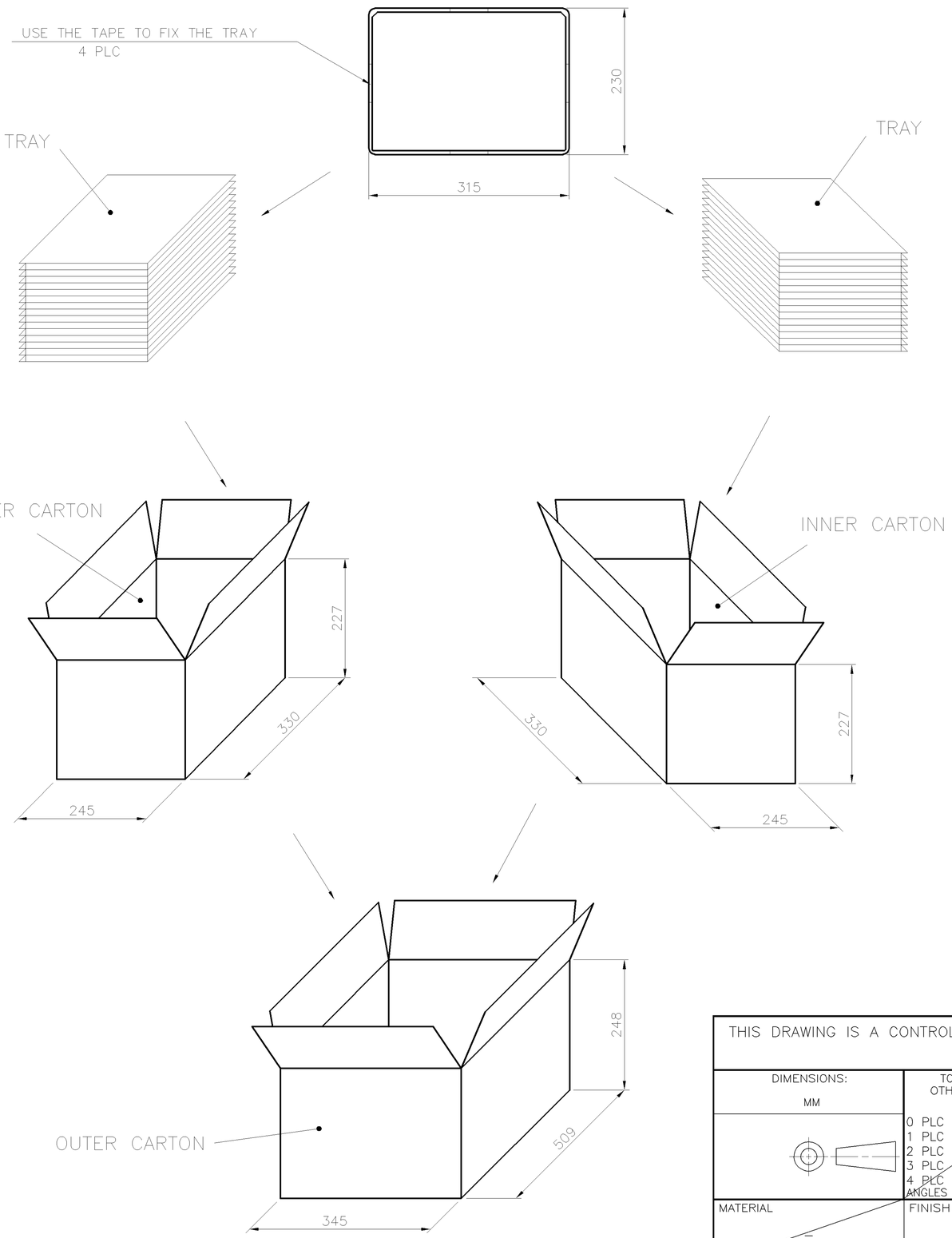


| 12.5 | 11.5 | 2400 | 1200 (12 TRAY) | 100 |
|---|---|---|---|---|
| G.W(KGS) | N.W(KGS) | PCS/ OUTER BOX | PCS/ INNER BOX | PCS/ TRAY |

THIS DRAWING IS A CONTROLLED DOCUMENT.

DIMENSIONS: MM

TOLERANCES UNLESS OTHERWISE SPECIFIED:

| | |
|---|---|
| 0 PLC | ± – |
| 1 PLC | ± – |
| 2 PLC | ± – |
| 3 PLC | ± – |
| 4 PLC | ± – |
| ANGLES | ± – |

MATERIAL –

FINISH –

DWN

CHK

APVD

PRODUCT SPEC —

QUALIFICATION TEST REPORT —

WEIGHT —

TE Connectivity

NAME

USB CONN., RIGHT ANGLE, SHIELD, FLANGE, B TYPE

| SIZE | CAGE CODE | DRAWING NO | RESTRICTED TO |
|---|---|---|---|
| A3 | 00779 | C-1734091 | — |

CUSTOMER DRAWING

SCALE —

SHEET 2 OF 2

REV C

Компания «ЭлектроПласт» предлагает заключение долгосрочных отношений при поставках импортных электронных компонентов на взаимовыгодных условиях!

Наши преимущества:

- Оперативные поставки широкого спектра электронных компонентов отечественного и импортного производства напрямую от производителей и с крупнейших мировых складов;
- Поставка более 17-ти миллионов наименований электронных компонентов;
- Поставка сложных, дефицитных, либо снятых с производства позиций;
- Оперативные сроки поставки под заказ (от 5 рабочих дней);
- Экспресс доставка в любую точку России;
- Техническая поддержка проекта, помощь в подборе аналогов, поставка прототипов;
- Система менеджмента качества сертифицирована по Международному стандарту ISO 9001;
- Лицензия ФСБ на осуществление работ с использованием сведений, составляющих государственную тайну;
- Поставка специализированных компонентов (Xilinx, Altera, Analog Devices, Intersil, Interpoint, Microsemi, Aeroflex, Peregrine, Syfer, Eurofarad, Texas Instrument, Miteq, Cobham, E2V, MA-COM, Hittite, Mini-Circuits,General Dynamics и др.);

Помимо этого, одним из направлений компании «ЭлектроПласт» является направление «Источники питания». Мы предлагаем Вам помощь Конструкторского отдела:

- Подбор оптимального решения, техническое обоснование при выборе компонента;
- Подбор аналогов;
- Консультации по применению компонента;
- Поставка образцов и прототипов;
- Техническая поддержка проекта;
- Защита от снятия компонента с производства.

**Как с нами связаться**

**Телефон:** 8 (812) 309 58 32 (многоканальный)
**Факс:** 8 (812) 320-02-42
**Электронная почта:** org@eplast1.ru
**Адрес:** 198099, г. Санкт-Петербург, ул. Калинина, дом 2, корпус 4, литера А.