NOTES:

1. MATERIALS AND FINISHES:
   BODY - BRASS, GOLD PLATING
   CONTACT - BeCu, GOLD PLATING
   INSULATOR - PTFE, NATURAL

2. ELECTRICAL:
   A. IMPEDANCE: 50 OHM
   B. FREQUENCY RANGE: DC - 26.5 GHz
   C. VSWR(RETURN LOSS): 1.11 MAX. (-26 dB MIN.) @ DC-6 GHz
      1.22 MAX. (-20 dB MIN.) @ 6-18 GHz
      1.33 MAX. (-17 dB MIN.) @ 18-26.5 GHz
      CONNECTOR ONLY, PERFORMANCE WILL VARY BASED ON BOARD LAYOUT
   D. DIELECTRIC WITHSTANDING VOLTAGE: 500 VRMS, MIN.

3. MECHANICAL:
   A. DURABILITY: 500 CYCLES MIN.
   B. TEMPERATURE RANGE: -65°C TO +165°C
   C. ENGAGEMENT FORCE: 10 LBS (45 N) MAX.
   D. DISENGAGEMENT FORCE: 2 LBS (9 N) MIN.

4. PACKAGING:
   A. QUANTITY: SEE TABLE
   B. MARKING: REEL OR TRAY TO BE MARKED "AMPHENOL RF, PART NUMBER AND DATE CODE"

PART NUMBER	PACKAGING METHOD	QUANTITY
SMP-MSLD-PCE-5	TRAY	50
SMP-MSLD-PCE-5T	TAPE AND REEL	1000

THIRD ANGLE PROJ.

REVISIONS				
REV	DESCRIPTION	DATE	ECN	APPR
A	RELEASE TO MFG.	24-Oct-18	09483	EH

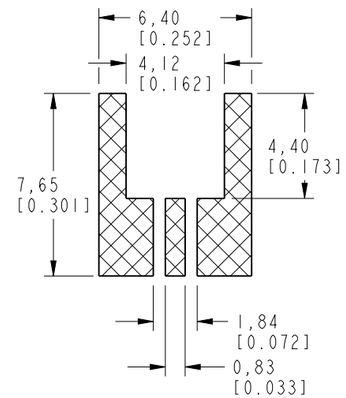

RECOMMENDED PCB LAYOUT

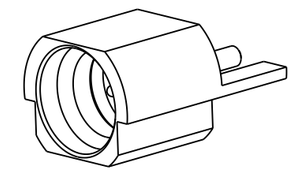

SCALE 5.000

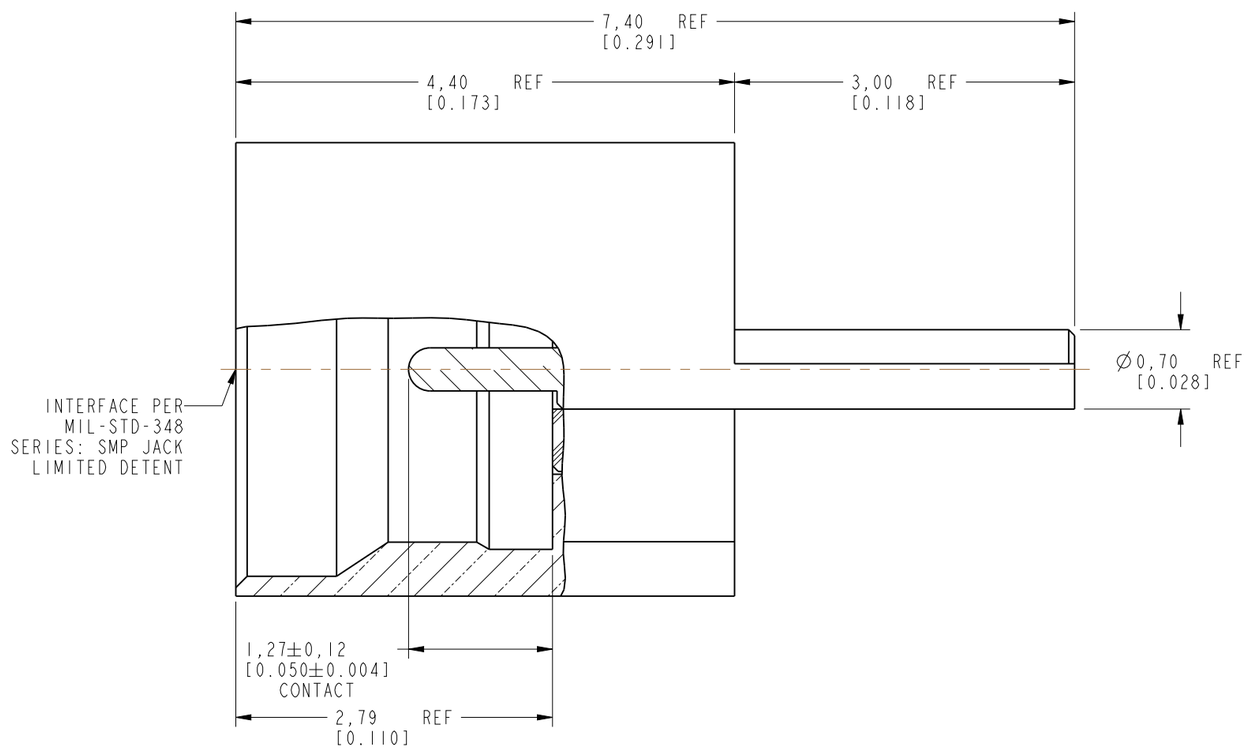

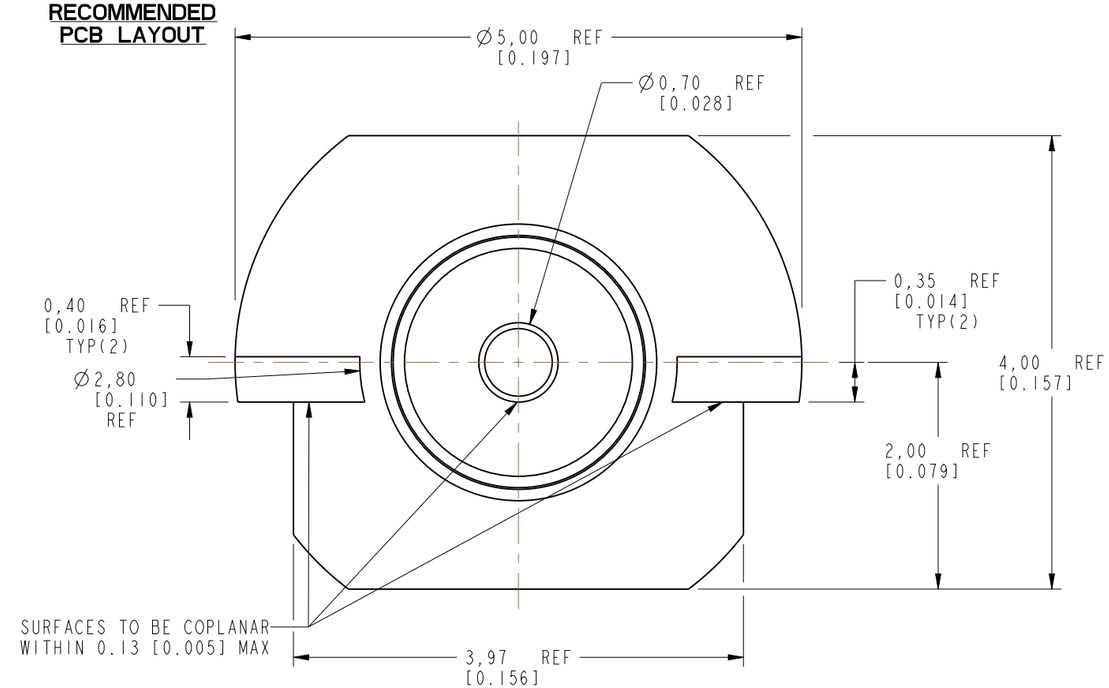

CUSTOMER OUTLINE DRAWING

ALL OTHER SHEETS ARE FOR INTERNAL USE ONLY

UNLESS OTHERWISE SPECIFIED, DIMENSIONS ARE IN METRIC AND TOLERANCES ARE:

<0.5mm	0.5 - 6mm	6 - 30mm	30 - 120mm	ANGLES
± 0.05mm	±0.1mm	±0.2mm	± 0.3mm	±1°

NOTICE - These drawings, specifications, or other data (1) are, and remain the property of Amphenol corp. (2) must be returned upon request; and (3) are confidential and not to be disclosed to any person other than those to whom they are given by Amphenol Corp. the furnishing of these drawings, specifications, or other data by Amphenol Corp., or to any other person to anyone for any purpose is not to be regarded by implication or otherwise in any manner licensing, granting rights to permitting such holder or any other person to manufacture, use or sell any product, process or design, patented or otherwise, that may in any way be related to or disclosed by said drawings, specifications, or other data.

MATERIAL
SEE NOTES

REFERENCE
EAR# 8024
REF: SMP-MSLD-PCE

CONFIGURATION LEVEL: In Work

FINISH

DRAWN	DATE
ANANDH G	07-Dec-17
ENGINEER	DATE
ANANDH G	07-Dec-17
APPROVED	DATE
CAD FILE	

TITLE
SMP STR JACK LIMITED DETENT EDGE MOUNT

SCALE: 19.0:1.0 | SHEET 2 OF 2

DWG SIZE: B | REV: A

Amphenol RF
www.amphenolrf.com

DRAWING NO.	SMP-MSLD-PCE-5X
ITEM NO.	SMP-MSLD-PCE-5X
PART NO.	SMP-MSLD-PCE-5X

Компания «ЭлектроПласт» предлагает заключение долгосрочных отношений при поставках импортных электронных компонентов на взаимовыгодных условиях!

Наши преимущества:

- Оперативные поставки широкого спектра электронных компонентов отечественного и импортного производства напрямую от производителей и с крупнейших мировых складов;
- Поставка более 17-ти миллионов наименований электронных компонентов;
- Поставка сложных, дефицитных, либо снятых с производства позиций;
- Оперативные сроки поставки под заказ (от 5 рабочих дней);
- Экспресс доставка в любую точку России;
- Техническая поддержка проекта, помощь в подборе аналогов, поставка прототипов;
- Система менеджмента качества сертифицирована по Международному стандарту ISO 9001;
- Лицензия ФСБ на осуществление работ с использованием сведений, составляющих государственную тайну;
- Поставка специализированных компонентов (Xilinx, Altera, Analog Devices, Intersil, Interpoint, Microsemi, Aeroflex, Peregrine, Syfer, Eurofarad, Texas Instrument, Miteq, Cobham, E2V, MA-COM, Hittite, Mini-Circuits,General Dynamics и др.);

Помимо этого, одним из направлений компании «ЭлектроПласт» является направление «Источники питания». Мы предлагаем Вам помощь Конструкторского отдела:

- Подбор оптимального решения, техническое обоснование при выборе компонента;
- Подбор аналогов;
- Консультации по применению компонента;
- Поставка образцов и прототипов;
- Техническая поддержка проекта;
- Защита от снятия компонента с производства.

Как с нами связаться

Телефон: 8 (812) 309 58 32 (многоканальный)
Факс: 8 (812) 320-02-42
Электронная почта: org@eplast1.ru
Адрес: 198099, г. Санкт-Петербург, ул. Калинина, дом 2, корпус 4, литера А.