THIS DRAWING IS UNPUBLISHED. RELEASED FOR PUBLICATION 20
© COPYRIGHT 20 BY - ALL RIGHTS RESERVED.

ITEM	DESCRIPTION	MATERIAL	OTHERS
1	FEMALE CONTACT	COPPER ALLOY	FLASH GOLD
2	HOUSING	NYLON	BLACK
3	COUPLING NUT	COPPER ALLOY	-
4	OVER-MOLDING	POLYURETHANE	BLUE
5	CABLE	-	-
6	LABEL	-	-

REVISIONS

P	LTR	DESCRIPTION	DATE	DWN	APVD
	A	INITIAL RELEASE	13APR2016	HW	XX

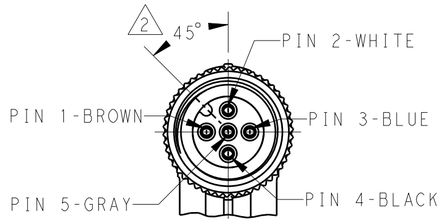

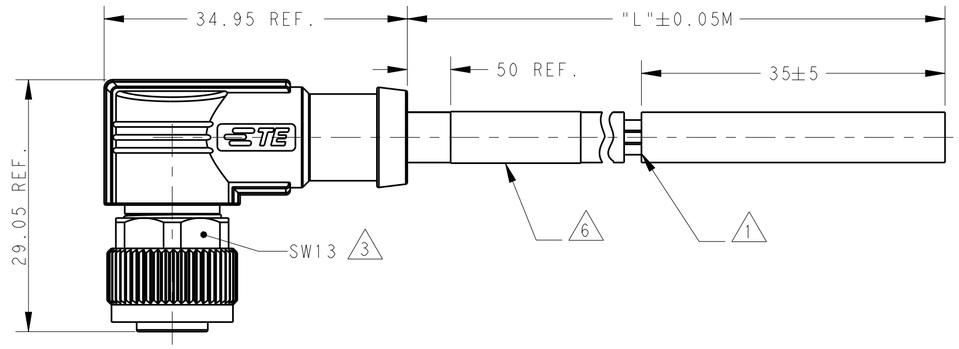

NOTE:
1. STRIP AND RETAIN THE INSULATION
2. CODE POSITION
3. RECOMMENDED TORQUE 0.6 Nm
4. -**:CABLE LENGTH
   -0.5:0.5M,
   -1.0:1.0M,
   -1.5:1.5M,
   -3.0:3.0M,
   -5.0:5.0M,
   -7.0:7.0M,
   -10.0:10.0M,
5. CABLE ASSEMBLY TO BE PACKAGED IN POLYBAGS
6. LABEL CONTAINS: PN, DATE CODE...

注释：
1. 剥线并保留护套绝缘层
2. CODE位置
3. 推荐扭矩0.6 Nm
4. -**：线缆长度
   -0.5:0.5M,
   -1.0:1.0M,
   -1.5:1.5M,
   -3.0:3.0M,
   -5.0:5.0M,
   -7.0:7.0M,
   -10.0:10.0M,
5. 线缆组件塑料袋包装
6. 标签包含： 产品编号， 日期代码...

TECHNICAL DATA	T41614X0002-00X	T41614X0003-00X	T41614X0004-00X	T41614X0005-00X
RATED VOLTAGE	250V			60V
RATED IMPULSE VOLTAGE	2500V			1500V
RATED CURRENT	4A			
POLLUTION DEGREE	3			
OVERVOLTAGE CATEGORY	II			
MATERIAL GROUP	II			
DEGREE OF PROTECTION	IP67			

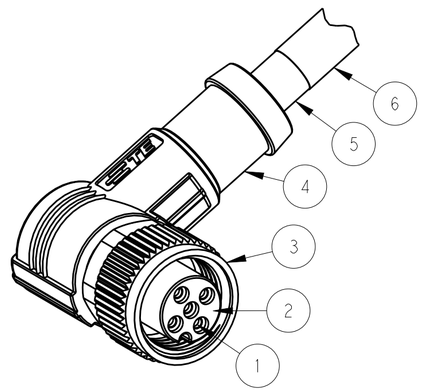

PIN ARRANGEMENT
A-CODE

T41614X0002-00X	T41614X0003-00X	T41614X0004-00X
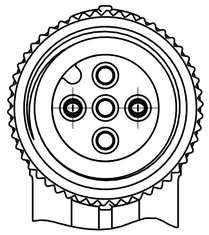	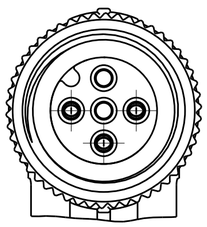	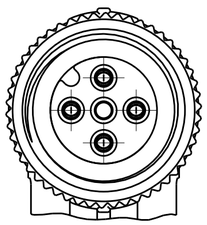
T41614X0005-00X		
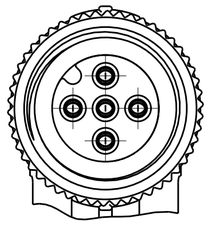		

CABLE CHARACTERISTIC	LENGTH "L"	TEMPERATURE RANGE	JACKET COLOR	JACKET MATERIAL	TYPE	POS.	TE PN
WIRES: 0.34mm^2(22AWG) WIRE COLOR: WH/BR/BK/BL/GR OD: APPROX.4.5MM FOR 2P/3P APPROX.5.0MM FOR 4P/5P	-001:0.5M -002:1.0M -003:1.5M -004:3.0M -005:5.0M -006:7.0M -007:10.0M	FIXED: -40°C~+80°C FLXIBLE: -25°C~+80°C	GRAY	PUR (UL)	RPC-M12-FR-5CON-PUR-**SH4	5	T4161420005-00X
					RPC-M12-FR-4CON-PUR-**SH4	4	T4161420004-00X
					RPC-M12-FR-3CON-PUR-**SH4	3	T4161420003-00X
					RPC-M12-FR-2CON-PUR-**SH4	2	T4161420002-00X
		FIXED: -10°C~+80°C FLXIBLE: -5°C~+80°C	BLACK	PVC (UL)	RPC-M12-FR-5CON-PVC-**SH4	5	T4161410005-00X
					RPC-M12-FR-4CON-PVC-**SH4	4	T4161410004-00X
					RPC-M12-FR-3CON-PVC-**SH4	3	T4161410003-00X
					RPC-M12-FR-2CON-PVC-**SH4	2	T4161410002-00X

THIS DRAWING IS A CONTROLLED DOCUMENT.

DIMENSIONS: mm

TOLERANCES UNLESS OTHERWISE SPECIFIED:
0 PLC ±-
1 PLC ±-
2 PLC ±-
3 PLC ±-
4 PLC ±-
ANGLES ±-

MATERIAL - -
FINISH - -

DWN HAO WANG 13APR2016
CHK KOBBY ZHAO 13APR2016
APVD XIANG XU 13APR2016
PRODUCT SPEC 108-106140
APPLICATION SPEC -
WEIGHT -

TE Connectivity

NAME M12X1 RA RECEPTACLE, FREE END A-CODE, SHIELDED,

SIZE A2 | CAGE CODE - | DRAWING NO ©-T41614X00XX00X | RESTRICTED TO -

CUSTOMER DRAWING | SCALE 2:1 | SHEET 1 OF 1 | REV A

Компания «ЭлектроПласт» предлагает заключение долгосрочных отношений при поставках импортных электронных компонентов на взаимовыгодных условиях!

Наши преимущества:

- Оперативные поставки широкого спектра электронных компонентов отечественного и импортного производства напрямую от производителей и с крупнейших мировых складов;
- Поставка более 17-ти миллионов наименований электронных компонентов;
- Поставка сложных, дефицитных, либо снятых с производства позиций;
- Оперативные сроки поставки под заказ (от 5 рабочих дней);
- Экспресс доставка в любую точку России;
- Техническая поддержка проекта, помощь в подборе аналогов, поставка прототипов;
- Система менеджмента качества сертифицирована по Международному стандарту ISO 9001;
- Лицензия ФСБ на осуществление работ с использованием сведений, составляющих государственную тайну;
- Поставка специализированных компонентов (Xilinx, Altera, Analog Devices, Intersil, Interpoint, Microsemi, Aeroflex, Peregrine, Syfer, Eurofarad, Texas Instrument, Miteq, Cobham, E2V, MA-COM, Hittite, Mini-Circuits,General Dynamics и др.);

Помимо этого, одним из направлений компании «ЭлектроПласт» является направление «Источники питания». Мы предлагаем Вам помощь Конструкторского отдела:

- Подбор оптимального решения, техническое обоснование при выборе компонента;
- Подбор аналогов;
- Консультации по применению компонента;
- Поставка образцов и прототипов;
- Техническая поддержка проекта;
- Защита от снятия компонента с производства.

Как с нами связаться

Телефон: 8 (812) 309 58 32 (многоканальный)
Факс: 8 (812) 320-02-42
Электронная почта: org@eplast1.ru
Адрес: 198099, г. Санкт-Петербург, ул. Калинина, дом 2, корпус 4, литера А.