MARKETING SALES DRAWING

DIMENSIONS IN INCHES - DO NOT SCALE THIS DRAWING
DIMENSIONS IN METRIC - [ ]

This drawing is the property of Tusonix, Inc., and may not be used, reproduced, published or disclosed to others without expressed authorization by Tusonix Inc.

Electrical Testing per Tusonix standard test plans and Mil-Std-202 Test Methods.

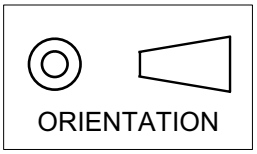

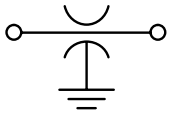

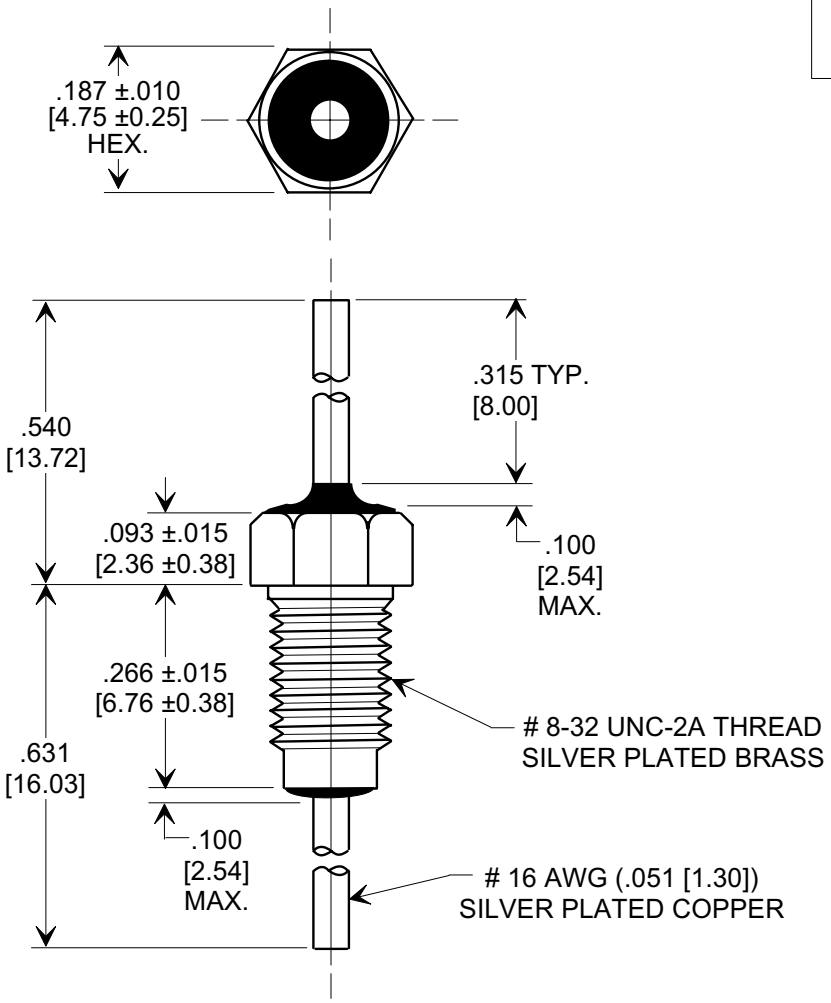

SPECIFICATIONS

TUSONIX STYLE:	2425-550
VALUE:	1000 pF
VALUE TOL.:	- 0%, +100%
TEMP. COEF.:	X7R
RATING:	100 VDC @ + 125°C
OPERATING RANGE:	-55°C TO +125°C
CURRENT (A)	20
INSULATION RESISTANCE:	10,000 MEGOHMS (MIN) @ 25 °C
DWV	600 VDC

NOTES:
1. SUPPLIED WITH SILVER PLATED HEX NUT AND LOCK WASHER.
2. MOUNTING TORQUE NOT TO EXCEED 5 lb-in MAX. [.565 N-m]
1. TUSONIX STANDARD PART NUMBER: 2425-550-X7R0-102P.
   TUSONIX RoHS COMPLIANT PART NUMBER: 2425-550-X7R0-102P LF.
   CUSTOMER MUST SPECIFY STANDARD OR RoHS PART NUMBER WHEN ORDERING.
3. PART MARKING: STANDARD PART: BLACK INK FOR TRADEMARK AND CAP. CODE. RoHS PART: GREEN FOR TRADEMARK AND CAP CODE.

REVISION RECORD			
	Original Release C.O.	WAS SK 8038-057 L.E. 11-08-02	20021105-2-03	0
	ADDED NOTES 2-4. S.M. 02-10-06	20060109-5-06	1

--TOLERANCES--
Unless Otherwise Specified

DECIMAL ± .031 [0.79]

ANGLES ±

TUSONIX
TUCSON, ARIZONA

Title **MINIATURE BUSHING FEED-THRU**

Drawn **S.M. 10-23-02** Scale **4 X**

Approved **B.Mc. 10-23-02**

A **2425-550-X7R0-102P**

Компания «ЭлектроПласт» предлагает заключение долгосрочных отношений при поставках импортных электронных компонентов на взаимовыгодных условиях!

Наши преимущества:

- Оперативные поставки широкого спектра электронных компонентов отечественного и импортного производства напрямую от производителей и с крупнейших мировых складов;
- Поставка более 17-ти миллионов наименований электронных компонентов;
- Поставка сложных, дефицитных, либо снятых с производства позиций;
- Оперативные сроки поставки под заказ (от 5 рабочих дней);
- Экспресс доставка в любую точку России;
- Техническая поддержка проекта, помощь в подборе аналогов, поставка прототипов;
- Система менеджмента качества сертифицирована по Международному стандарту ISO 9001;
- Лицензия ФСБ на осуществление работ с использованием сведений, составляющих государственную тайну;
- Поставка специализированных компонентов (Xilinx, Altera, Analog Devices, Intersil, Interpoint, Microsemi, Aeroflex, Peregrine, Syfer, Eurofarad, Texas Instrument, Miteq, Cobham, E2V, MA-COM, Hittite, Mini-Circuits,General Dynamics и др.);

Помимо этого, одним из направлений компании «ЭлектроПласт» является направление «Источники питания». Мы предлагаем Вам помощь Конструкторского отдела:

- Подбор оптимального решения, техническое обоснование при выборе компонента;
- Подбор аналогов;
- Консультации по применению компонента;
- Поставка образцов и прототипов;
- Техническая поддержка проекта;
- Защита от снятия компонента с производства.

Как с нами связаться

Телефон: 8 (812) 309 58 32 (многоканальный)
Факс: 8 (812) 320-02-42
Электронная почта: org@eplast1.ru
Адрес: 198099, г. Санкт-Петербург, ул. Калинина, дом 2, корпус 4, литера А.