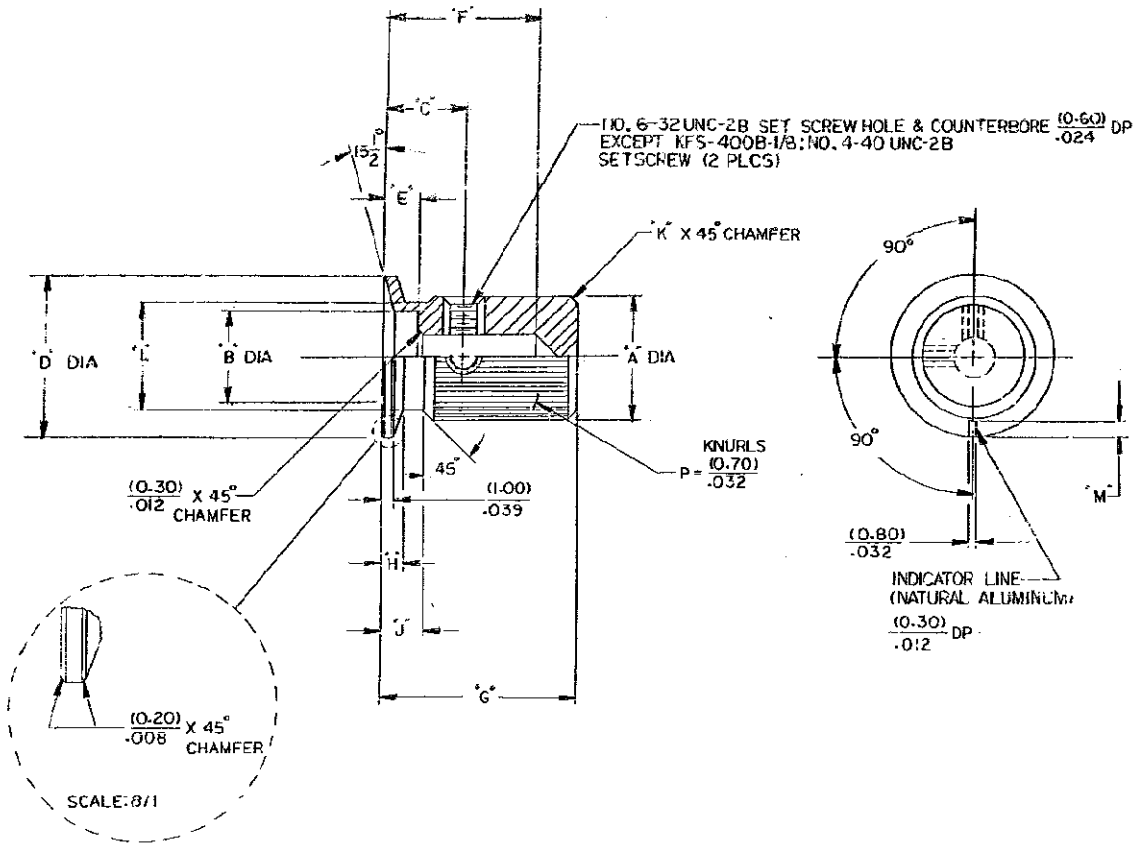

MODEL NO.	FINISH	"A" DIA	"B" DIA	"C" DIM	"D" DIA	"E" DIM	"F" DIM	"G" DIM	"H" DIM	"J" DIM	"K" DIM	"L" DIM	"M" DIM
KFS-600B-1/4	BLACK MATTE ANODIZE	(15.70)/.618	(9.70)/.382	(9.70)/.382	(25.40)/1.000	(4.10)/.161	(16.00)/.630	(20.60)/.811	(2.80)/.110	(4.80)/.189	(1.30)/.051	(12.70)/.500	(5.00)/.197
KFS-500B-1/4		(12.70)/.500	(9.70)/.382	(6.40)/.252	(16.00)/.630	(4.10)/.161	(12.00)/.472	(16.00)/.630	(1.60)/.063	(3.20)/.126	(0.80)/.031	(11.20)/.441	(1.50)/.059
KFS-400B-1/8		(9.70)/.382	(7.10)/.280	(6.50)/.256	(12.70)/.500	(2.50)/.098	(11.90)/.469	(15.00)/.591	(1.45)/.057	(2.68)/.105	(.280)/.011	(8.03)/.316	(1.50)/.059

(16.03) — (64.00) / .631 — 2.520	± (0.30)/.012	NON ACCUMULATIVE ANGULAR ±2°	
(4.01) — (16.00) / .158 — .630	± (0.20)/.008	(6.40)/.252 DIA	+ (0.025)/.0010
(0.50) — (4.00) / .020 — .157	± (0.10)/.004	(3.20)/.126 DIA SHAFT	− (0.00)/.000
TOLERANCES UNLESS NOTED			

P	LTR	DESCRIPTION	DATE	DWN	APVD
	A1	REVISED PER ECO-11-004917	21MAR11	RK	HMR

ALCO CONFIDENTIAL

DIMENSIONS AND TOLERANCES PER ANSI Y14.5

DO NOT SCALE DRAWING

MATERIAL: 6061 ALUMINUM

FINISH: SEE NOTE E

TE Connectivity

KFS SERIES KNOBS

SHEET 4 OF

DWG SIZE E

8-1437621-6

REV. A1

CUSTOMER DRAWING

Компания «ЭлектроПласт» предлагает заключение долгосрочных отношений при поставках импортных электронных компонентов на взаимовыгодных условиях!

Наши преимущества:

- Оперативные поставки широкого спектра электронных компонентов отечественного и импортного производства напрямую от производителей и с крупнейших мировых складов;
- Поставка более 17-ти миллионов наименований электронных компонентов;
- Поставка сложных, дефицитных, либо снятых с производства позиций;
- Оперативные сроки поставки под заказ (от 5 рабочих дней);
- Экспресс доставка в любую точку России;
- Техническая поддержка проекта, помощь в подборе аналогов, поставка прототипов;
- Система менеджмента качества сертифицирована по Международному стандарту ISO 9001;
- Лицензия ФСБ на осуществление работ с использованием сведений, составляющих государственную тайну;
- Поставка специализированных компонентов (Xilinx, Altera, Analog Devices, Intersil, Interpoint, Microsemi, Aeroflex, Peregrine, Syfer, Eurofarad, Texas Instrument, Miteq, Cobham, E2V, MA-COM, Hittite, Mini-Circuits,General Dynamics и др.);

Помимо этого, одним из направлений компании «ЭлектроПласт» является направление «Источники питания». Мы предлагаем Вам помощь Конструкторского отдела:

- Подбор оптимального решения, техническое обоснование при выборе компонента;
- Подбор аналогов;
- Консультации по применению компонента;
- Поставка образцов и прототипов;
- Техническая поддержка проекта;
- Защита от снятия компонента с производства.

Как с нами связаться

Телефон: 8 (812) 309 58 32 (многоканальный)
Факс: 8 (812) 320-02-42
Электронная почта: org@eplast1.ru
Адрес: 198099, г. Санкт-Петербург, ул. Калинина, дом 2, корпус 4, литера А.