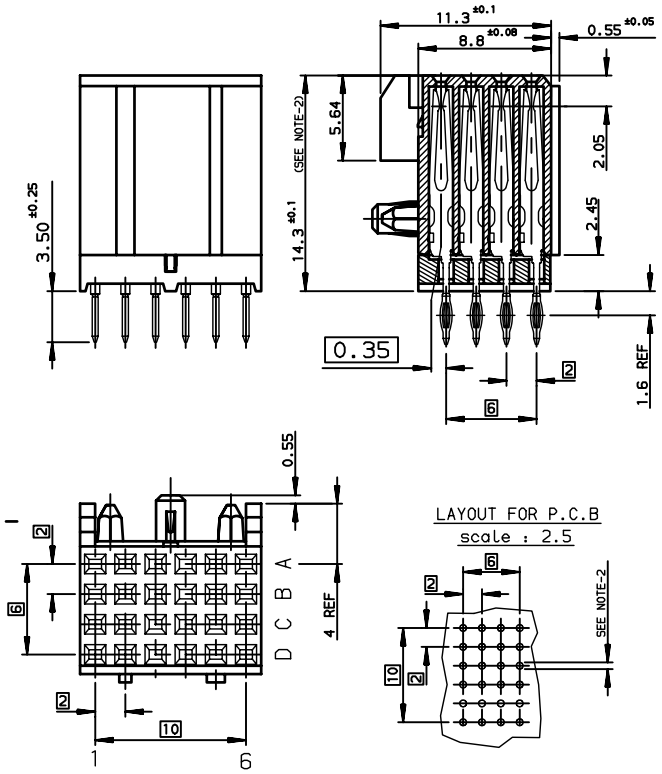

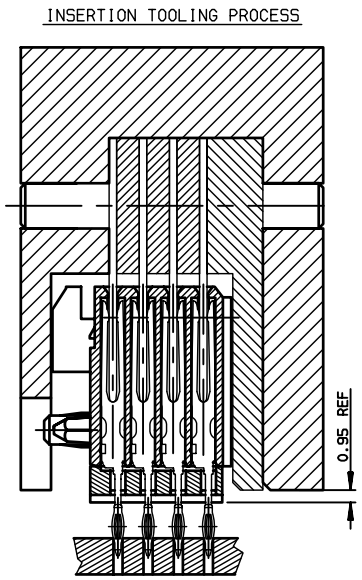

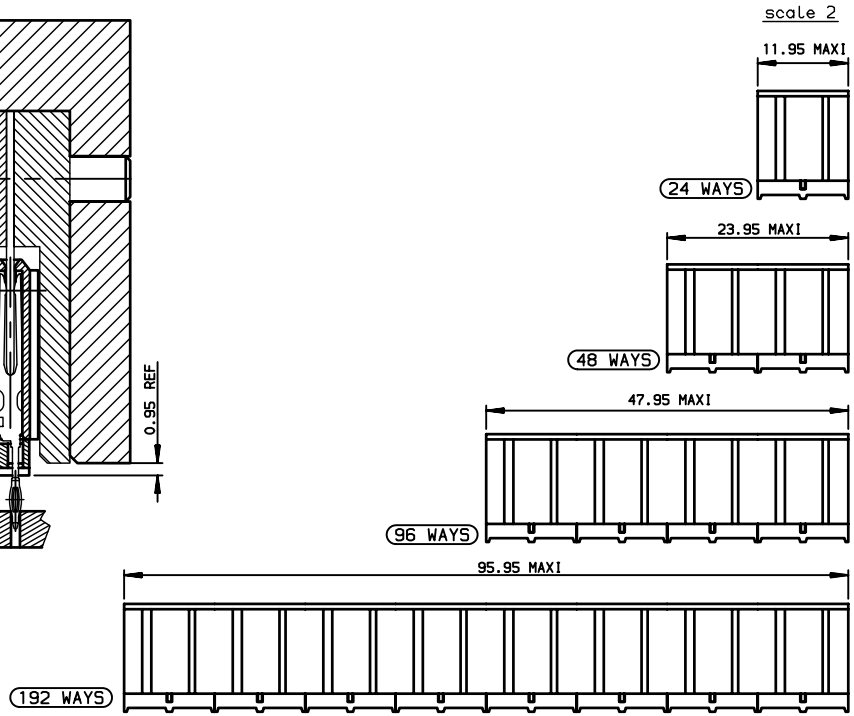

GENERAL CHARACTERISTICS AND ROHS INFORMATIONS:

SEE GS-12-447

NOTE-1: COMPATIBLE WITH NARROW AND WIDE BODY

NOTE-2: PCB FINISH HOLE DIAMETER
SEE GS-12-447

NOTE-3: IF SUFFIX "P" IS ADDED IN P/N, PACKAGING IS IN TRAYS,
BUT CONNECTOR MARKING IS WITHOUT "P"
Example : HM1FxxxxxxxxH6PLF,marking:HM1FxxxxxxxxH6LF

TIN LEAD PART NUMBER

Part Number:	HM1S4xFER000H6	
PIN COUNT RANGE	024 WAYS-REPLACE x BY 1	096 WAYS-REPLACE x BY 3
	048 WAYS-REPLACE x BY 2	192 WAYS-REPLACE x BY 4

LEAD-FREE PART NUMBER

Part Number:	HM1S4xFER000H6LF	
PIN COUNT RANGE	024 WAYS-REPLACE x BY 1	096 WAYS-REPLACE x BY 3
	048 WAYS-REPLACE x BY 2	192 WAYS-REPLACE x BY 4

rev	ecn no	dr	date
F	-	CHA	1999/10/05
G	LS05-004	MLE	2005/02/17
H	LS06-0095	LGO	2006/07/03
J	LS06-0159	MLE	2006/10/23
K	LS07-0266	MLE	2007/11/06
-	-	-	-
-	-	-	-

www.fciconnect.com

surface ISO 1302 | tolerance std ISO 406 ISO 1101 | projection | mm

TOLERANCES UNLESS OTHERWISE SPECIFIED

Dr	CHAMPION	1992/10/07	ANGULAR 0.XX° ±2°	LINEAR 0.X	±0.1
Eng	LENOIR	1992/10/07		0.XX	±0.1
Chr	LEGARE	1992/10/07		0.XXX	±0.1
Appr	LEGARE	1992/10/07	Product family	METRAL	

European Views

size A3 | Scale 3

ECN LS07-0266

Spec ref -

title: METRAL FEM. 4 ROW STRAIGHT PRESS FIT
PCB THICKNESS: 2.4 mm MINIMUM

dwg no: C-8626-0082

Rev. K

catalog no -

CUSTOMER

sheet 1 of 1

REV F - 2006-04-17

Copyright FCI.

Компания «ЭлектроПласт» предлагает заключение долгосрочных отношений при поставках импортных электронных компонентов на взаимовыгодных условиях!

Наши преимущества:

- Оперативные поставки широкого спектра электронных компонентов отечественного и импортного производства напрямую от производителей и с крупнейших мировых складов;
- Поставка более 17-ти миллионов наименований электронных компонентов;
- Поставка сложных, дефицитных, либо снятых с производства позиций;
- Оперативные сроки поставки под заказ (от 5 рабочих дней);
- Экспресс доставка в любую точку России;
- Техническая поддержка проекта, помощь в подборе аналогов, поставка прототипов;
- Система менеджмента качества сертифицирована по Международному стандарту ISO 9001;
- Лицензия ФСБ на осуществление работ с использованием сведений, составляющих государственную тайну;
- Поставка специализированных компонентов (Xilinx, Altera, Analog Devices, Intersil, Interpoint, Microsemi, Aeroflex, Peregrine, Syfer, Eurofarad, Texas Instrument, Miteq, Cobham, E2V, MA-COM, Hittite, Mini-Circuits,General Dynamics и др.);

Помимо этого, одним из направлений компании «ЭлектроПласт» является направление «Источники питания». Мы предлагаем Вам помощь Конструкторского отдела:

- Подбор оптимального решения, техническое обоснование при выборе компонента;
- Подбор аналогов;
- Консультации по применению компонента;
- Поставка образцов и прототипов;
- Техническая поддержка проекта;
- Защита от снятия компонента с производства.

Как с нами связаться

Телефон: 8 (812) 309 58 32 (многоканальный)
Факс: 8 (812) 320-02-42
Электронная почта: org@eplast1.ru
Адрес: 198099, г. Санкт-Петербург, ул. Калинина, дом 2, корпус 4, литера А.