THIS DRAWING IS UNPUBLISHED.
VERTRAULICHE UNVEROEFFENTLICHTE ZEICHNUNG.
© COPYRIGHT 1994 BY AMP INCORPORATED. ALL RIGHTS RESERVED.
ALLE RECHTE VORBEHALTEN

RELEASED FOR PUBLICATION ,19-.
FREI FOR VEROEFFENTLICHUNG

MATED WITH:
PASSEND ZU:
–

LOC: AI | DIST: –
PROJEKT NR.: 96-52040

REVISIONS
ÄNDERUNGEN

P	LTR	DESCRIPTION BESCHREIBUNG	DATE	DWN	APVD
	B	Pos.4,5 CuSn4 F41 war CuZn 30	05.03.96	PALMIE'	SCHMIDT
	C	Mass 6 +0.1 hinzu und Schräge entfällt	01.08.96	SCHMIDT	-
	C1	Bestell Nr. 0--2 und note 2 hinzu	26.06.97	PALMIE'	SCHMIDT
	C2	Bestell Nr. 0--2 und note 2 entfallen	16-JUN-98	HOLZINGER	SCHMIDT
	C3	SEE EC EGAO 0251 05	30.03.05	Landau	

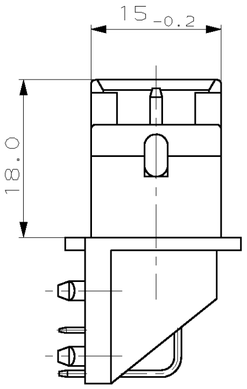

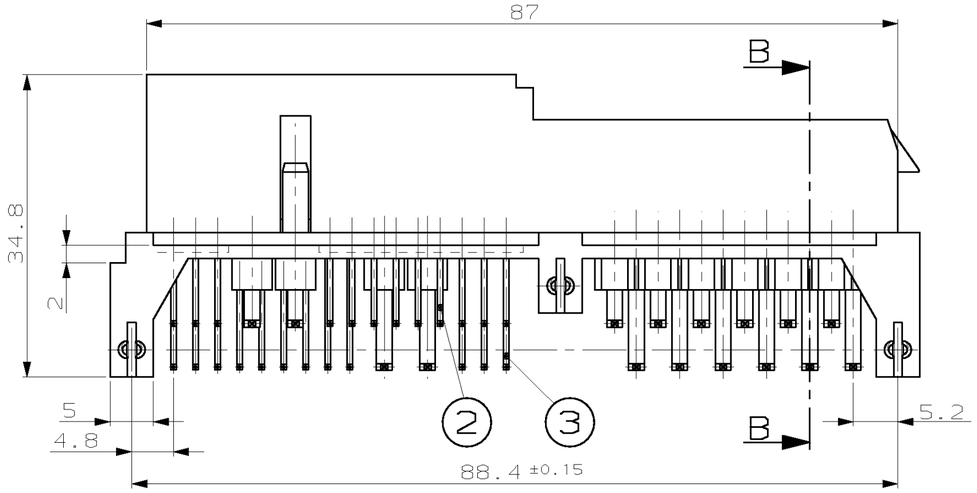

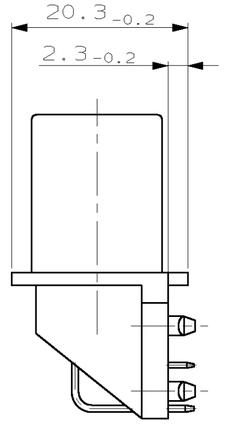

B–B

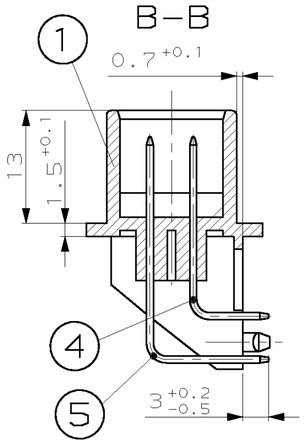

M 1:1

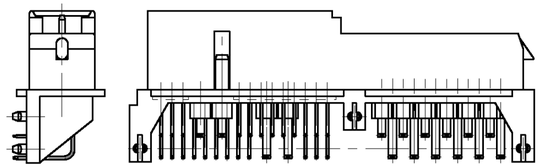

A–A

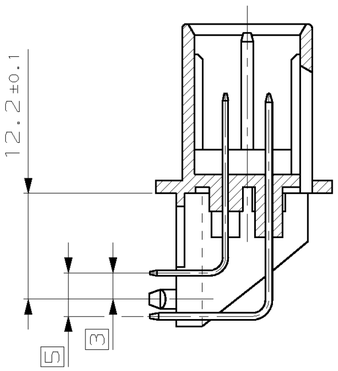

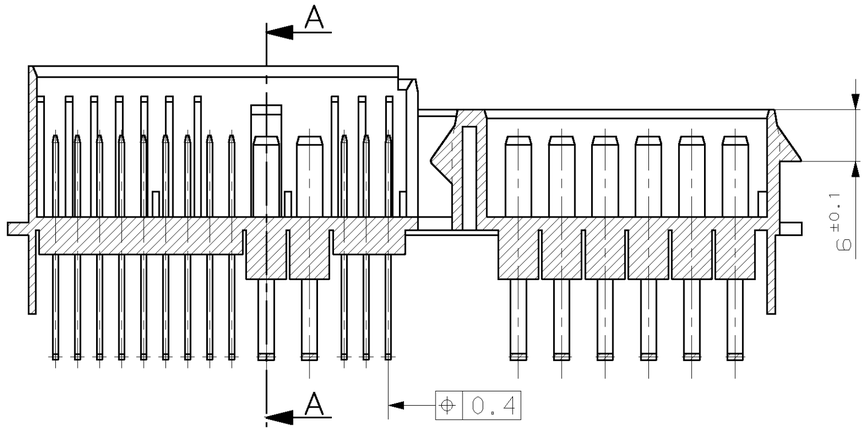

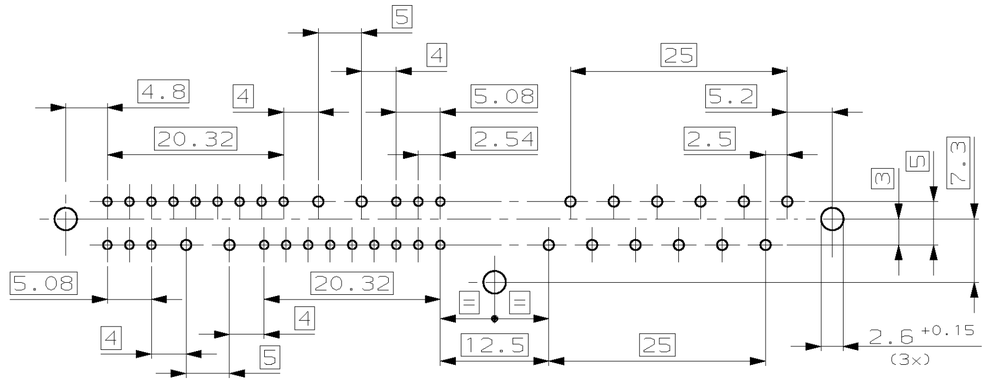

"Z" M5:1

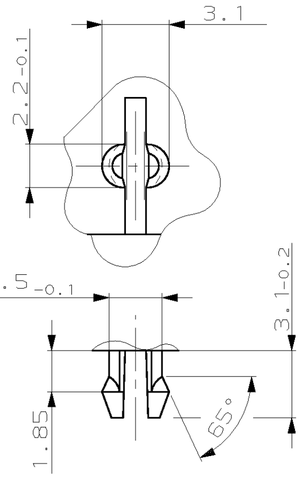

PASSEND ZUR GEGENSTECKER PN:964712

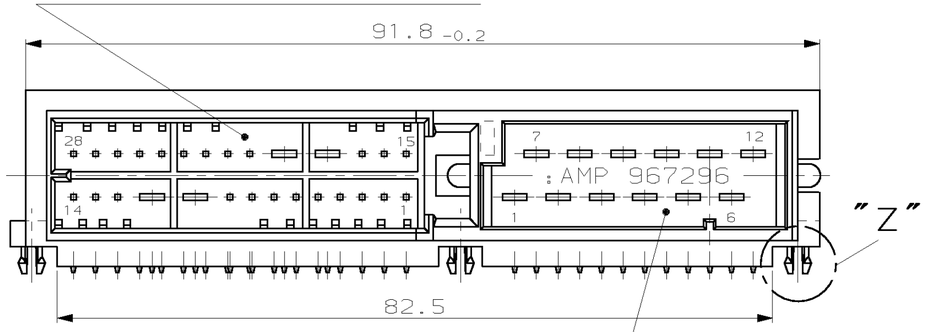

PASSEND ZUR GEGENSTECKER PN:827603

Bemerkungen
NOTES

1 SOLDERING AREA POST-TINNED 6-10µm Sn
Lötbereich nachverzinnt 6-10µm Sn

THIS DRAWING IS A CONTROLLED DOCUMENT FOR AMP INCORPORATED. IT IS SUBJECT TO CHANGE AND THE CONTROLLING ENGINEERING ORGANIZATION SHOULD BE CONTACTED FOR THE LATEST REVISION. DIESES ZEICHNUNGSDOKUMENT WIRD DURCH AMP INCORPORATED KONTROLLIERT. AENDERUNGEN, DIE DEM TECHNISCHEN FORTSCHRITT DIENEN, SIND VORBEHALTEN. DEN JEWEILS LETZTGUELTIGEN AENDERUNGSSTAND ERFAHREN SIE AUF ANFRAGE.

DIMENSIONS: DIMENSIONEN: mm

TOLERANCES UNLESS OTHERWISE SPECIFIED; ALLGEMEINTOLERANZEN
n. ISO 8015
n. ISO 2768 - mH -E
n. DIN 16901 - 140
0 PLC ±-
1 PLC ±-
2 PLC ±-
3 PLC ±-
ANGLES/WINKEL ±-

MATERIAL –
FINISH/OBERFLAECHE/FARBE –

DWN H.Schmidt 01.11.94
CHK J.Ryll –
APVD –
PRODUCT SPEC PRODUKTSPEZ. –
APPLICATION SPEC VERABEITUNGSSPEZ. –
WEIGHT GEWICHT –

AMP
AMP Deutschland GmbH
D - 63225 Langen

NAME
12 und 28 pol. JPT/MODU II Messerleiste
12 AND 28 POS. JPT/MODU II TAB HEADER

SIZE	CAGE CODE	DRAWING NO ZEICHNUNGS-NR.	RESTRICTED TO NUR FUER
A2	00779	C-967296	–

CUSTOMER DRAWING /KUNDENZEICHNUNG
MASSSTAB 2:1 | BLATT 1 OF 1 VON 1 | REV C3

AMP 1471-9 REV 27JUN96

16-JUN-98 11:03:11 eg005235 s.967296.1.c (in EDM)

Компания «ЭлектроПласт» предлагает заключение долгосрочных отношений при поставках импортных электронных компонентов на взаимовыгодных условиях!

Наши преимущества:

- Оперативные поставки широкого спектра электронных компонентов отечественного и импортного производства напрямую от производителей и с крупнейших мировых складов;
- Поставка более 17-ти миллионов наименований электронных компонентов;
- Поставка сложных, дефицитных, либо снятых с производства позиций;
- Оперативные сроки поставки под заказ (от 5 рабочих дней);
- Экспресс доставка в любую точку России;
- Техническая поддержка проекта, помощь в подборе аналогов, поставка прототипов;
- Система менеджмента качества сертифицирована по Международному стандарту ISO 9001;
- Лицензия ФСБ на осуществление работ с использованием сведений, составляющих государственную тайну;
- Поставка специализированных компонентов (Xilinx, Altera, Analog Devices, Intersil, Interpoint, Microsemi, Aeroflex, Peregrine, Syfer, Eurofarad, Texas Instrument, Miteq, Cobham, E2V, MA-COM, Hittite, Mini-Circuits,General Dynamics и др.);

Помимо этого, одним из направлений компании «ЭлектроПласт» является направление «Источники питания». Мы предлагаем Вам помощь Конструкторского отдела:

- Подбор оптимального решения, техническое обоснование при выборе компонента;
- Подбор аналогов;
- Консультации по применению компонента;
- Поставка образцов и прототипов;
- Техническая поддержка проекта;
- Защита от снятия компонента с производства.

Как с нами связаться

Телефон: 8 (812) 309 58 32 (многоканальный)
Факс: 8 (812) 320-02-42
Электронная почта: org@eplast1.ru
Адрес: 198099, г. Санкт-Петербург, ул. Калинина, дом 2, корпус 4, литера А.