THIS DRAWING IS UNPUBLISHED. RELEASED FOR PUBLICATION ,20-.
© COPYRIGHT 2000 BY AMP INCORPORATED. ALL RIGHTS RESERVED.

LOC A1 DIST –

95-52434

REVISIONS

P	LTR	DESCRIPTION	DATE	DWN	APVD
	B	EGAO 2378 04	26.10.04	C.Beu	TS
	B1	EGAO 2744 04	23.12.04	C.Beu	TS
	B2	ECR-05-001464	07.04.05	C.Beu	TS

Stiftwanne / PIN HEADER
MATERIAL:
Werkst.:siehe Tabelle/SEE TABLE
1 Farbe/COLOR: siehe Tabelle/SEE TABLE

2 Kontaktstift/CONTACT PIN
siehe Zeichnung AMP 114-18063

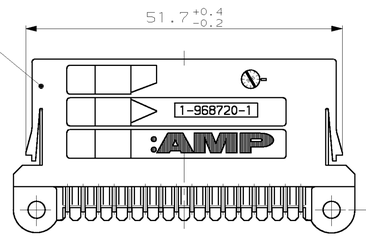

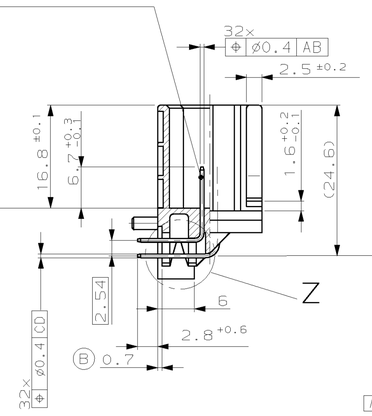

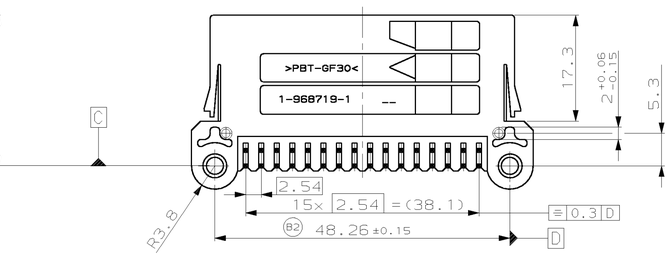

Kodierungen
CODING

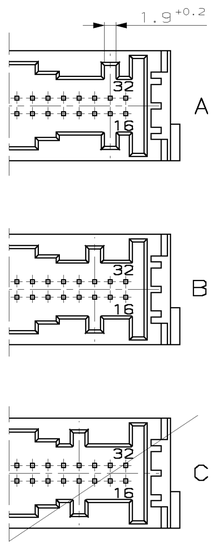

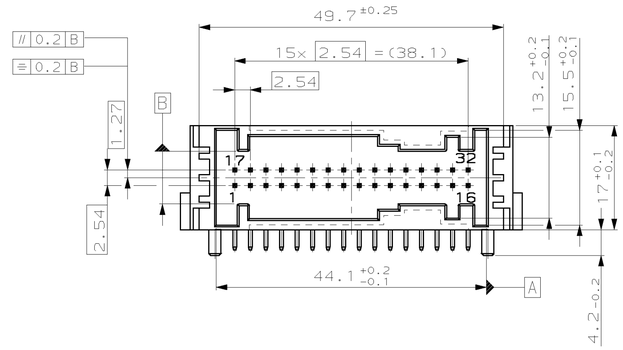

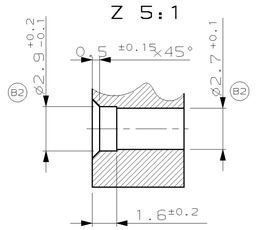

Leiterplattenlayout (Bestückungsseite)
PCB-LAYOUT (MOUNTING SIDE)

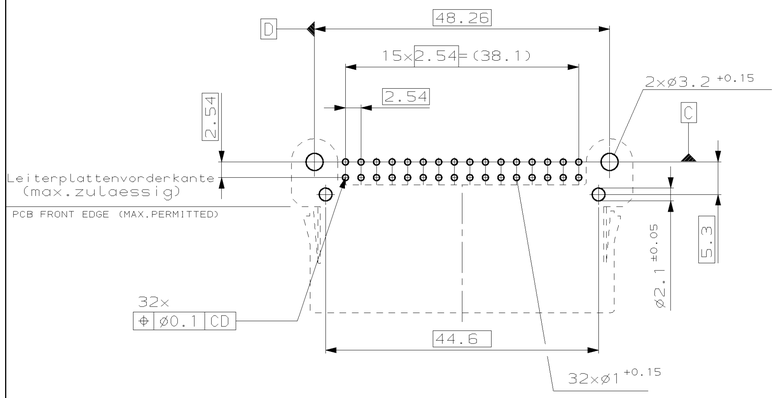

Frontplattenausschnitt
FRONT PLATE CUT-OUT

1 : 1

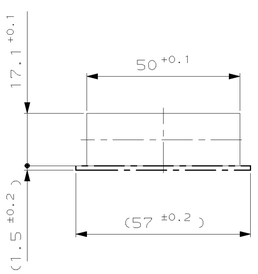

Bemerkungen
NOTES

1 Maßgebend ist der deutsche Text
ONLY THE GERMAN-LANGUAGE VERSION SHALL BE BINDING

2 Lötbarkeit gemäß DIN IEC 60068-2-20, Alterung 3
SOLDERABILITY ACCORDING TO DIN IEC 60068-2-20, AGEING 3

3 Kontaktausdrückkraft >25N mit Vorschub 25mm/min
PRESS OUT FORCE >25N WITH FORCE 25mm/min

4 Kodierung A gezeichnet
CODING A AS SHOWN

5 Anwendbar fuer Reflow-Loetprozess
APPLICABLE FOR REFLOW SOLDERING PROCESS

6 Verpackung:Produkttraeger
PACKAGING:TRAY

(B2) 7 Formteilungsgrat max.0.3 zulaessig
MOULD BURRS MAX.0.3 PERMITTED

(B2) 8 Einzelheiten der Ausfuehrung bleiben dem Hersteller ueberlassen
DETAILS OF DESIGN ARE LEFT TO MANUFACTURER

1 : 1

Freiraum für Hebel in Vorraststellung an Stiftwanne
FREE AREA FOR LEVER IN PRELOCKED POSITION AT PIN HEADER

Freiraum für Hebel in Endraststellung an Stiftwanne
FREE AREA FOR LEVER IN ENDLOCKED POSITION AT PIN HEADER

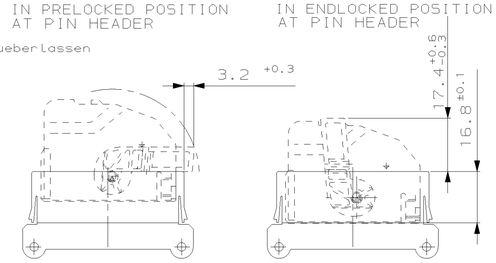

1 : 1

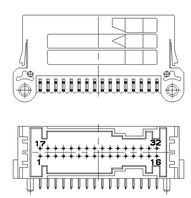

AMP BESTELL-NR. ORDER NO.	REV.	KOD. COD.	REV.	BENENNUNG DESCRIPTION	Werkstoff MATERIAL	OBERFLÄCHE FARBE SURFACE/COLOUR	ART KIND GEWICHT GRAMM GEWICHT	PASSEND ZU: Abdeckkappe SUITABLE FOR: SHIELD	DAZU GEHÖRT: Buchsengehäuse USED WITH: SOCKET HOUSING	DAZU GEHÖRT: Deckel USED WITH: LEVEL
1-968720-3	B	A		Hergestellt aus PN 1-968720-2,verpackt in Verpackungsrohr MADE FROM PN.1-968720-2,PACKAGING IN TUBE						
2-968720-2	B	B	2	Stiftkontakt/PIN CONTACT	(5)	TIN PLATING VERZINNT	S 12.4	2-967348-1	0-965612-1	0-965343-1
			1	Stiftwanne/PIN HEADER	SPS-GF20	natur/NATURAL				
1-968720-2	B	A	2	Stiftkontakt/PIN CONTACT	(5)	TIN PLATING VERZINNT	S 12.4	1-967348-1	0-965612-1	0-965343-1
			1	Stiftwanne/PIN HEADER	SPS-GF20	schwarz/BLACK				
9-968720-1	B	Z	2	Stiftkontakt/PIN CONTACT		GOLD PLATING vergoldet	S 12.4	9-968775-1 1-968775-1	968778-1	–
			1	Stiftwanne/PIN HEADER	PBT-GF30	wasserblau WATER BLUE				
1-968720-1	B	A	2	Stiftkontakt/PIN CONTACT		GOLD PLATING vergoldet	S 12.4			
			1	Stiftwanne/PIN HEADER	PBT-GF30	schwarz/BLACK				
								AMP	AMP	

AMP 4805 REV 27JUN96

THIS DRAWING IS A CONTROLLED DOCUMENT FOR AMP INCORPORATED. IT IS SUBJECT TO CHANGE AND THE CONTROLLING ENGINEERING ORGANIZATION SHOULD BE CONTACTED FOR THE LATEST REVISION.

DIMENSIONS: mm

TOLERANCES UNLESS OTHERWISE SPECIFIED, ALLGEMEINTOLERANZEN
H. DIN 16901 - 140
0 PLC ±-
1 PLC ±-
2 PLC ±-
3 PLC ±-
ANGLES/WINKEL ±-
FINISH –

MATERIAL –

DWN C.Beu 10-AUG-00
CHK T.Sieler 10-AUG-00
APVD –
PRODUCT SPEC 108-18214
APPLICATION SPEC –
WEIGHT 12.4g

AMP tyco Electronics AMP GmbH
D - 64625 Bensheim

NAME MQS,PIN HEADER,32 POS.
MQS,Stiftwanne,32-polig

SIZE A1 CAGE CODE 00779 DRAWING NO C-968720 RESTRICTED TO –

CUSTOMER DRAWING 2:1 1 OF 1 REV B2

Компания «ЭлектроПласт» предлагает заключение долгосрочных отношений при поставках импортных электронных компонентов на взаимовыгодных условиях!

Наши преимущества:

- Оперативные поставки широкого спектра электронных компонентов отечественного и импортного производства напрямую от производителей и с крупнейших мировых складов;
- Поставка более 17-ти миллионов наименований электронных компонентов;
- Поставка сложных, дефицитных, либо снятых с производства позиций;
- Оперативные сроки поставки под заказ (от 5 рабочих дней);
- Экспресс доставка в любую точку России;
- Техническая поддержка проекта, помощь в подборе аналогов, поставка прототипов;
- Система менеджмента качества сертифицирована по Международному стандарту ISO 9001;
- Лицензия ФСБ на осуществление работ с использованием сведений, составляющих государственную тайну;
- Поставка специализированных компонентов (Xilinx, Altera, Analog Devices, Intersil, Interpoint, Microsemi, Aeroflex, Peregrine, Syfer, Eurofarad, Texas Instrument, Miteq, Cobham, E2V, MA-COM, Hittite, Mini-Circuits,General Dynamics и др.);

Помимо этого, одним из направлений компании «ЭлектроПласт» является направление «Источники питания». Мы предлагаем Вам помощь Конструкторского отдела:

- Подбор оптимального решения, техническое обоснование при выборе компонента;
- Подбор аналогов;
- Консультации по применению компонента;
- Поставка образцов и прототипов;
- Техническая поддержка проекта;
- Защита от снятия компонента с производства.

Как с нами связаться

Телефон: 8 (812) 309 58 32 (многоканальный)
Факс: 8 (812) 320-02-42
Электронная почта: org@eplast1.ru
Адрес: 198099, г. Санкт-Петербург, ул. Калинина, дом 2, корпус 4, литера А.