Für diese Unterlage behalten wir uns alle Rechte vor, auch für den Fall der Patenterteilung oder Gebrauchsmustereintragung. Sie darf ohne unsere vorherige schriftliche Zustimmung weder vervielfältigt noch sonstwie benutzt, noch Dritten zugänglich gemacht werden.

Nur rot gestempelte oder auf Laufkarte gedruckte Dokumente unterliegen dem Änderungsdienst und sind zur Fertigung freigegeben.
Only red stamped or on jobcard printed documents are managed. These documents are approved for production.

All Rights reserved, including possible patents or trademarks. Documents shall not be provided to a third party or duplicated in any form without prior written permission.

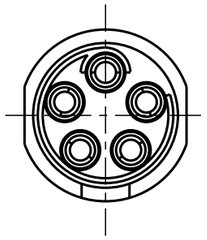

Nur Einsatz dargestellt !
View only insert !

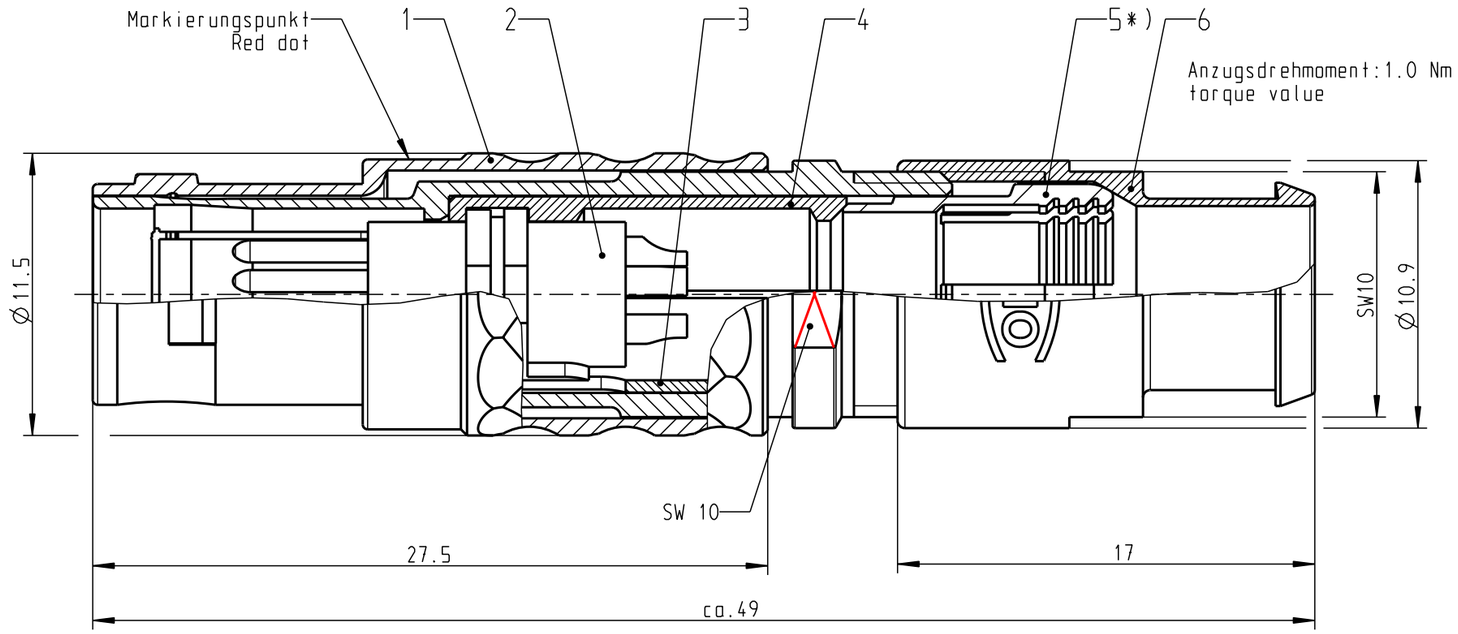

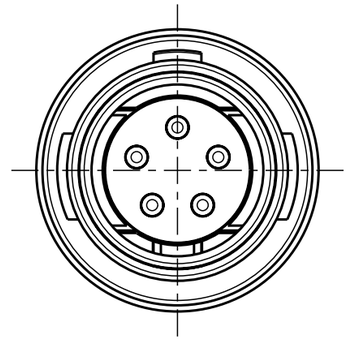

empfohlene Abisolierlänge/ recommended Cable Preparation

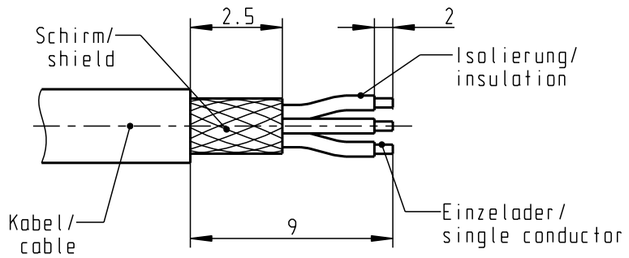

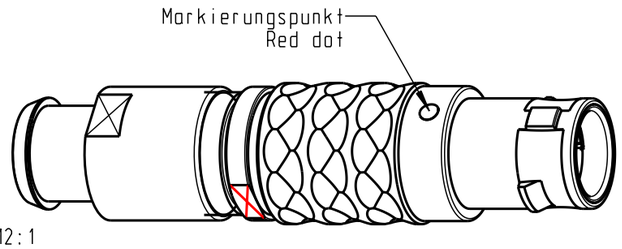

M2:1

*) Darstellung nur Beispiel
Figure on only for example !

S21L0C-P05MJG0-770S	min. 7.0	max. 7.7
S21L0C-P05MJG0-720S	min. 6.0	max. 7.2
S21L0C-P05MJG0-620S	min. 5.0	max. 6.2
S21L0C-P05MJG0-520S	min. 4.0	max. 5.2
S21L0C-P05MJG0-420S	min. 3.0	max. 4.2
S21L0C-P05MJG0-320S	min. 2.0	max. 3.2
S21L0C-P05MJG0-220S	min. 1.5	max. 2.2
Artikelnummer Partnumber	Kabel∅ Cable∅	

Technische Daten/Technical Data:

Werkstoffe/Materials:
Gehäuse/Housing: Cu-Legierung /Cu-alloy
Kontakte/Contacts: Cu-Legierung /Cu-alloy
Isolierkörper/Insulation Body: PEEK

Oberflächen/Surfaces:
Gehäuse/Housing: matt verchromt / matt chrome-plated
Kontakte/Contacts: gal. Au

Schutzart im gesteckten Zustand: IP 50
/Protection Class in mated condition

Kontakt∅/Contact∅: ∅0.9 mm
Anschluß/Termination: 0.38mm²
Löt/Solder: AWG 22

Prüfspannung/Test Voltage: 875 V AC

Strombelastung/Current Load: 10 A
Einzelkontakte/single contacts

Änd-zust.	Aend.-Mitt.	Datum	Name	Maße ohne Toleranzangabe nach mittel DIN ISO 2768	Rohteil:		Rohgew.:	PE-Modell-Nr.:
							CAD-Nr.: 00043989	Bl.:
				2009	Tag	Name	Benennung: Stecker	Maßstab: 4:1
				Bearb.	12.10.	D.Scholz		
				Gepr.				
				Norm.				
				ODU otto dunkel gmbh			Zeichnungs Nr.: S21L0C-P05MJG0-..0S	Vervielf. Pause
							Ersatz für:	Nr.

CAD: Pro/ENGINEER

Компания «ЭлектроПласт» предлагает заключение долгосрочных отношений при поставках импортных электронных компонентов на взаимовыгодных условиях!

Наши преимущества:

- Оперативные поставки широкого спектра электронных компонентов отечественного и импортного производства напрямую от производителей и с крупнейших мировых складов;
- Поставка более 17-ти миллионов наименований электронных компонентов;
- Поставка сложных, дефицитных, либо снятых с производства позиций;
- Оперативные сроки поставки под заказ (от 5 рабочих дней);
- Экспресс доставка в любую точку России;
- Техническая поддержка проекта, помощь в подборе аналогов, поставка прототипов;
- Система менеджмента качества сертифицирована по Международному стандарту ISO 9001;
- Лицензия ФСБ на осуществление работ с использованием сведений, составляющих государственную тайну;
- Поставка специализированных компонентов (Xilinx, Altera, Analog Devices, Intersil, Interpoint, Microsemi, Aeroflex, Peregrine, Syfer, Eurofarad, Texas Instrument, Miteq, Cobham, E2V, MA-COM, Hittite, Mini-Circuits,General Dynamics и др.);

Помимо этого, одним из направлений компании «ЭлектроПласт» является направление «Источники питания». Мы предлагаем Вам помощь Конструкторского отдела:

- Подбор оптимального решения, техническое обоснование при выборе компонента;
- Подбор аналогов;
- Консультации по применению компонента;
- Поставка образцов и прототипов;
- Техническая поддержка проекта;
- Защита от снятия компонента с производства.

Как с нами связаться

Телефон: 8 (812) 309 58 32 (многоканальный)
Факс: 8 (812) 320-02-42
Электронная почта: org@eplast1.ru
Адрес: 198099, г. Санкт-Петербург, ул. Калинина, дом 2, корпус 4, литера А.