THIS DRAWING IS UNPUBLISHED. RELEASED FOR PUBLICATION -,- .
© COPYRIGHT - By - ALL RIGHTS RESERVED.

LOC	DIST
DF	S0

REVISIONS

P	LTR	DESCRIPTION	DATE	DWN	APVD
	E	REV PER ECO-12-013186	18JUL12	PY	DE

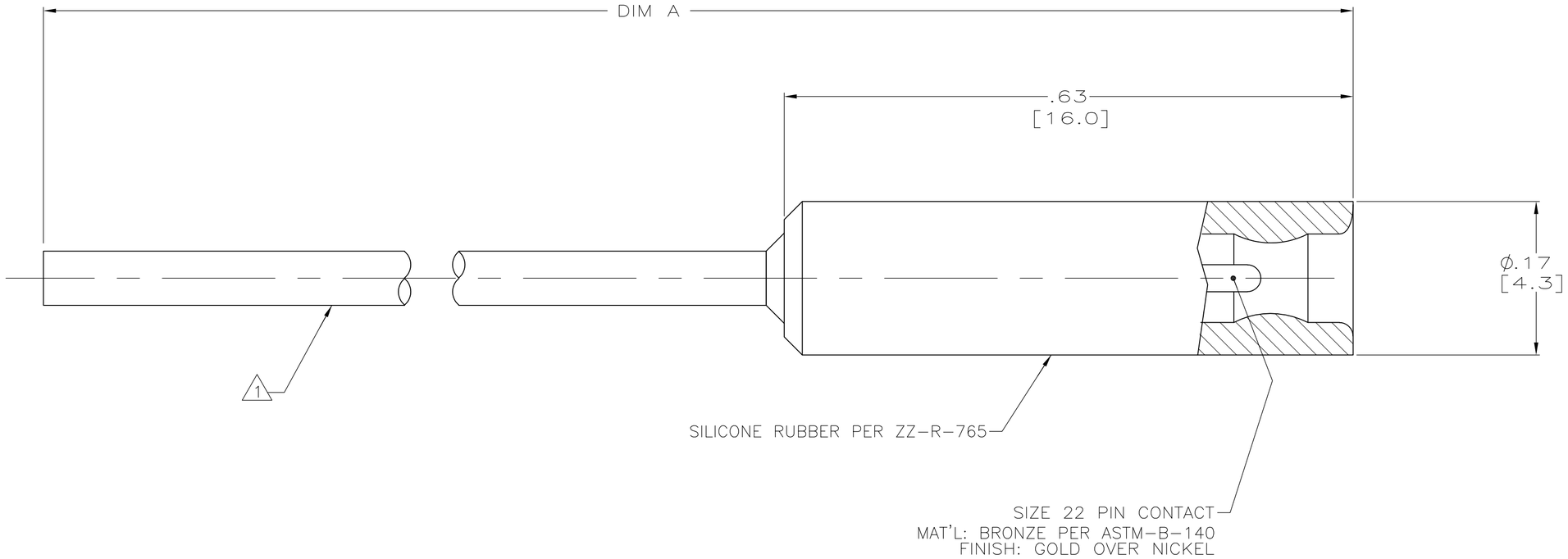

OBSOLETE	4	15.00±.12 [381.0±3.0]	#24 GA SILICONE COATED FEP .060 O.D. COLOR: RED	1218148-5
	3	12.50±.12 [317.5±3.0]	#24 GA SILICONE COATED FEP .060 O.D. COLOR: RED	1218148-4
	-	72.00±.72 [1828.8±18.3]	#24 GA SILICONE COATED FEP .060 O.D. COLOR: RED	1218148-3
	-	48.00±.48 [1219.2±12.2]	#24 GA SILICONE COATED FEP .060 O.D. COLOR: RED	1218148-2
	-	12.50±.12 [317.5±3.0]	#24 GA SILICONE COATED FEP .060 O.D. COLOR: RED	1218148-1
REMARKS		DIM A	WIRE DESCRIPTION 1	PART NUMBER

1. OPERATING VOLTAGE: 6 KVDC
   TEMPERATURE RANGE: -55°C TO +125°C
   ALTITUDE: SEA LEVEL TO 70,000 FEET
2. THIS RECEPTACLE WILL MATE WITH AMP PART NO. 1218147.
3. 100% TESTING FOR DWV AND PARTIAL DISCHARGE PER RAYTHEON SPEC. G718649, GROUP A.
4. 100% TESTING FOR DWV AND PARTIAL DISCHARGE PER RAYTHEON SPEC. G719581, GROUP A.

THIS DRAWING IS A CONTROLLED DOCUMENT.

DIMENSIONS: INCHES

TOLERANCES UNLESS OTHERWISE SPECIFIED:
0 PLC ± -
1 PLC ± -
2 PLC ± .01 [0.3]
3 PLC ± .005 [0.13]
4 PLC ± -
ANGLES ± -

MATERIAL: SEE CALLOUTS
FINISH: -

DWN C.C.THOMAS 2-11-98
CHK D.EABY 2-11-98
APVD D.EABY 2-11-98
PRODUCT SPEC —
APPLICATION SPEC —
WEIGHT —

TE Connectivity

NAME: RECEPTACLE,MICRO-MIN,LGH

SIZE	CAGE CODE	DRAWING NO	RESTRICTED TO
A2	00779	C-1218148	—

CUSTOMER DRAWING | SCALE 10:1 | SHEET 1 OF 1 | REV E

1218148

1471-9 (3/11)

Компания «ЭлектроПласт» предлагает заключение долгосрочных отношений при поставках импортных электронных компонентов на взаимовыгодных условиях!

Наши преимущества:

- Оперативные поставки широкого спектра электронных компонентов отечественного и импортного производства напрямую от производителей и с крупнейших мировых складов;
- Поставка более 17-ти миллионов наименований электронных компонентов;
- Поставка сложных, дефицитных, либо снятых с производства позиций;
- Оперативные сроки поставки под заказ (от 5 рабочих дней);
- Экспресс доставка в любую точку России;
- Техническая поддержка проекта, помощь в подборе аналогов, поставка прототипов;
- Система менеджмента качества сертифицирована по Международному стандарту ISO 9001;
- Лицензия ФСБ на осуществление работ с использованием сведений, составляющих государственную тайну;
- Поставка специализированных компонентов (Xilinx, Altera, Analog Devices, Intersil, Interpoint, Microsemi, Aeroflex, Peregrine, Syfer, Eurofarad, Texas Instrument, Miteq, Cobham, E2V, MA-COM, Hittite, Mini-Circuits,General Dynamics и др.);

Помимо этого, одним из направлений компании «ЭлектроПласт» является направление «Источники питания». Мы предлагаем Вам помощь Конструкторского отдела:

- Подбор оптимального решения, техническое обоснование при выборе компонента;
- Подбор аналогов;
- Консультации по применению компонента;
- Поставка образцов и прототипов;
- Техническая поддержка проекта;
- Защита от снятия компонента с производства.

Как с нами связаться

Телефон: 8 (812) 309 58 32 (многоканальный)
Факс: 8 (812) 320-02-42
Электронная почта: org@eplast1.ru
Адрес: 198099, г. Санкт-Петербург, ул. Калинина, дом 2, корпус 4, литера А.