FCI Sealed 24 Way APEX Hybrid (1.5 mm/2.8 mm) Connection System

FEMALE

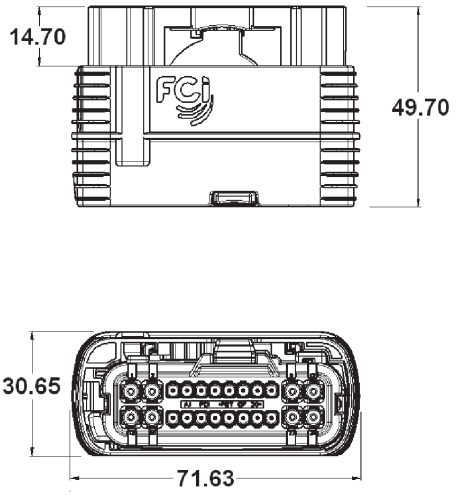

MALE

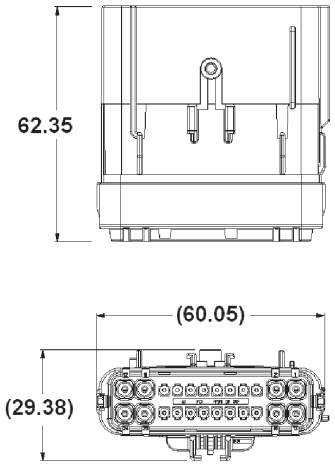

INDEX TYPE	HOUSING COLOR	FEMALE ASSEMBLY PART NUMBER	MALE ASSEMBLY PART NUMBER
A	BLACK	F934000	F254000
B	GRAY	F044000	F354000
C	BROWN	F144000	F454000
D	GREEN	F244000	F554000

APPLICATION NOTES:

APEX 150 CAVITY DESIGNATIONS: CAVITIES 3,4,5,6,7,8,9,10 and 15,16,17,18,19,20,21,22

APEX 2.8 CAVITY DESIGNATIONS: CAVITIES 1,2,11,12,13,14,23,24

ALLOWABLE WIRE SIZE RANGE FOR 1.5 mm CAVITIES: 22-16 AWG TXL (1.50 mm min. to 2.35 mm max.)

ALLOWABLE WIRE SIZE RANGE FOR 2.8 mm CAVITIES: 18-12 AWG TXL (1.91 mm min. to 3.30 mm max.)

ASSOCIATED COMPONENTS: CAVITY PLUG FOR APEX 150 CAVITIES: 54241629
CAVITY PLUG FOR FEMALE APEX 2.8 CAVITIES: 54240002
CAVITY PLUG FOR MALE APEX 2.8 CAVITIES: 54240003

FEATURES CHRYSLER TYPE CLIP SLOT

Компания «ЭлектроПласт» предлагает заключение долгосрочных отношений при поставках импортных электронных компонентов на взаимовыгодных условиях!

Наши преимущества:

- Оперативные поставки широкого спектра электронных компонентов отечественного и импортного производства напрямую от производителей и с крупнейших мировых складов;
- Поставка более 17-ти миллионов наименований электронных компонентов;
- Поставка сложных, дефицитных, либо снятых с производства позиций;
- Оперативные сроки поставки под заказ (от 5 рабочих дней);
- Экспресс доставка в любую точку России;
- Техническая поддержка проекта, помощь в подборе аналогов, поставка прототипов;
- Система менеджмента качества сертифицирована по Международному стандарту ISO 9001;
- Лицензия ФСБ на осуществление работ с использованием сведений, составляющих государственную тайну;
- Поставка специализированных компонентов (Xilinx, Altera, Analog Devices, Intersil, Interpoint, Microsemi, Aeroflex, Peregrine, Syfer, Eurofarad, Texas Instrument, Miteq, Cobham, E2V, MA-COM, Hittite, Mini-Circuits,General Dynamics и др.);

Помимо этого, одним из направлений компании «ЭлектроПласт» является направление «Источники питания». Мы предлагаем Вам помощь Конструкторского отдела:

- Подбор оптимального решения, техническое обоснование при выборе компонента;
- Подбор аналогов;
- Консультации по применению компонента;
- Поставка образцов и прототипов;
- Техническая поддержка проекта;
- Защита от снятия компонента с производства.

Как с нами связаться

Телефон: 8 (812) 309 58 32 (многоканальный)
Факс: 8 (812) 320-02-42
Электронная почта: org@eplast1.ru
Адрес: 198099, г. Санкт-Петербург, ул. Калинина, дом 2, корпус 4, литера А.