FO-55111-A

HONEYWELL PART NUMBER

1TL11_SERIES_CHART 1

REV	DOCUMENT	CHANGED BY	CHECK
20	0008574	KR 20OCT04	AK
21	0012945	DS	PH

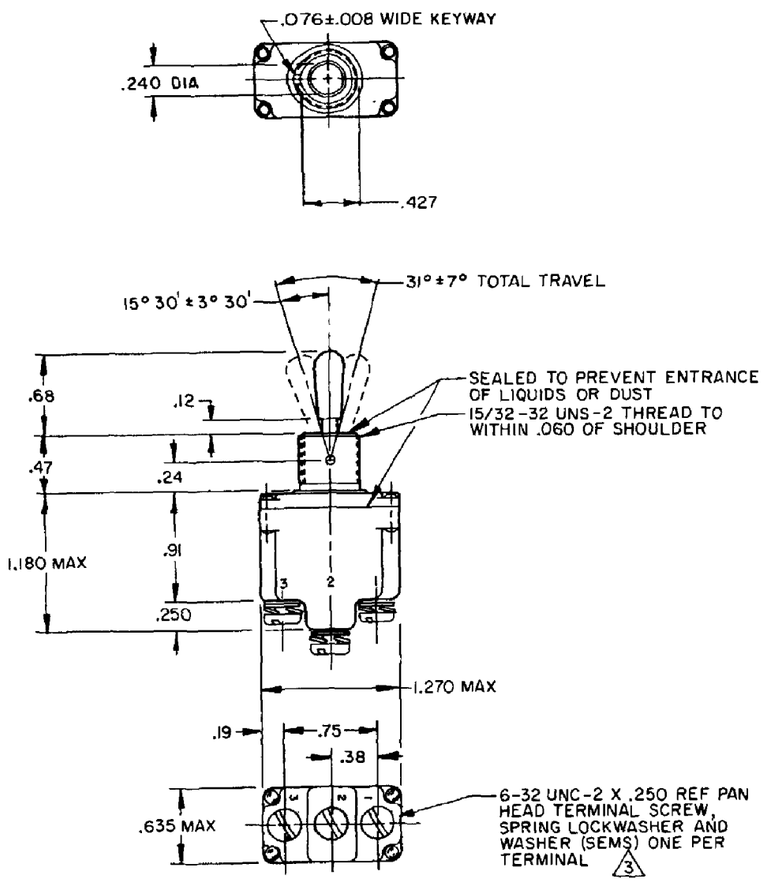

FAA-PMA LISTINGS 6 7	CATALOG LISTING	5 CIRCUIT MADE WITH TOGGLE LEVER IN: KEYWAY SIDE (1-2)	CENTER (1-2)	OPPOSITE KEYWAY (2-3)	CURRENT CAPACITY (AMPS): RESISTIVE LOAD DC VOLTS 28	125	250	AC VOLTS 125	250	LAMP LOAD 28 VDC	125 VAC	INDUCTIVE LOAD 28 VDC	125 VAC
	1TL11-1	ON	OFF	ON									
	1TL11-2	OFF	NONE	ON									
FAA-PMA	1TL11-3	ON	NONE	ON	20	75	.5	15	6	5	3	15	10
	1TL11-21	NONE	OFF	ON									
	1TL11-31	NONE	ON	ON									
	1TL11-4	MOM OFF	NONE	ON									
	1TL11-5	MOM ON	OFF	ON									
	1TL11-6	MOM ON	NONE	OFF									
	1TL11-7	MOM ON	OFF	MOM ON									
	1TL11-8	MOM ON	NONE	ON	15	75	.5	15	6	4	2	10	7
	8	NONE	ON	MOM ON									
	1TL11-82	ON	NONE	MOM ON									

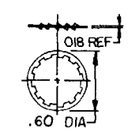

LOCKWASHER 3

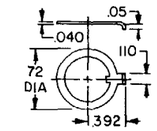

LOCKING RING 3

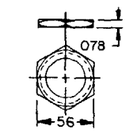

HEX NUT(2) 3

NOTES

1 - SWITCHES ARE CAPABLE OF WITHSTANDING A TEMPERATURE OF 160°F CONTINUOUSLY AT FULL RATED LOAD

2 - POLE, CIRCUIT DESIGNATION AND MICRO SWITCH CATALOG LISTING MARKED ON SIDE OF SWITCH

3 FURNISHED UNASSEMBLED

4 - FOR TERMINAL COVER, SEE MICRO SWITCH CATALOG LISTING 5PA7

5 APPLIES ONLY TO "ON" AND "MOMENTARY ON" POSITIONS

6 FAA-PMA MUST BE MARKED ON SWITCH

7 FOR MANUFACTURING DETAIL SEE THE CORRESPONDING ASSEMBLY DRAWING FOR EACH LISTING FOR FAA-PMA

8 WEIGHT .07 LBS APPROX

DESIGN UNITS: INCH

TOLERANCES UNLESS NOTED:

NO PLACE	X	±	0.040
ONE PLACE	.X	±	0.030
TWO PLACE	.XX	±	0.015
THREE PLACE	.XXX	±	0.005
FOUR PLACE	.XXXX	±	0.0005
ANGLES		±	3

THIRD ANGLE PROJECTION

DRAWN	JAF	29JUN94
CHECK	-	-

THIS DRAWING COVERS A PROPRIETARY ITEM AND IS THE PROPERTY OF HONEYWELL. THIS DRAWING IS NOT TO BE COPIED OR USED WITHOUT THE PERMISSION OF HONEYWELL.

INTERPRET PER ASME Y14.5M-1994 OTHER HONEYWELL ENGINEERING STANDARDS MAY APPLY

RASTER

Honeywell

TITLE

SWITCH - TOGGLE

SIZE	TYPE	DRAWING NAME	REV
B	I	1TL11_SERIES_CHART 1	21

SCALE 1:1 SHEET 1 OF 1

Компания «ЭлектроПласт» предлагает заключение долгосрочных отношений при поставках импортных электронных компонентов на взаимовыгодных условиях!

Наши преимущества:

- Оперативные поставки широкого спектра электронных компонентов отечественного и импортного производства напрямую от производителей и с крупнейших мировых складов;
- Поставка более 17-ти миллионов наименований электронных компонентов;
- Поставка сложных, дефицитных, либо снятых с производства позиций;
- Оперативные сроки поставки под заказ (от 5 рабочих дней);
- Экспресс доставка в любую точку России;
- Техническая поддержка проекта, помощь в подборе аналогов, поставка прототипов;
- Система менеджмента качества сертифицирована по Международному стандарту ISO 9001;
- Лицензия ФСБ на осуществление работ с использованием сведений, составляющих государственную тайну;
- Поставка специализированных компонентов (Xilinx, Altera, Analog Devices, Intersil, Interpoint, Microsemi, Aeroflex, Peregrine, Syfer, Eurofarad, Texas Instrument, Miteq, Cobham, E2V, MA-COM, Hittite, Mini-Circuits,General Dynamics и др.);

Помимо этого, одним из направлений компании «ЭлектроПласт» является направление «Источники питания». Мы предлагаем Вам помощь Конструкторского отдела:

- Подбор оптимального решения, техническое обоснование при выборе компонента;
- Подбор аналогов;
- Консультации по применению компонента;
- Поставка образцов и прототипов;
- Техническая поддержка проекта;
- Защита от снятия компонента с производства.

Как с нами связаться

Телефон: 8 (812) 309 58 32 (многоканальный)
Факс: 8 (812) 320-02-42
Электронная почта: org@eplast1.ru
Адрес: 198099, г. Санкт-Петербург, ул. Калинина, дом 2, корпус 4, литера А.