THIS DRAWING IS UNPUBLISHED. RELEASED FOR PUBLICATION -,- .
© COPYRIGHT - BY TYCO ELECTRONICS CORPORATION. ALL RIGHTS RESERVED.

LOC	DIST
GP	00

REVISIONS

P	LTR	DESCRIPTION	DATE	DWN	APVD
	J	REVISED PER ECO-07-006056	15/MAR/07	ZMR	WLM

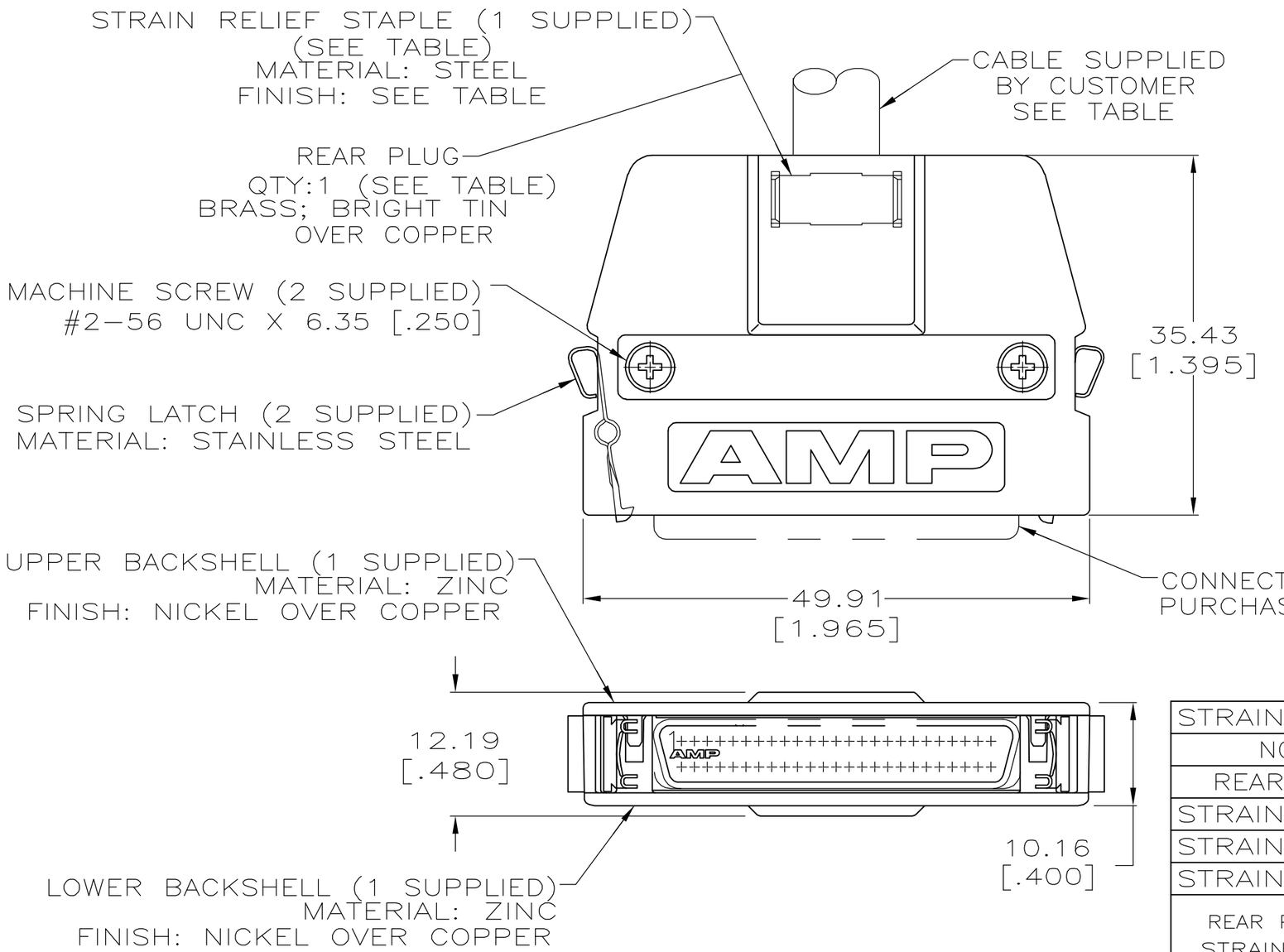

1. 9.02[.355] MAX CABLE DIAMETER.
2. 10.16[.400] MAX CABLE DIAMETER.
3. PACKAGED ONE KIT PER BAG.
4. BULK PACKAGED.
5. OBSOLETE PART NUMBER.
6. BRIGHT TIN-LEAD OVER NICKEL.
7. BRIGHT TIN OVER NICKEL.
8. SUPERSEDED BY 5749193-2

REAR PLUG OR STRAIN RELIEF STAPLE	PACKAGING	STAPLE FINISH	CABLE DIA	PART NUMBER
STRAIN RELIEF	3	7	2	8 749193-6 5
NONE	3	–	1	749193-5 5
REAR PLUG	3	–	1	749193-4 5
STRAIN RELIEF	4	6	2	749193-3 5
STRAIN RELIEF	3	6	2	749193-2
STRAIN RELIEF	3	6	1	749193-1

THIS DRAWING IS A CONTROLLED DOCUMENT.

DIMENSIONS: mm [INCHES]

TOLERANCES UNLESS OTHERWISE SPECIFIED:

0 PLC	± –
1 PLC	± –
2 PLC	± –
3 PLC	± 0.38 [.015]
4 PLC	± –
ANGLES	± –

MATERIAL: SEE CALLOUTS

FINISH: SEE CALLOUTS

DWN M. A. McCAFFREY 12-20-88
CHK M. E. SHIRK 12-20-88
APVD C. E. REYNOLDS 12-20-88
PRODUCT SPEC —
APPLICATION SPEC —
WEIGHT —

tyco Electronics
Tyco Electronics Corporation
Harrisburg, PA 17105-3608

NAME: KIT, UNASSEMBLED, 50 POSITION, STRAIGHT EXIT, UNKEYED, AMPLIMITE .050 Series

SIZE	CAGE CODE	DRAWING NO	RESTRICTED TO
A3	00779	C-749193	—

CUSTOMER DRAWING

SCALE 2:1 SHEET 1 OF 1 REV J

Компания «ЭлектроПласт» предлагает заключение долгосрочных отношений при поставках импортных электронных компонентов на взаимовыгодных условиях!

Наши преимущества:

- Оперативные поставки широкого спектра электронных компонентов отечественного и импортного производства напрямую от производителей и с крупнейших мировых складов;
- Поставка более 17-ти миллионов наименований электронных компонентов;
- Поставка сложных, дефицитных, либо снятых с производства позиций;
- Оперативные сроки поставки под заказ (от 5 рабочих дней);
- Экспресс доставка в любую точку России;
- Техническая поддержка проекта, помощь в подборе аналогов, поставка прототипов;
- Система менеджмента качества сертифицирована по Международному стандарту ISO 9001;
- Лицензия ФСБ на осуществление работ с использованием сведений, составляющих государственную тайну;
- Поставка специализированных компонентов (Xilinx, Altera, Analog Devices, Intersil, Interpoint, Microsemi, Aeroflex, Peregrine, Syfer, Eurofarad, Texas Instrument, Miteq, Cobham, E2V, MA-COM, Hittite, Mini-Circuits,General Dynamics и др.);

Помимо этого, одним из направлений компании «ЭлектроПласт» является направление «Источники питания». Мы предлагаем Вам помощь Конструкторского отдела:

- Подбор оптимального решения, техническое обоснование при выборе компонента;
- Подбор аналогов;
- Консультации по применению компонента;
- Поставка образцов и прототипов;
- Техническая поддержка проекта;
- Защита от снятия компонента с производства.

Как с нами связаться

Телефон: 8 (812) 309 58 32 (многоканальный)
Факс: 8 (812) 320-02-42
Электронная почта: org@eplast1.ru
Адрес: 198099, г. Санкт-Петербург, ул. Калинина, дом 2, корпус 4, литера А.