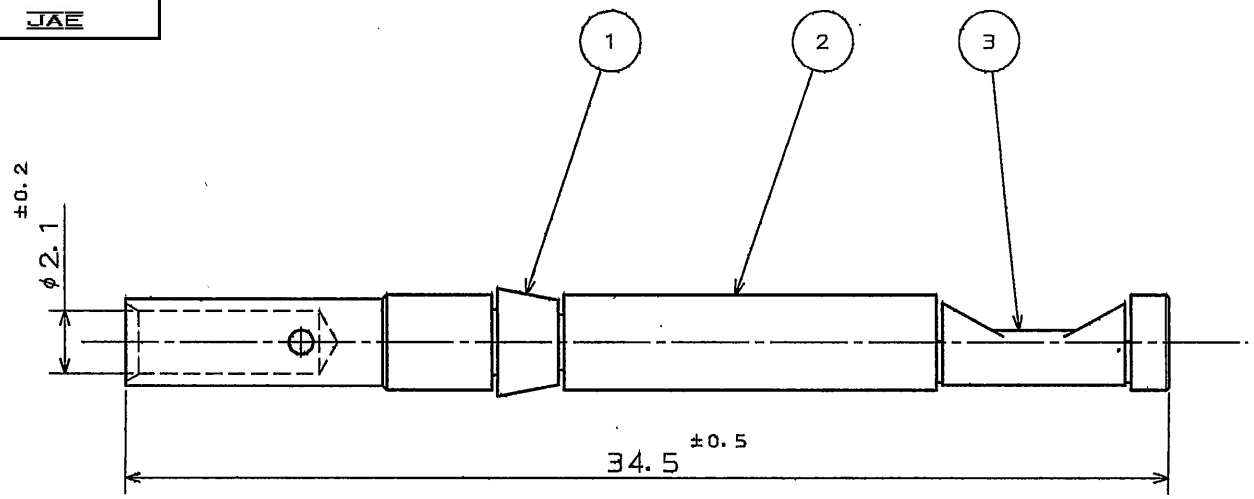
6880108S 墨図	版数	年月日	DCN NO.	詳細	製図	担当	査閲	承認
特に指定のない限り、鋭い角やかえりは除去すること 一般仕上 一般公差 特に指定がなければ CTS-4100 による 寸法 . ± .× ± .×× ±　角度 ×° ± ×°×′ ±　偏心量 以内	3	91.4.24	28499	再トレース	—			—

REFERENCE ONLY
JAE



注1．使用ケーブル
　　ロ1.25～ロ2

2．使用圧着工具ト　ロケータ
　　M22520/1-01ノ場合　　JP-6TC-16
　　MS3191ノ場合　　JA-16S

符号	名称	材料	仕上	個数	備考
3	スプリング	ベリリウム銅	銀メッキ	1	
2	ソケットコンタクト	黄銅	銀メッキ	1	
1	クリップ	ポリアセタールコポリマ	ナシ	1	

仕様書 T73-18 JACS-1027	第1版 66年 9月10日	三角法	尺度 4/1	重量	個数
組立図番	製図 村野（北田）		名称 031-50213 (CONT-JA16S)		
材料	担当 七尾				
仕上	査閲				
処理	承認 橋本		シリーズ JA		

日本航空電子工業株式会社
昭島事業所
東京都昭島市武蔵野

この図面及びこの図面の電子な資料は日本航空電子工業株式会社の承認を得ずに製作及び承写図を禁じます。

図番 SJ010889

DCF-116A

用紙サイズ A4

0 10 20 30 40 50 60 70 80

JAE Connector Div. Proprietary.
Copyright (c) 1966, Japan Aviation Electronics Industry, Ltd.

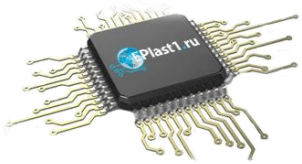
Компания «ЭлектроПласт» предлагает заключение долгосрочных отношений при поставках импортных электронных компонентов на взаимовыгодных условиях!

Наши преимущества:

- Оперативные поставки широкого спектра электронных компонентов отечественного и импортного производства напрямую от производителей и с крупнейших мировых складов;
- Поставка более 17-ти миллионов наименований электронных компонентов;
- Поставка сложных, дефицитных, либо снятых с производства позиций;
- Оперативные сроки поставки под заказ (от 5 рабочих дней);
- Экспресс доставка в любую точку России;
- Техническая поддержка проекта, помощь в подборе аналогов, поставка прототипов;
- Система менеджмента качества сертифицирована по Международному стандарту ISO 9001;
- Лицензия ФСБ на осуществление работ с использованием сведений, составляющих государственную тайну;
- Поставка специализированных компонентов (Xilinx, Altera, Analog Devices, Intersil, Interpoint, Microsemi, Aeroflex, Peregrine, Syfer, Eurofarad, Texas Instrument, Miteq, Cobham, E2V, MA-COM, Hittite, Mini-Circuits,General Dynamics и др.);

Помимо этого, одним из направлений компании «ЭлектроПласт» является направление «Источники питания». Мы предлагаем Вам помощь Конструкторского отдела:

- Подбор оптимального решения, техническое обоснование при выборе компонента;
- Подбор аналогов;
- Консультации по применению компонента;
- Поставка образцов и прототипов;
- Техническая поддержка проекта;
- Защита от снятия компонента с производства.



Как с нами связаться

Телефон: 8 (812) 309 58 32 (многоканальный)
Факс: 8 (812) 320-02-42
Электронная почта: org@eplast1.ru
Адрес: 198099, г. Санкт-Петербург, ул. Калинина, дом 2, корпус 4, литера А.