TAMURA

REV. Status
REVISION A 01/08/92 HA
REVISION B TEMECULA WAS CARSON 01/26/93 TS
REVISION C ADDED DCM21-PC MICROTRAN AND SAFETY 01/20/96 TS
REVISION D ADDED RoHS. UL1459 WAS UL1863. DIM 20.3(0.799) WAS 19.8(0.781) 10/17/06 MP

MODEL NUMBER

TTC-108

TELECOMMUNICATION DRY COUPLING TRANSFORMER DESIGNED TO OPERATE AT A MAX LEVEL OF +7dBm AND TO REFLECT A PRIMARY SOURCE IMPEDANCE OF APPROXIMATELY 600ΩCT WITH 600ΩCT LOAD ON SECONDARY

RoHS COMPLIANT

A. Electrical Specifications (@ 25° C)
1. Pri Source Impedance; 600Ω CT
2. Sec Load Impedance; 600Ω CT
3. Operating Level; −45 dBm to +7 dBm
4. Insertion Loss;
   1.4 dB MAX @ 1 KHz, 0 dBm
5. Frequency Response;
   ±0.5 dB 300 Hz to 3.5 KHz @ 0 dBm
6. Primary Impedance;
   600 Ω +15%, −5% @ 300 Hz to 3.5 KHz, 0dBm
   600 Ω +10%, −5% @ 500 Hz to 2.5 KHz, 0dBm
7. Longitudinal Balance;
   60 dB MIN @ 200 Hz to 1 KHz
   40 dBm MIN @ 4 KHz
8. DC Resistance;
   (1−3) = 44 Ω ±20%
   (4−6) = 56 Ω ±20%
9. Turns Ratio; (1−3) : (4−6) = 1 : 1.00 ±2%
10. Dielectric Strength;
    1500 Vrms 1 minute @ Pri to Sec, and Pri to Core
    1000 Vrms 1 minute @ Sec to Core
11. Total Harmonic Distortion;
    0.5% MAX @ 300 Hz to 3.5 KHz, 0 dBm
12. Induced Voltage; (1−3) 250 Vrms 5 KHz 1 minute

UL# E142035

B. Marking; TTC−108, TAMURA, DCM21−PC, MICROTRAN, safety agency logos, 196−date code and country of origin

C. Safety; CSA−22.2 No. 66−M1988 File No. LR81383
UL 1459 File No. E142035

D. Schematic Diagram

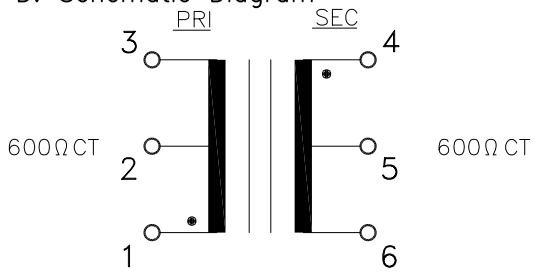

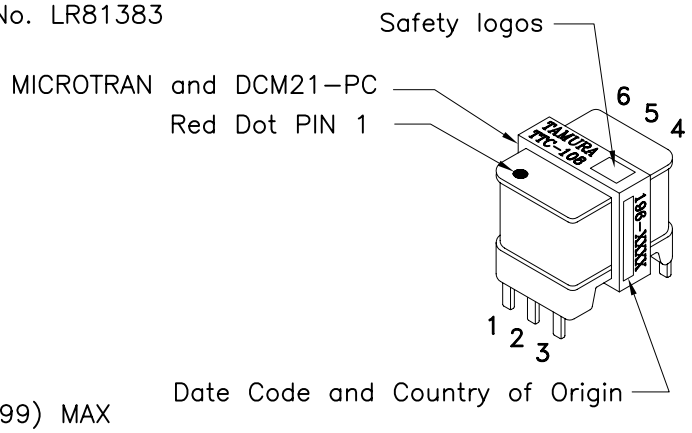

E. Mechanical Specifications

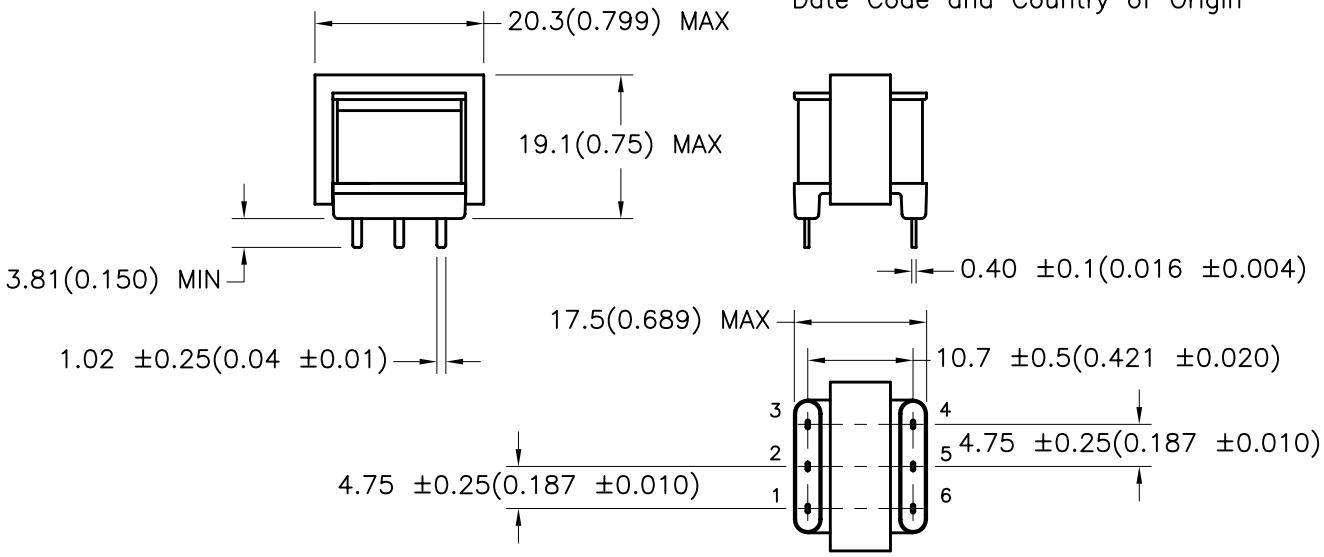

TOLERANCES (mm)
≤ 4 ± 0.2
4 ≤ 20 ± 0.3
20 ≤ 50 ± 0.4

PREPARED BY: K. BRENNAN

ENGINEER: M. PITCHAI	DWG CONTROL NO. P−A1−10017 ACAD\TTC\A1100171.DWG	REV D	TELECOMMUNICATION COUPLING TRANSFORMER	TTC−108 MODEL SPECIFICATION
QUALITY CONTROL: T. CLEM	CONTENTS OF THIS DRAWING ARE SUBJECT TO CHANGE WITHOUT PRIOR NOTICE		TAMURA CORPORATION OF AMERICA 43352 BUSINESS PARK DRIVE, TEMECULA, CA. 92590−6624 (951) 699−1270 FAX 9516769482	DIM: mm[In] SCL: 1/1 SH: 1 OF 1
APPROVED: Y. SEKIGUCHI				

PROPRIETARY NOTICE: THIS DRAWING PRINT OR DOCUMENT AND SUBJECT MATTER DISCLOSED HEREIN ARE PROPRIETARY ITEMS TO WHICH TAMURA RETAINS THE EXCLUSIVE RIGHT OF DISSEMINATION, REPRODUCTION, MANUFACTURE AND SALE. THIS DRAWING, PRINT OR DOCUMENT IS SUBMITTED IN CONFIDENCE FOR CONSIDERATION BY THE RECIPIENT ALONE UNLESS PERMISSION FOR FURTHER DISCLOSURE IS EXPRESSLY GRANTED IN WRITING.

Компания «ЭлектроПласт» предлагает заключение долгосрочных отношений при поставках импортных электронных компонентов на взаимовыгодных условиях!

Наши преимущества:

- Оперативные поставки широкого спектра электронных компонентов отечественного и импортного производства напрямую от производителей и с крупнейших мировых складов;
- Поставка более 17-ти миллионов наименований электронных компонентов;
- Поставка сложных, дефицитных, либо снятых с производства позиций;
- Оперативные сроки поставки под заказ (от 5 рабочих дней);
- Экспресс доставка в любую точку России;
- Техническая поддержка проекта, помощь в подборе аналогов, поставка прототипов;
- Система менеджмента качества сертифицирована по Международному стандарту ISO 9001;
- Лицензия ФСБ на осуществление работ с использованием сведений, составляющих государственную тайну;
- Поставка специализированных компонентов (Xilinx, Altera, Analog Devices, Intersil, Interpoint, Microsemi, Aeroflex, Peregrine, Syfer, Eurofarad, Texas Instrument, Miteq, Cobham, E2V, MA-COM, Hittite, Mini-Circuits,General Dynamics и др.);

Помимо этого, одним из направлений компании «ЭлектроПласт» является направление «Источники питания». Мы предлагаем Вам помощь Конструкторского отдела:

- Подбор оптимального решения, техническое обоснование при выборе компонента;
- Подбор аналогов;
- Консультации по применению компонента;
- Поставка образцов и прототипов;
- Техническая поддержка проекта;
- Защита от снятия компонента с производства.

Как с нами связаться

Телефон: 8 (812) 309 58 32 (многоканальный)
Факс: 8 (812) 320-02-42
Электронная почта: org@eplast1.ru
Адрес: 198099, г. Санкт-Петербург, ул. Калинина, дом 2, корпус 4, литера А.