THIS DRAWING IS UNPUBLISHED. RELEASED FOR PUBLICATION 20
© COPYRIGHT 20 BY - ALL RIGHTS RESERVED.

LOC	DIST
GP	00

REVISIONS

P	LTR	DESCRIPTION	DATE	DWN	APVD
	A	PRODUCTION RELEASE	29FEB2016	JW	SH

1. MATERIAL:
   CAGE ASSEMBLY: 0.25mm THICK NICKEL SILVER ALLOY
   GASKET RETENTION PLATE: STAINLESS STEEL
   EMI GASKET: PLATED FILLED SILICONE
   HEATSINK: ALUMINUM
   HEATSINK CLIP: STAINLESS STEEL
2. FINISH:
   HEATSINK: HARD ANODIC COATING FOR 2170106-1 THRU -2
   HEATSINK; ELECTROLESS NICKEL FOR 2170106-3 THRU -4
   HEATSINK CLIP: PASSIVATE
3. MATES WITH SFP MSA COMPLIANT TRANSCEIVERS.
4. PADS AND VIAS CHASSIS GROUND.
5. DATUM AND BASIC DIMENSION ESTABLISHED BY CUSTOMER.
6. MINIMUM PC BOARD THICKNESS:
   SINGLE SIDED = 1.45
7. REFERENCE APPLICATION SPEC. 114-13120, HOLE A, FOR RECOMMENDED DRILL HOLE DIAMETER AND PLATING THICKNESS.
8. REFERENCE APPLICATION SPEC. 114-13120, HOLE B, FOR RECOMMENDED DRILL HOLE DIAMETER AND PLATING THICKNESS.
9. DIMENSIONS APPLIES PRIOR TO INSERTION OF SFP MODULE.
10. HEATSINK CLIP AND HEATSINK SHIPPED UNASSEMBLED TO CAGE ASSEMBLY, CAGE ASSEMBLY TO BE PRESSED INTO THE PCB PRIOR TO ATTACHING THE HEATSINK CLIP AND HEATSINK TO THE CAGE ASSEMBLY.
11. PRILIMIARY PART, NO RELEASED TO MASS PRODUCTION

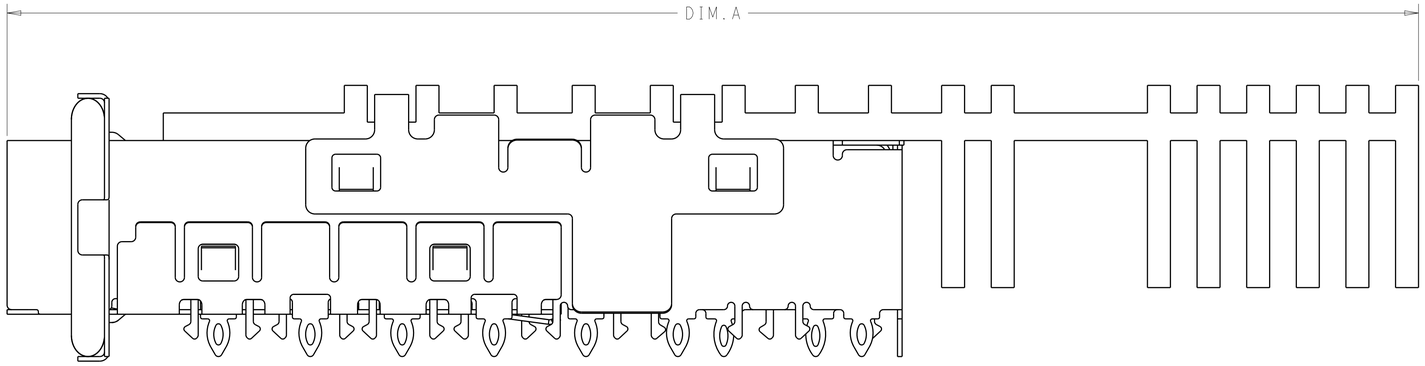

2170106-2 OR 2170106-4
RIGHT SIDE VIEW

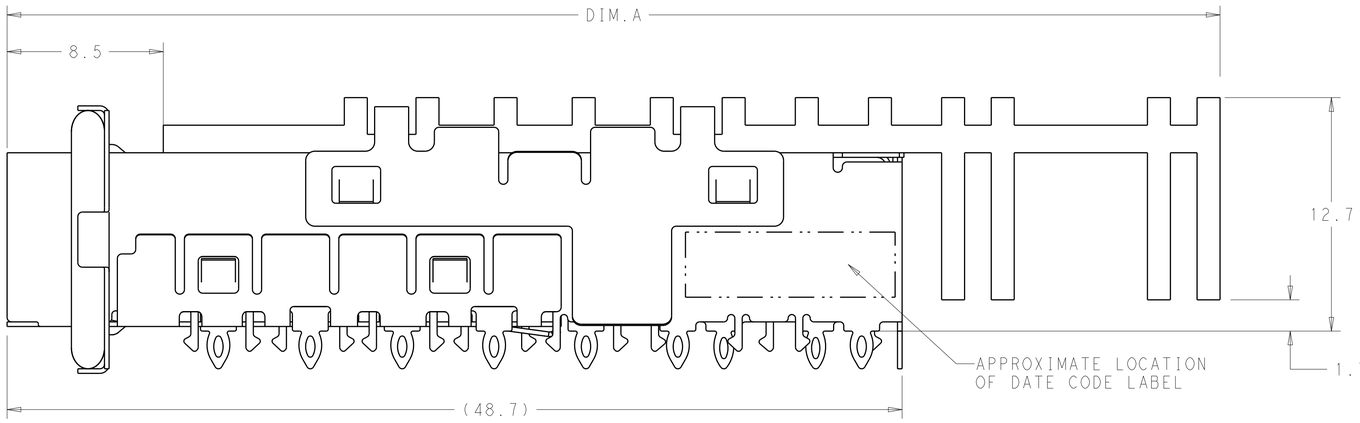

2170106-1 OR 2170106-3
RIGHT SIDE VIEW

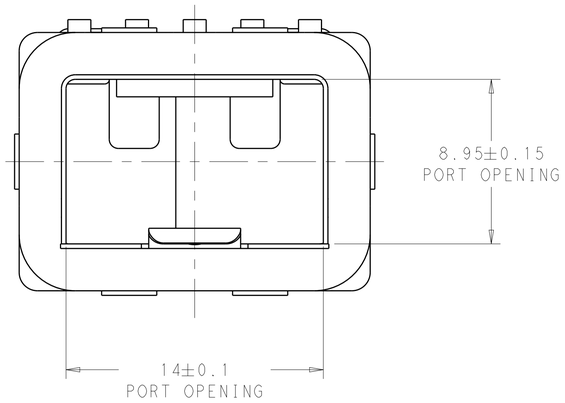

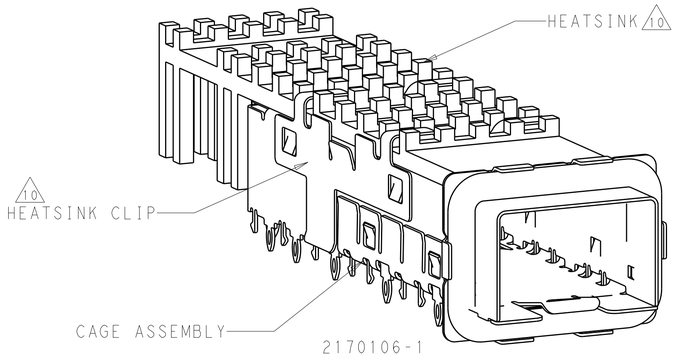

2170106-1
SCALE 4:1

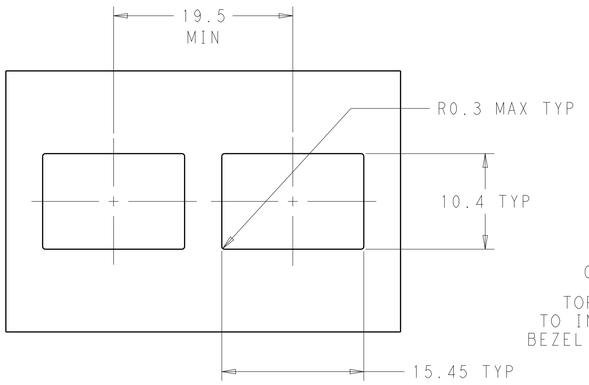

RECOMMENDED BEZEL CUT-OUT
SCALE 3:1

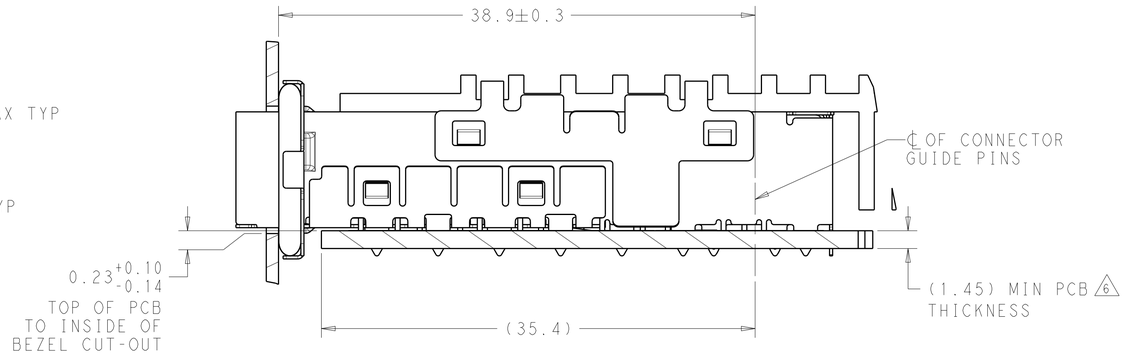

2170106-1
MOUNTED ON PCB
SHOWN THRU RECOMMENDED BEZEL
SCALE 4:1

	DESCRIPTION	DIM.A	PART NUMBER
11	CAGE WITH LONG HEAT SINK	76.8	2170106-4
11	CAGE WITH SHORT HEATSINK	66	2170106-3
	CAGE WITH ANODIZED LONG HEAT SINK	76.8	2170106-2
	CAGE WITH ANODIZED SHORT HEATSINK	66	2170106-1

THIS DRAWING IS A CONTROLLED DOCUMENT.

DIMENSIONS: mm

TOLERANCES UNLESS OTHERWISE SPECIFIED:
0 PLC ±0.10
1 PLC ±0.10
2 PLC ±0.10
3 PLC ±0.05
4 PLC ±0.05
ANGLES ±

MATERIAL 1
FINISH 2

DWN TIM XUE 02JUN2011
CHK C. WANG 02JUN2011
APVD C. WANG 02JUN2011
PRODUCT SPEC -
APPLICATION SPEC 114-13120
WEIGHT -

TE Connectivity

NAME SFP+ EHHANCED CAGE ASSEMBLY
PRESS FIT, EMI GASKET, W/ HEAT SINK
-

SIZE	CAGE CODE	DRAWING NO	RESTRICTED TO
A1	00779	C-2170106	-

CUSTOMER DRAWING SCALE 6:1 SHEET 1 OF 2 REV A

4805 (3/11)

THIS DRAWING IS UNPUBLISHED. RELEASED FOR PUBLICATION 20
© COPYRIGHT 20 BY - ALL RIGHTS RESERVED.

LOC	DIST
GP	00

REVISIONS

P	LTR	DESCRIPTION	DATE	DWN	APVD
	-	SEE SHEET 1	-	-	-

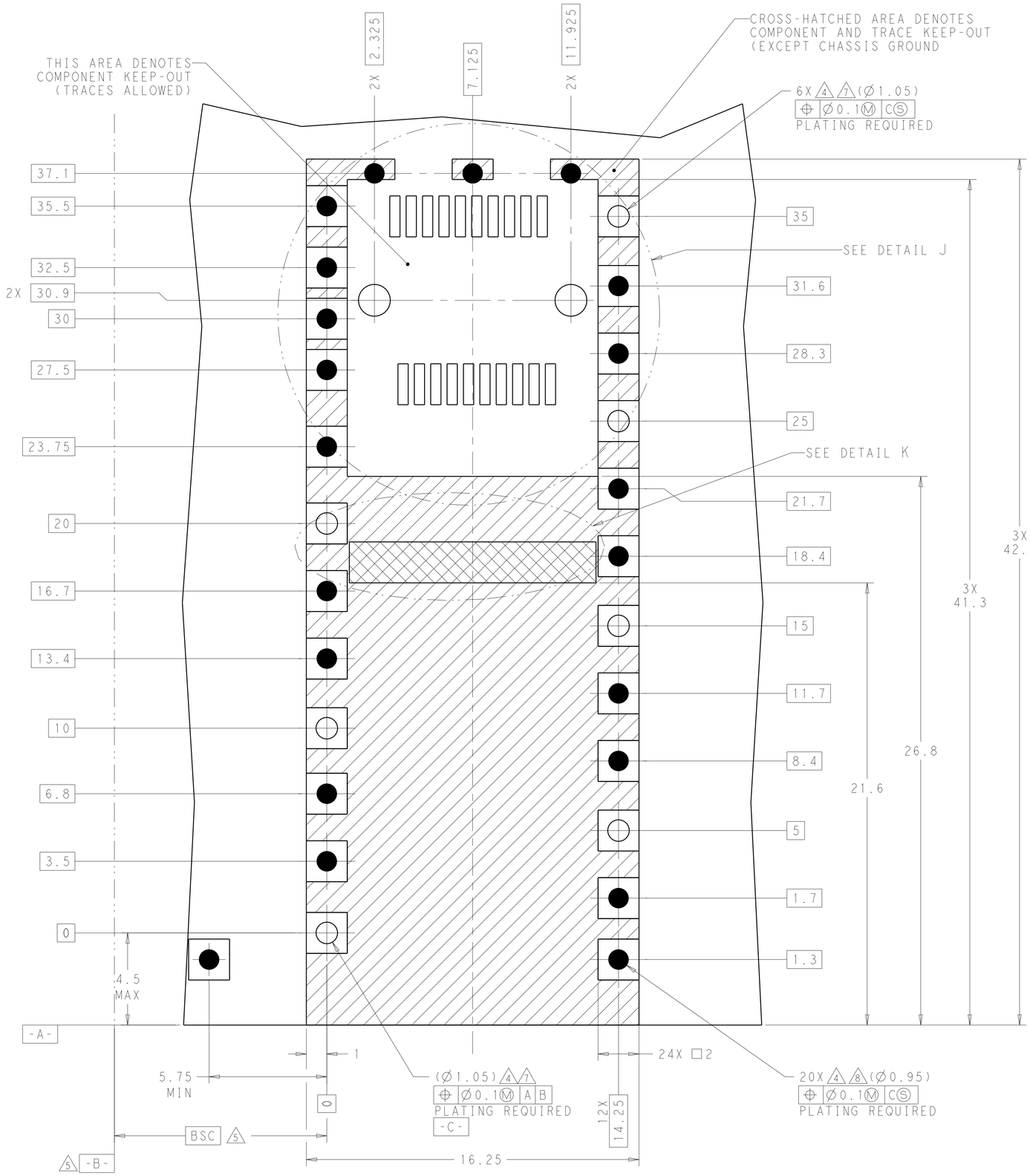

RECOMMENDED PCB CONFIGURATION
WITH KEEP-OUT AREAS
SINGLE SIDED APPLICATIONS 6
SCALE 9:1

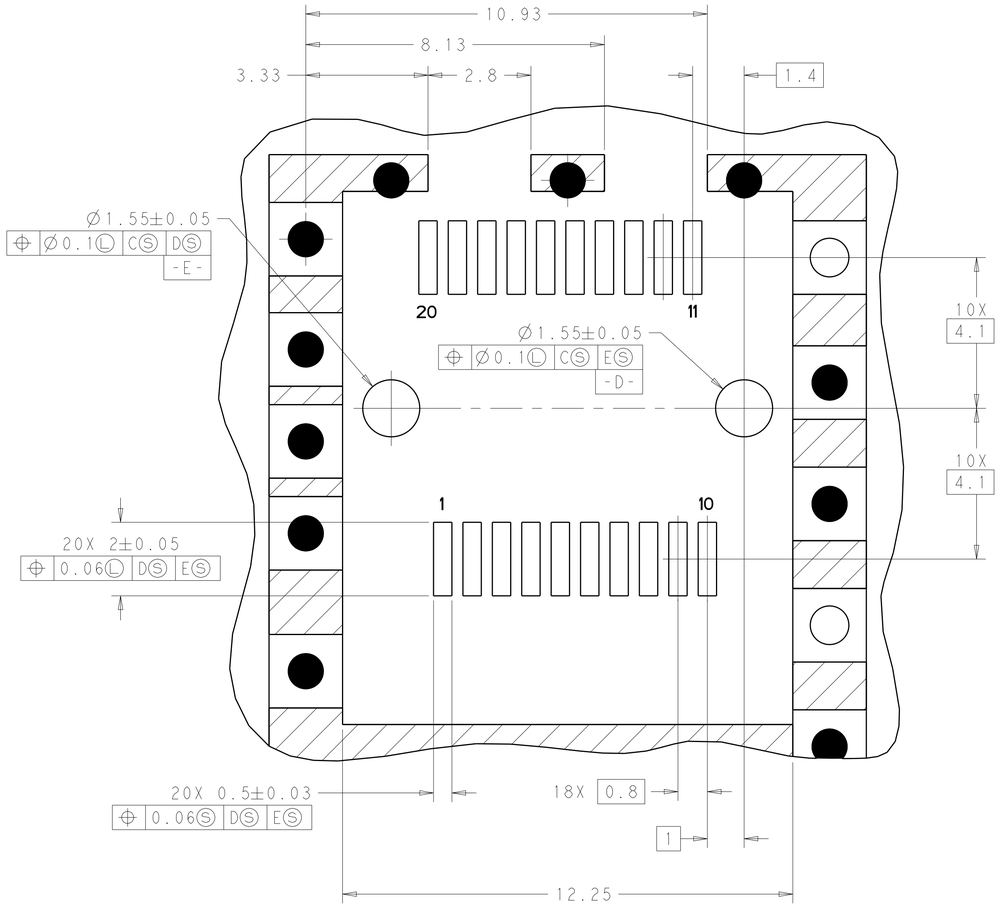

DETAIL J
RECOMMENDED PT CONNECTOR LAYOUT
SCALE 12:1

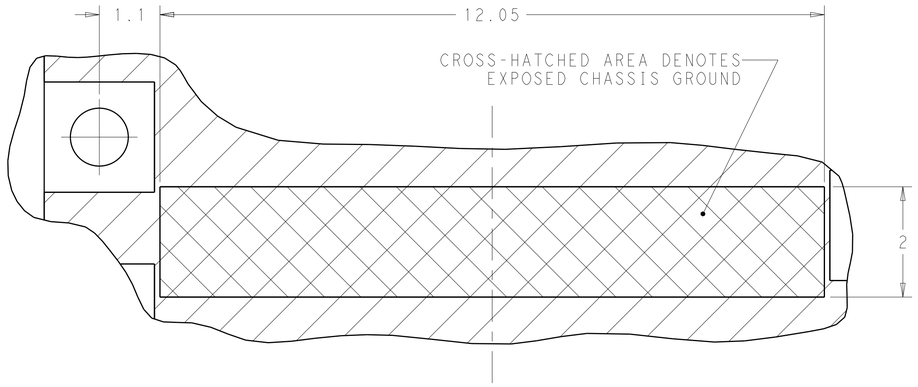

DETAIL K
SCALE 18:1

THIS DRAWING IS A CONTROLLED DOCUMENT.	DWN TIM XUE 02JUN2011	TE Connectivity	
DIMENSIONS: mm	CHK C. WANG 02JUN2011	NAME SFP+ EHHANCED CAGE ASSEMBLY PRESS FIT, EMI GASKET, W/ HEAT SINK	
TOLERANCES UNLESS OTHERWISE SPECIFIED: 0 PLC ±0.10, 1 PLC ±0.10, 2 PLC ±0.10, 3 PLC ±0.05, 4 PLC ±0.05, ANGLES ±-	APVD C. WANG 02JUN2011	PRODUCT SPEC -	
		APPLICATION SPEC 114-13120	
MATERIAL - -	FINISH - -	WEIGHT -	SIZE A1 / CAGE CODE 00779 / DRAWING NO C-2170106 / RESTRICTED TO -
		CUSTOMER DRAWING	SCALE 6:1 / SHEET 2 OF 2 / REV A

4805 (3/11)

Компания «ЭлектроПласт» предлагает заключение долгосрочных отношений при поставках импортных электронных компонентов на взаимовыгодных условиях!

Наши преимущества:

- Оперативные поставки широкого спектра электронных компонентов отечественного и импортного производства напрямую от производителей и с крупнейших мировых складов;
- Поставка более 17-ти миллионов наименований электронных компонентов;
- Поставка сложных, дефицитных, либо снятых с производства позиций;
- Оперативные сроки поставки под заказ (от 5 рабочих дней);
- Экспресс доставка в любую точку России;
- Техническая поддержка проекта, помощь в подборе аналогов, поставка прототипов;
- Система менеджмента качества сертифицирована по Международному стандарту ISO 9001;
- Лицензия ФСБ на осуществление работ с использованием сведений, составляющих государственную тайну;
- Поставка специализированных компонентов (Xilinx, Altera, Analog Devices, Intersil, Interpoint, Microsemi, Aeroflex, Peregrine, Syfer, Eurofarad, Texas Instrument, Miteq, Cobham, E2V, MA-COM, Hittite, Mini-Circuits,General Dynamics и др.);

Помимо этого, одним из направлений компании «ЭлектроПласт» является направление «Источники питания». Мы предлагаем Вам помощь Конструкторского отдела:

- Подбор оптимального решения, техническое обоснование при выборе компонента;
- Подбор аналогов;
- Консультации по применению компонента;
- Поставка образцов и прототипов;
- Техническая поддержка проекта;
- Защита от снятия компонента с производства.

Как с нами связаться

Телефон: 8 (812) 309 58 32 (многоканальный)
Факс: 8 (812) 320-02-42
Электронная почта: org@eplast1.ru
Адрес: 198099, г. Санкт-Петербург, ул. Калинина, дом 2, корпус 4, литера А.