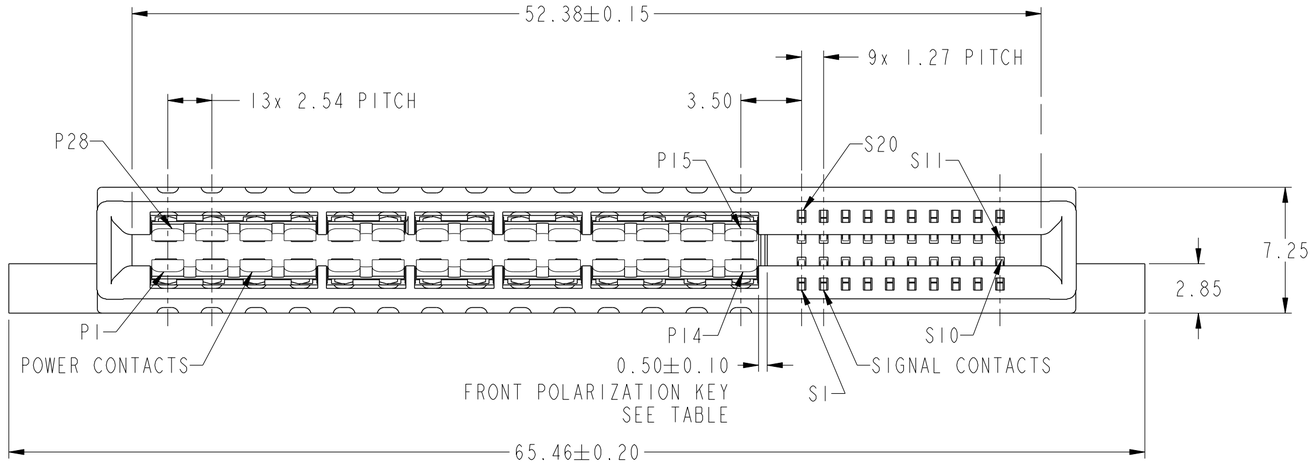

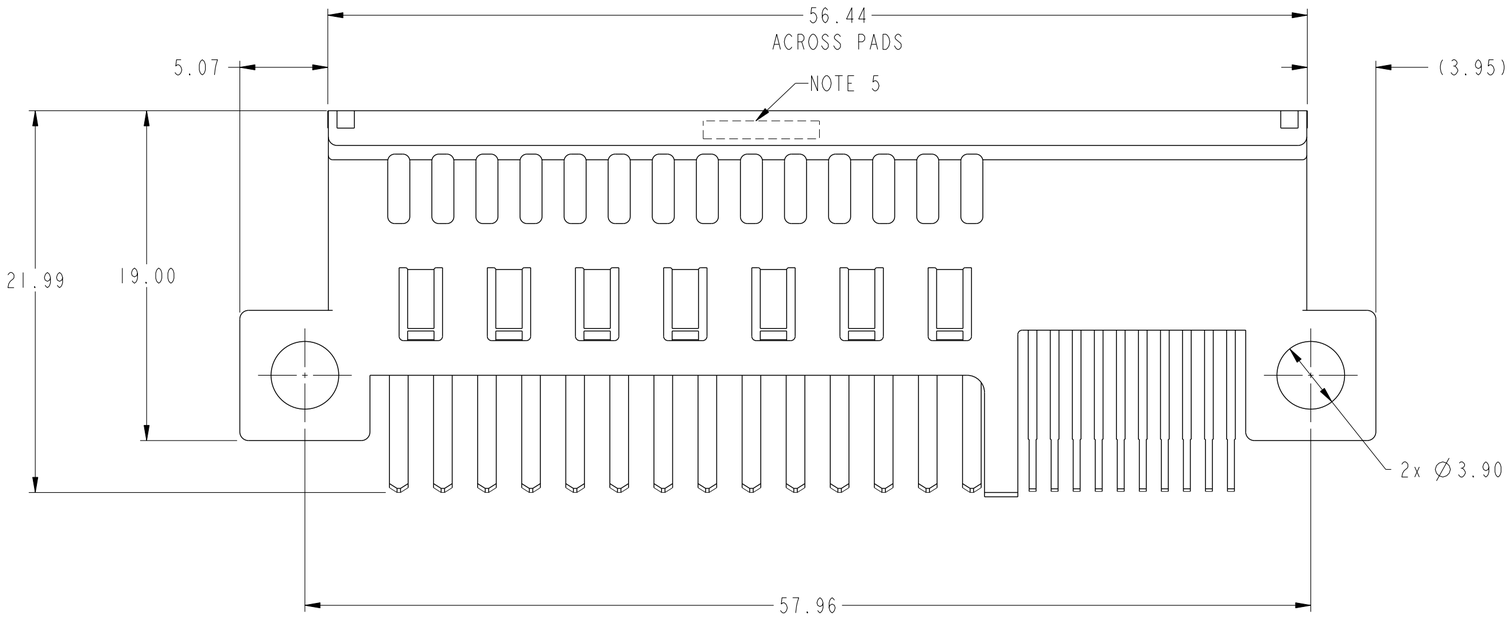

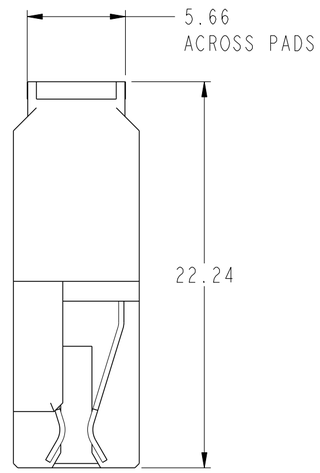

Amphenol FCi

© 2016 AFCI

spec ref	-			dr	Hai-Ling Liu	2016/02/17	projection	MM	size A2 / scale 4:1
tolerance std ISO 406 ISO 1101	TOLERANCES UNLESS OTHERWISE SPECIFIED			eng	Hai-Ling Liu	2016/06/08			ecn no -
				chr	Terris Liu	2016/06/08			
				appr	Pei-Ming Zheng	2016/06/08	product family	CARD EDGE	rel level Released
surface -	linear	0.X	±0.5	Amphenol FCi	title	HPCE STRADDLE MOUNT TYPE	dwg no	10138762	rev A
		0.XX	±0.25			2HP6LP2HP20S LOW HF			
		0.XXX	±0.10						
ISO 1302	angular	0°	±2°		cat. no.	-	Product - Customer Drw		sheet 1 of 4

Creo File - REV E - 2016-02-12

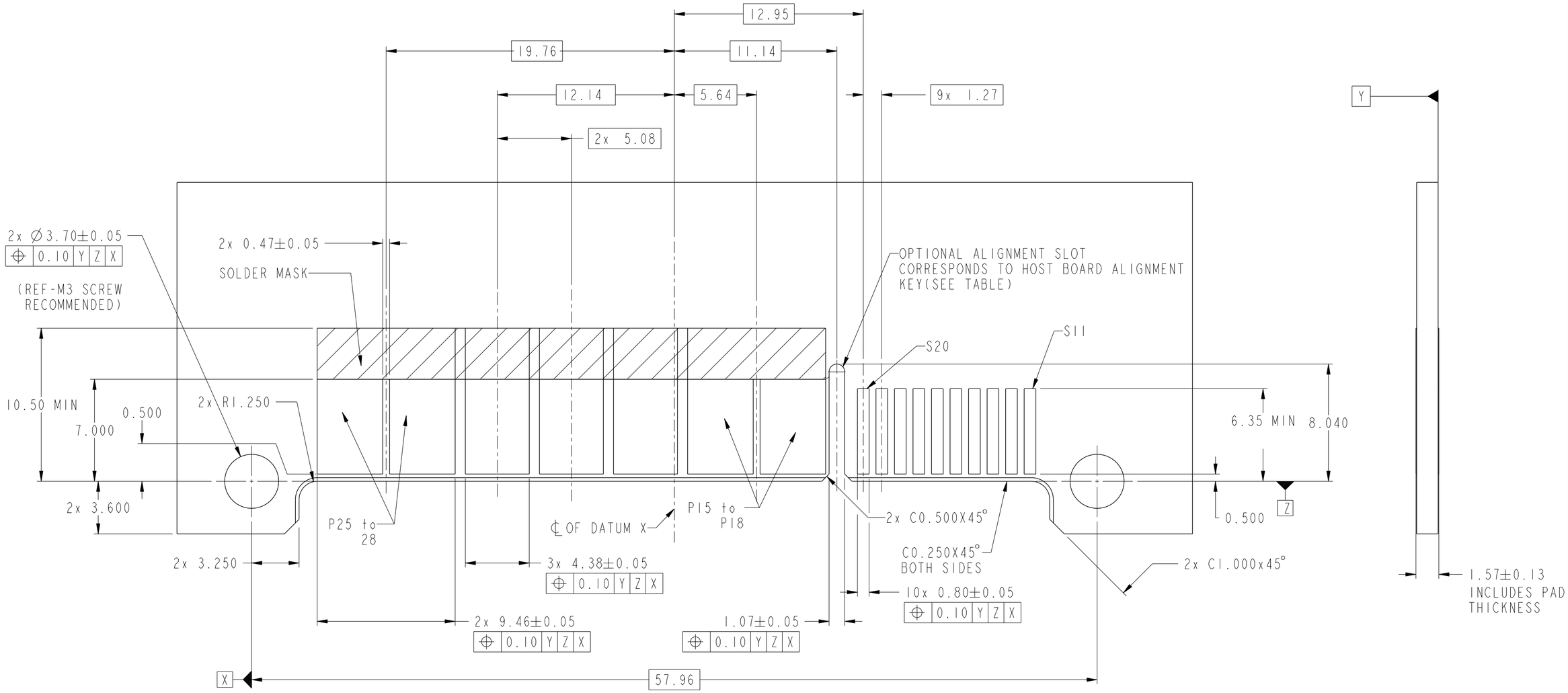

RECOMMENDED HOST BOARD LAYOUT AS VIEWED

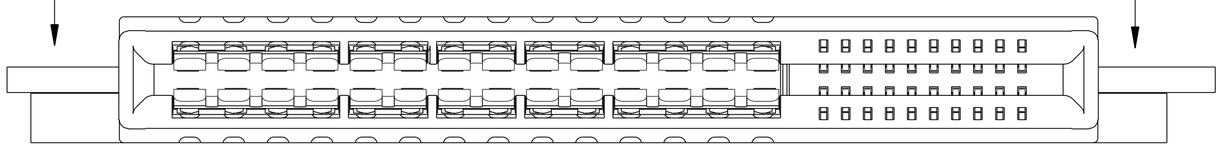

spec ref	-			dr	Hai-Ling Liu	2016/02/17	projection	MM	size A2 / scale 2:1
tolerance std: ISO 406, ISO 1101	TOLERANCES UNLESS OTHERWISE SPECIFIED			eng	Hai-Ling Liu	2016/06/08			ecn no -
				chr	Terris Liu	2016/06/08			
				appr	Pei-Ming Zheng	2016/06/08	product family -		rel level Released
surface -	linear	0.X	±0.5	Amphenol FCi	title: HPCE STRADDLE MOUNT TYPE 2HP6LP2HP20S LOW HF		dwg no 10138762		rev A
		0.XX	±0.25						
		0.XXX	±0.10						
ISO 1302	angular	0°	±2°		cat. no. -		Product - Customer Drw		sheet 2 of 4

Amphenol FCi
© 2016 AFCI
Creo File - REV E - 2016-02-12
PDS: Rev :A
STATUS:Released
Printed: Jun 14, 2016

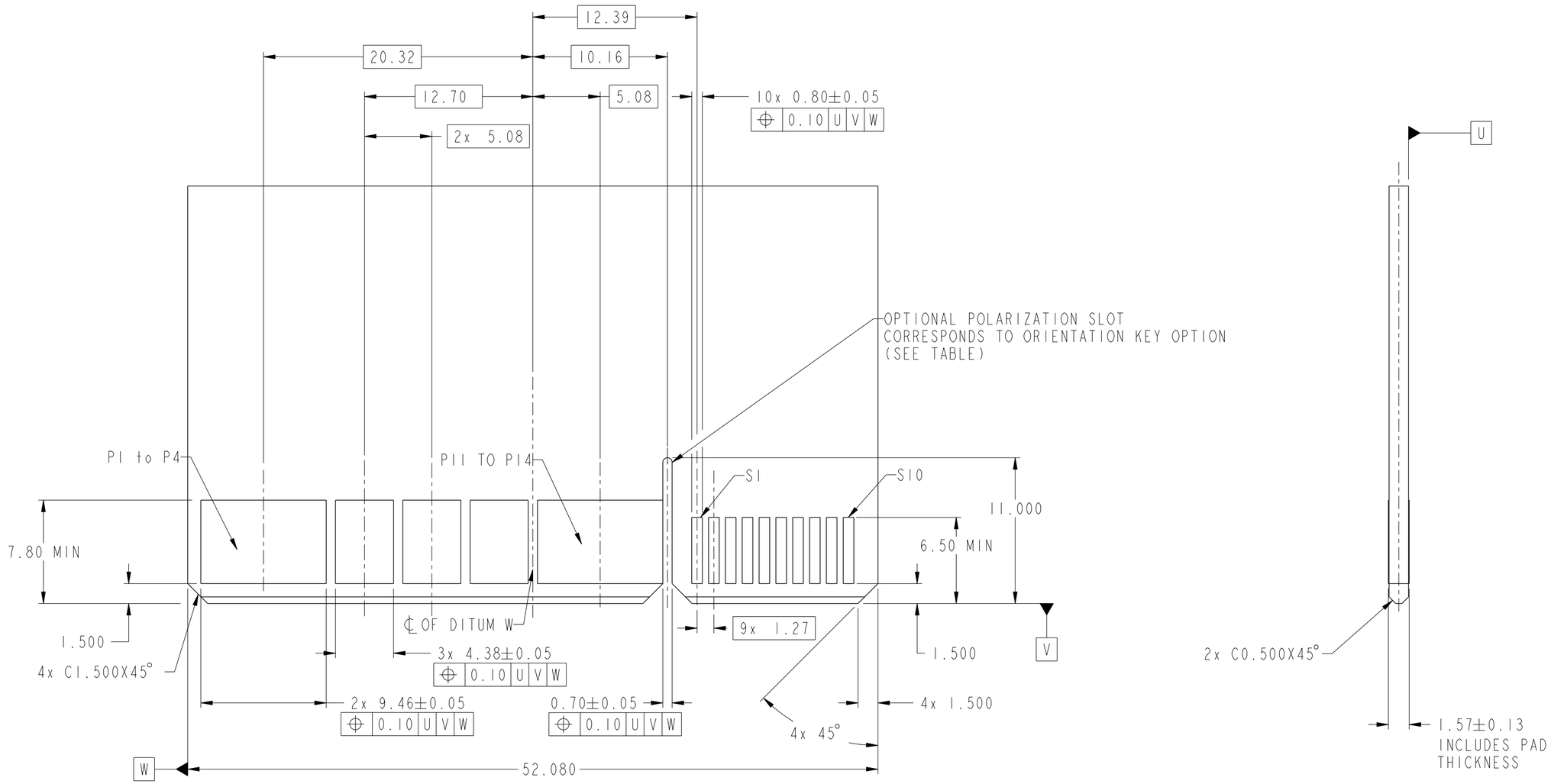

RECOMMENDED MATING BOARD FOOTPRINT

spec ref -			dr Hai-Ling Liu 2016/02/17	projection	MM	size A2	scale 1:1
tolerance std ISO 406 ISO 1101	TOLERANCES UNLESS OTHERWISE SPECIFIED		eng Hai-Ling Liu 2016/06/08			ecn no -	
			chr Terris Liu 2016/06/08				
			appr Pei-Ming Zheng 2016/06/08	product family -		rel level Released	
surface -	linear	0.X	±0.5	Amphenol FCi	title HPCE STRADDLE MOUNT TYPE 2HP6LP2HP20S LOW HF	dwg no 10138762	rev A
		0.XX	±0.25				
		0.XXX	±0.10				
ISO 1302	angular	0°	±2°		cat. no. -	Product - Customer Drw	sheet 3 of 4

© 2016 AFCI

PART NUMBER	REAR GUIDE SYSTEM	FEATURE A MOUNTING EARS	FEATURE B FRONT POLARIZATION KEY
10138762-001HFLF	YES	YES	NO
10138762-002HFLF		YES	YES
10138762-003HFLF		NO	NO
10138762-004HFLF		NO	YES
10138762-005HFLF	NO	YES	NO
10138762-006HFLF		YES	YES
10138762-007HFLF		NO	NO
10138762-008HFLF		NO	YES

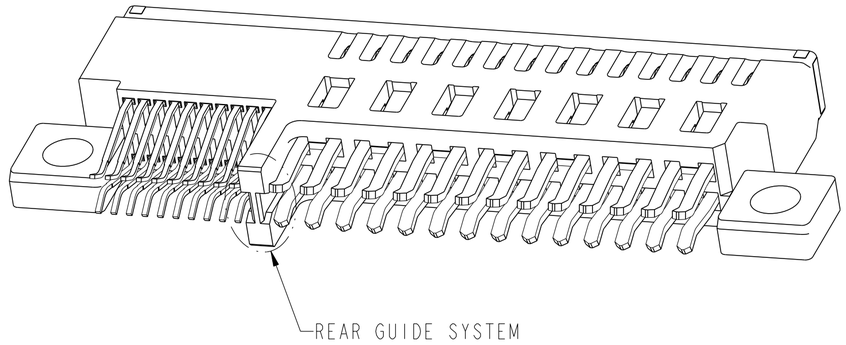

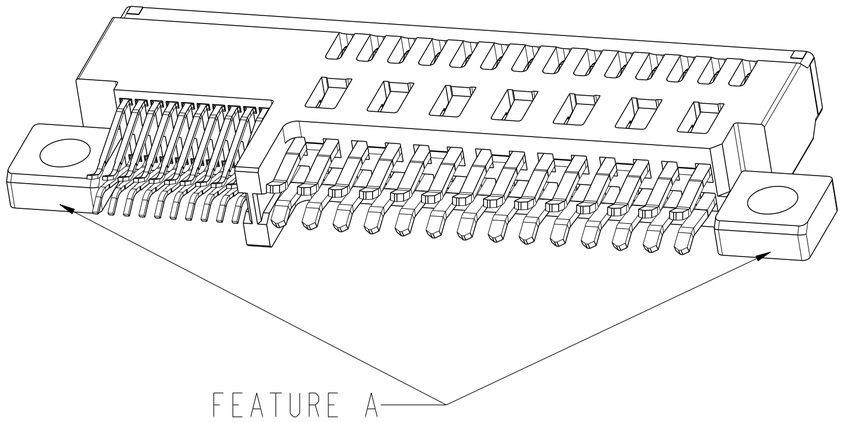

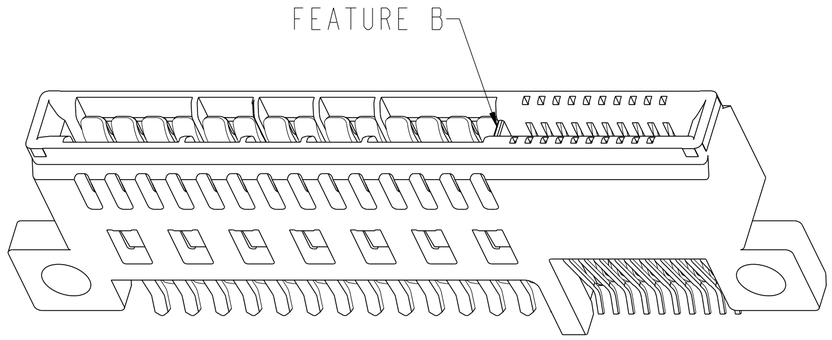

NOTES:

1. CONNECTOR MATERIALS:

   HOUSING: HIGH TEMPERATURE THERMAL PLASTIC, BLACK
   UL 94V-0 COMPLIANT
   CONTACTS: HIGH PERFORMANCE COPPER ALLOY.

2. CONTACT FINISH REF. GS-12-604 SECTION 5.2.

3. PRODUCT SPECIFICATION: GS-12-604.

4. APPLICATION SPECIFICATION: GS-20-128.

5. PRODUCT MARKING (FCI - PART NUMBER & DATE CODE) ON HOUSING IN AREA SHOWN.

6. PACKAGING MEETS FCI SPECIFICATION GS-14-937.

7. HOST BOARD ALIGNMENT KEY IS RECOMMENDED TO ENSURE PROPER ALIGNMENT OF SOLDER TAILS WITH HOST BOARD PADS.

spec ref -			dr	Hai-Ling Liu	2016/02/17	projection	MM	size A2 / scale 4:1
tolerance std ISO 406 ISO 1101	TOLERANCES UNLESS OTHERWISE SPECIFIED		eng	Hai-Ling Liu	2016/06/08			
			chr	Terris Liu	2016/06/08			ecn no -
			appr	Pei-Ming Zheng	2016/06/08	product family	CARD EDGE	rel level Released
surface -	linear	0.X ±0.5	Amphenol FCi	title	HPCE STRADDLE MOUNT TYPE 2HP6LP2HP20S LOW HF	dwg no	10138762	rev A
		0.XX ±0.25						
		0.XXX ±0.10						
ISO 1302	angular	0° ±2°		cat. no.	-	Product - Customer Drw		sheet 4 of 4

Amphenol FCi
© 2016 AFCI

Компания «ЭлектроПласт» предлагает заключение долгосрочных отношений при поставках импортных электронных компонентов на взаимовыгодных условиях!

Наши преимущества:

- Оперативные поставки широкого спектра электронных компонентов отечественного и импортного производства напрямую от производителей и с крупнейших мировых складов;
- Поставка более 17-ти миллионов наименований электронных компонентов;
- Поставка сложных, дефицитных, либо снятых с производства позиций;
- Оперативные сроки поставки под заказ (от 5 рабочих дней);
- Экспресс доставка в любую точку России;
- Техническая поддержка проекта, помощь в подборе аналогов, поставка прототипов;
- Система менеджмента качества сертифицирована по Международному стандарту ISO 9001;
- Лицензия ФСБ на осуществление работ с использованием сведений, составляющих государственную тайну;
- Поставка специализированных компонентов (Xilinx, Altera, Analog Devices, Intersil, Interpoint, Microsemi, Aeroflex, Peregrine, Syfer, Eurofarad, Texas Instrument, Miteq, Cobham, E2V, MA-COM, Hittite, Mini-Circuits,General Dynamics и др.);

Помимо этого, одним из направлений компании «ЭлектроПласт» является направление «Источники питания». Мы предлагаем Вам помощь Конструкторского отдела:

- Подбор оптимального решения, техническое обоснование при выборе компонента;
- Подбор аналогов;
- Консультации по применению компонента;
- Поставка образцов и прототипов;
- Техническая поддержка проекта;
- Защита от снятия компонента с производства.

Как с нами связаться

Телефон: 8 (812) 309 58 32 (многоканальный)
Факс: 8 (812) 320-02-42
Электронная почта: org@eplast1.ru
Адрес: 198099, г. Санкт-Петербург, ул. Калинина, дом 2, корпус 4, литера А.