SIGN	DATE	DESCRIPTION	APPROVER
1	02/09'06	Part No. is changed.	Marvin
2	06/22'06	Safety is changed from UL 250V/16A to cULus 300V/15A	Marvin
3	08/01'06	cULus Solid wire and Stranded wire is changed.	Marvin
4	04/19'07	Soldering temperature is changed from 245 to 250	Marvin
5	04/19'07	Body is changed.	Marvin
6	04/03'10	Part No. is changed.	Tason
7	07/23'10	Dim A to Dim L	Tason
8	09/27`10	Wire range is changed from 0.75-1.5mm^2 to 0.5-1.5mm^2	Tason
		THIS IS CAD DRAWING, DO NOT REVISE MANUALLY!!!	

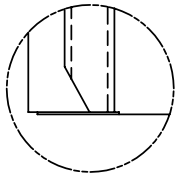

VIEW A

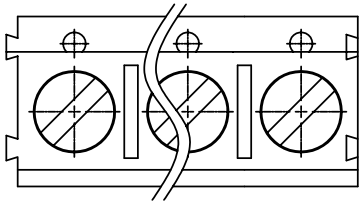

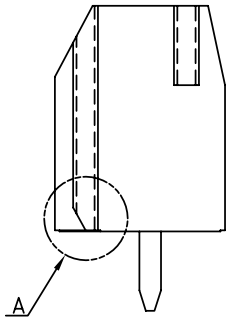

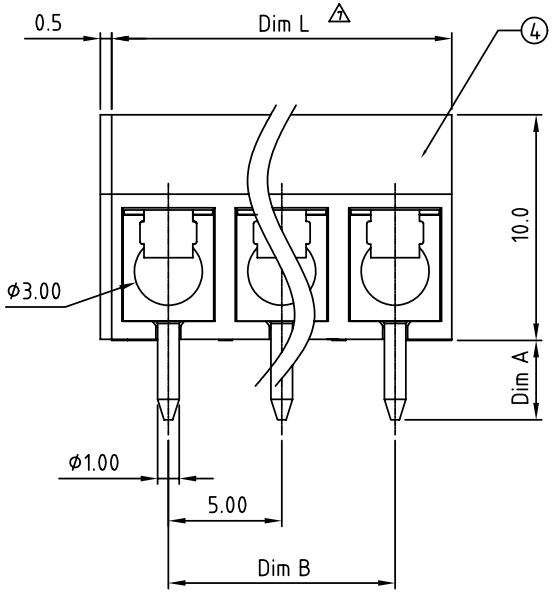

N=Number of contacts

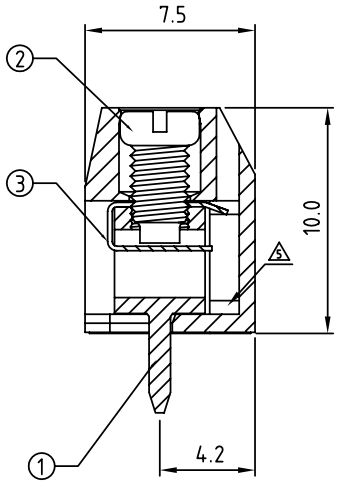

Material

- Item① Terminal body(metal housing): Brass(CuZn),Tin plated
- Item② Terminal screw: Steel Zinc plating "-" slot type
- Item③ Wire guard: Stainless steel
- Item④ Insulator (housing): Thermoplastic (UL94V-0)

2 Electrical cULus//VDE

- Voltage rating: 300VAC/250VAC
- Current rating: 15A/17.5A
- 8 Wire range:0.5-1.5mm^2
- Solid wire(AWG): 14-22/14-22
- 3 Stranded wire(AWG): 14-22/14-22
- Torque: 2.6Lb-In/0.4Nm
- Screw: M2.6
- Wire strip length: 6-7mm
- Withstanding Voltage: 1.6KV/2KV
- Operating temperature: -40°C to +115°C
- 4 Soldering temperature: 250°C±10°C/5 Sec
- SAFETY APPROVOL DETA: 6 cULus VDE

TC xx 0 3 x x A5xx G 1

Rohs Compliant

POLES
02 02 CONTACTS
03 03 CONTACTS
...
24 24 CONTACTS

Color
0 Black (RAL9005)
2 Red (RAL3001/D)
3 Orange(RAL2011/P)
4 Yellow(RAL1018/A)
5 Green(RAL6018/T)
6 Blue (RAL5015/A)
8 Grey(RAL7035/D)

DIM A Length
0 4.4mm
1 3.8mm
2 3.5mm

A50 0 @ Mark
A50 A ANY Mark
Any special item by customer request, please contact sales department.

N = Number of poles
Dim L=Nx5.0 1
Dim B=(N-1)x5.0

	Dim L	Dim B
2-6p	±0.15	±0.10
7-12p	±0.20	±0.20
13-18p	±0.30	±0.25
19-24p	±0.40	±0.30

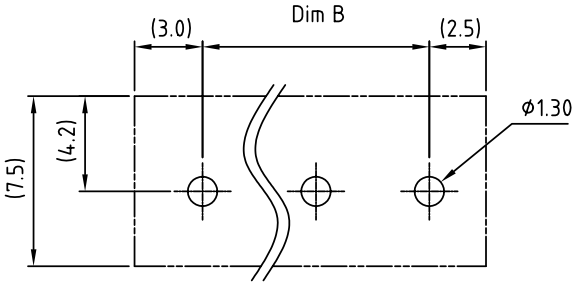

RECOMMENDED PCB LAYOUT

ANYTEK

CUSTOMER COPY

ALL RIGHTS RESERVED. REPRODUCTION OR ISSUE TO THIRD PARTIES IN ANY FORM WHATEVER IS NOT PERMITTED WITHOUT WRITTEN AUTHORITY FROM THE PROPRIETOR. PROPERTY OF ANYTEK TECHNOLOGY CO., LTD

TITLE	TC-5.0mm Solid Block type series (2p-24p) "-"					
PART NO.	TCxx03xxA5xxG 6			DWG NO.	8TC0102	
APPROVED	CHECKED	DESIGNED	DRAWN	CUST NO.		Tolerance
		Tason 2010.09.27	Tason 2010.04.3		UNIT: mm	X. ±0.50
					SCALE: NONE	X.X ±0.30
				SHEET: 01/01	REV.: I	X.XX ±0.10
						X° ±1°

Компания «ЭлектроПласт» предлагает заключение долгосрочных отношений при поставках импортных электронных компонентов на взаимовыгодных условиях!

Наши преимущества:

- Оперативные поставки широкого спектра электронных компонентов отечественного и импортного производства напрямую от производителей и с крупнейших мировых складов;
- Поставка более 17-ти миллионов наименований электронных компонентов;
- Поставка сложных, дефицитных, либо снятых с производства позиций;
- Оперативные сроки поставки под заказ (от 5 рабочих дней);
- Экспресс доставка в любую точку России;
- Техническая поддержка проекта, помощь в подборе аналогов, поставка прототипов;
- Система менеджмента качества сертифицирована по Международному стандарту ISO 9001;
- Лицензия ФСБ на осуществление работ с использованием сведений, составляющих государственную тайну;
- Поставка специализированных компонентов (Xilinx, Altera, Analog Devices, Intersil, Interpoint, Microsemi, Aeroflex, Peregrine, Syfer, Eurofarad, Texas Instrument, Miteq, Cobham, E2V, MA-COM, Hittite, Mini-Circuits,General Dynamics и др.);

Помимо этого, одним из направлений компании «ЭлектроПласт» является направление «Источники питания». Мы предлагаем Вам помощь Конструкторского отдела:

- Подбор оптимального решения, техническое обоснование при выборе компонента;
- Подбор аналогов;
- Консультации по применению компонента;
- Поставка образцов и прототипов;
- Техническая поддержка проекта;
- Защита от снятия компонента с производства.

Как с нами связаться

Телефон: 8 (812) 309 58 32 (многоканальный)
Факс: 8 (812) 320-02-42
Электронная почта: org@eplast1.ru
Адрес: 198099, г. Санкт-Петербург, ул. Калинина, дом 2, корпус 4, литера А.