REVISIONS				
ZONE	LTR	DESCRIPTION	DATE	APPROVED
	E	REDRAWN & REVISED DCO# 01823	80 AUG 1	Z. TEMAN
	F	REVISED PER EO# D-0623	82 JUL 23	Z. TEMAN
	G	REVISED PER EO D-1027	82 DEC 13	R. MC CRAE
	H	REVISED PER ECN# T-7641	87 FEB 11	M. HIGGY
	J	REVISED PER ECN# T-19569	94/11/2	M. Higgy

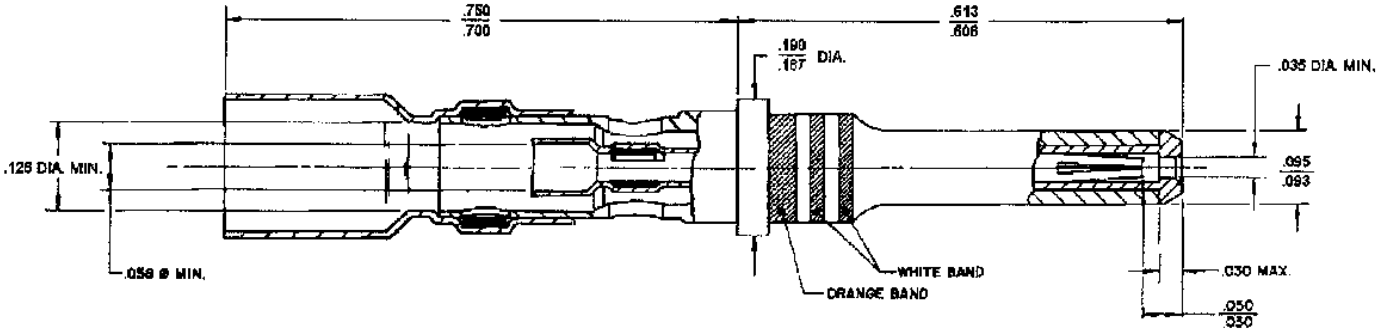

CABLE APPLICATION	
RG CABLE	RAYCHEM CABLE
RG 180	9528AIXIX 9528AIX2X

REQUIREMENTS:

1a. CONTACT MATERIAL: COPPER ALLOY PER QQ-B-626 & QQ-C-530
1b. INSULATOR MATERIAL: FLUOROPOLYMER
2. PLATING: GOLD PER MIL-G-45204, NICKEL, PER QQ-N-290, OVER COPPER.
3. MAXIMUM OPERATING TEMPERATURE: 130° C..
4. PERFORMANCE REQUIREMENTS PER MIL-C-39029 EXCEPT AS FOLLOWS:
   A. THERMAL SHOCK: THE HIGH TEMPERATURE FOR THIS TEST SHALL BE 130° C. (MIL-STD-202, METHOD 107, TEST CONDITION A, STEP 3)
   B. TENSILE STRENGTH: FOR COAX-COMBINED INNER AND OUTER: 15 LBS. (OR TENSILE STRENGTH OF COAX CABLE)
   C. CONTACT RESISTANCE, INNER; 10 MILLIOHMS MAX., OUTER; 6 MILLIOHMS MAX. (EXCLUDING WIRE RESISTANCE).
   D. DIELECTRIC WITHSTANDING VOLTAGE: 900 VOLTS RMS MINIMUM.
   E. INSULATION RESISTANCE: 5000 MEGOHMS MINIMUM.
   F. ENGAGEMENT FORCE, INNER SOCKET: 16 OZ. MAXIMUM.
   G. SEPARATION FORCE, INNER SOCKET: 0.5 OZ. MINIMUM.

NOTES:

1. THIS CONTACT IS DESIGNED FOR USE IN MIL-C-83723, SERIES 3, TYPE B CONNECTORS.
2. THIS CONTACT IS DESIGNED TO ACCOMMODATE RG 180/U OR EQUIVALENT. OTHER APPLICATIONS SHOULD BE SUBMITTED TO RAYCHEM FOR EVALUATION.
3. INSERTION-EXTRACTION TOOL: M83723-31-12 OR MS27534-12
4. FOR ADDITIONAL REQUIREMENTS SEE MIL-C-39029/74
5. FOR TERMINATION PROCEDURE SEE RAYCHEM SPECIFICATION ES 61154.
6. MATING CONTACT (FOR SIMILAR CABLES): D-602-0107.

CONNECTOR SPECIFICATION CONTROL DRAWING

UNLESS OTHERWISE SPECIFIED DIMENSIONS ARE IN INCHES BRACKETED DIMENSIONS () ARE METRIC AND TOLERANCES ARE:
.XXX: ± ( )
.XX: ± ( )
.X: ±

DRAWN	B. DEASY	7-28-80
CHECKED		
APPROVED		
APPROVED		
APPROVED		
CAD NAME	602-0106.PCX	

tyco Electronics — Tyco Electronics Corporation, 300 Constitution Drive, Menlo Park, CA 94025 USA — Raychem

TITLE: CONTACT, COAXIAL, PIN

SIZE	CODE IDENT	DWG. NO.
A	NO. 06090	D-602-0106

WEIGHT 1.5 G. MAX. SHEET 1 OF 1

DO NOT SCALE THIS DRAWING

If this document is printed it becomes uncontrolled. Check for the latest revision.

Компания «ЭлектроПласт» предлагает заключение долгосрочных отношений при поставках импортных электронных компонентов на взаимовыгодных условиях!

Наши преимущества:

- Оперативные поставки широкого спектра электронных компонентов отечественного и импортного производства напрямую от производителей и с крупнейших мировых складов;
- Поставка более 17-ти миллионов наименований электронных компонентов;
- Поставка сложных, дефицитных, либо снятых с производства позиций;
- Оперативные сроки поставки под заказ (от 5 рабочих дней);
- Экспресс доставка в любую точку России;
- Техническая поддержка проекта, помощь в подборе аналогов, поставка прототипов;
- Система менеджмента качества сертифицирована по Международному стандарту ISO 9001;
- Лицензия ФСБ на осуществление работ с использованием сведений, составляющих государственную тайну;
- Поставка специализированных компонентов (Xilinx, Altera, Analog Devices, Intersil, Interpoint, Microsemi, Aeroflex, Peregrine, Syfer, Eurofarad, Texas Instrument, Miteq, Cobham, E2V, MA-COM, Hittite, Mini-Circuits,General Dynamics и др.);

Помимо этого, одним из направлений компании «ЭлектроПласт» является направление «Источники питания». Мы предлагаем Вам помощь Конструкторского отдела:

- Подбор оптимального решения, техническое обоснование при выборе компонента;
- Подбор аналогов;
- Консультации по применению компонента;
- Поставка образцов и прототипов;
- Техническая поддержка проекта;
- Защита от снятия компонента с производства.

Как с нами связаться

Телефон: 8 (812) 309 58 32 (многоканальный)
Факс: 8 (812) 320-02-42
Электронная почта: org@eplast1.ru
Адрес: 198099, г. Санкт-Петербург, ул. Калинина, дом 2, корпус 4, литера А.