THIS DRAWING IS UNPUBLISHED. RELEASED FOR PUBLICATION -,- .
© COPYRIGHT - BY TYCO ELECTRONICS CORPORATION. ALL RIGHTS RESERVED.

LOC	DIST
G	14

REVISIONS

P	LTR	DESCRIPTION	DATE	DWN	APVD
	A	REV PER ECR 08-028314	19NOV08	JR	TM

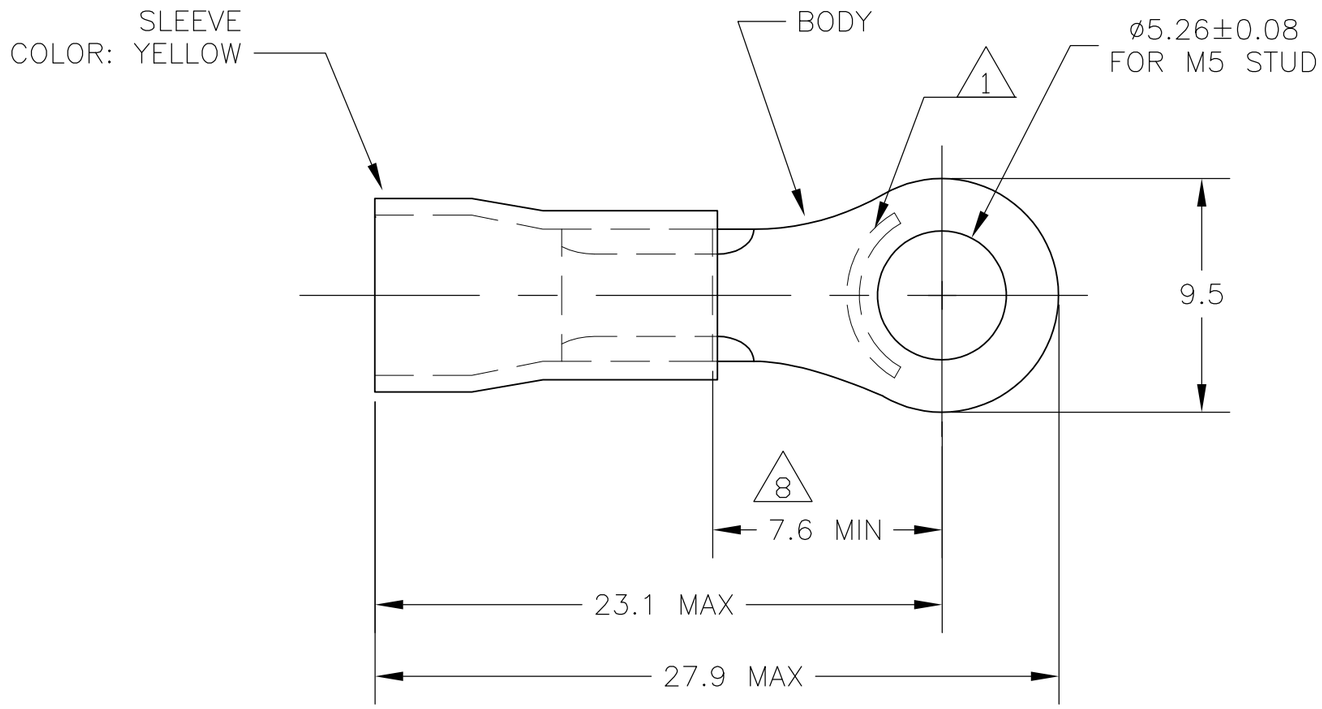

1. STAMP "AMP 12-10*", LOCATION APPROX AS SHOWN.
2. WIRE INSULATION DIA 3.8-6.4
3. OPERATING TEMPERATURE 90°C MAX
4. VOLTAGE RATING 600V MAX
5. CMA 2.62-6.64mm2 [5,180-13,100]
6. MATERIAL:
   BODY - COPPER PER ASTM B-152
   INSULATION - PVC
7. FINISH:
   BODY - TIN PL PER ASTM B-545
   INSULATION - COLOR-YELLOW
8. APPLIES FROM EDGE OF METAL WIRE BARREL TO CENTER OF STUD HOLE.
9. MATERIAL THICKNESS IS 1.00±0.05

PACKAGE TYPE	PART NO
MOUNTED ON TAPE	2-160292-1
LOOSE PIECE	160292

THIS DRAWING IS A CONTROLLED DOCUMENT.

DIMENSIONS: MM ~~INCHES~~

TOLERANCES UNLESS OTHERWISE SPECIFIED:

0 PLC	± -
1 PLC	± -
2 PLC	± 0.20
3 PLC	± -
4 PLC	± -
ANGLES	± 5°

MATERIAL: -

FINISH: -

DWN	jr ruth	19NOV08
CHK	T MICHIELUTTI	19NOV08
APVD	T MICHIELUTTI	19NOV08
PRODUCT SPEC	—	
APPLICATION SPEC	—	
WEIGHT	—	

Tyco Electronics
Tyco Electronics Corporation
Harrisburg, PA 17105-3608

NAME: TERMINAL RING TONGUE, PLASTI-GRIP, WIRE SIZE 12:10 —

SIZE	CAGE CODE	DRAWING NO	RESTRICTED TO
A3	00779	C-160292	—

CUSTOMER DRAWING | SCALE 4:1 | SHEET 1 OF 1 | REV A

Компания «ЭлектроПласт» предлагает заключение долгосрочных отношений при поставках импортных электронных компонентов на взаимовыгодных условиях!

Наши преимущества:

- Оперативные поставки широкого спектра электронных компонентов отечественного и импортного производства напрямую от производителей и с крупнейших мировых складов;
- Поставка более 17-ти миллионов наименований электронных компонентов;
- Поставка сложных, дефицитных, либо снятых с производства позиций;
- Оперативные сроки поставки под заказ (от 5 рабочих дней);
- Экспресс доставка в любую точку России;
- Техническая поддержка проекта, помощь в подборе аналогов, поставка прототипов;
- Система менеджмента качества сертифицирована по Международному стандарту ISO 9001;
- Лицензия ФСБ на осуществление работ с использованием сведений, составляющих государственную тайну;
- Поставка специализированных компонентов (Xilinx, Altera, Analog Devices, Intersil, Interpoint, Microsemi, Aeroflex, Peregrine, Syfer, Eurofarad, Texas Instrument, Miteq, Cobham, E2V, MA-COM, Hittite, Mini-Circuits,General Dynamics и др.);

Помимо этого, одним из направлений компании «ЭлектроПласт» является направление «Источники питания». Мы предлагаем Вам помощь Конструкторского отдела:

- Подбор оптимального решения, техническое обоснование при выборе компонента;
- Подбор аналогов;
- Консультации по применению компонента;
- Поставка образцов и прототипов;
- Техническая поддержка проекта;
- Защита от снятия компонента с производства.

Как с нами связаться

Телефон: 8 (812) 309 58 32 (многоканальный)
Факс: 8 (812) 320-02-42
Электронная почта: org@eplast1.ru
Адрес: 198099, г. Санкт-Петербург, ул. Калинина, дом 2, корпус 4, литера А.