PRODUCT NO.	DIM "L"	PCB THICKNESS
73250-001	2.8	1.6mm
-001LF		
73250-002	3.8	2.4mm
-002LF		

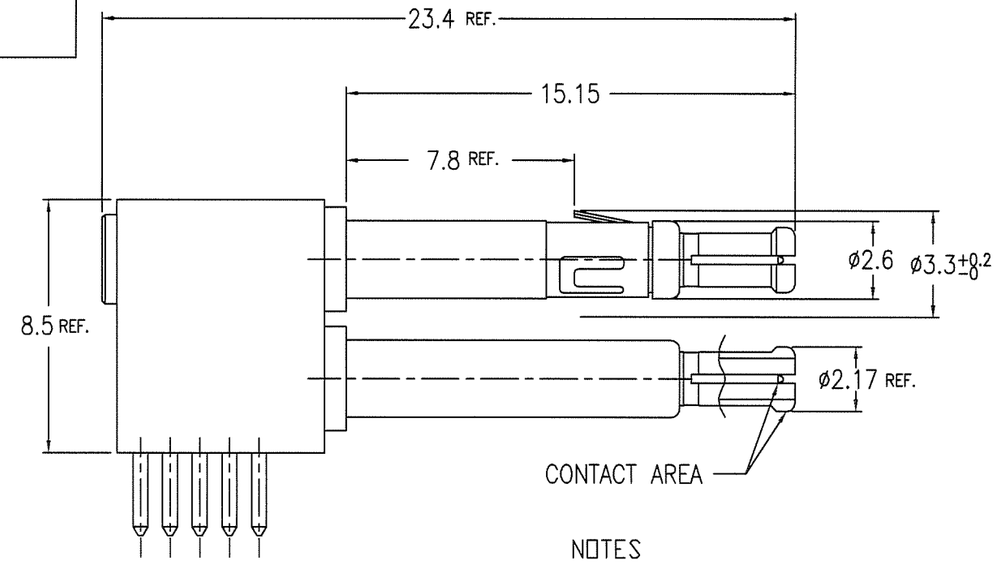

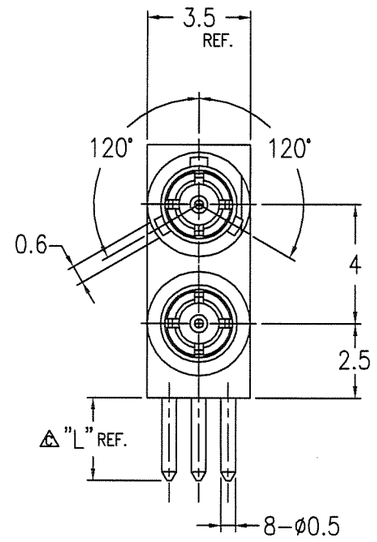

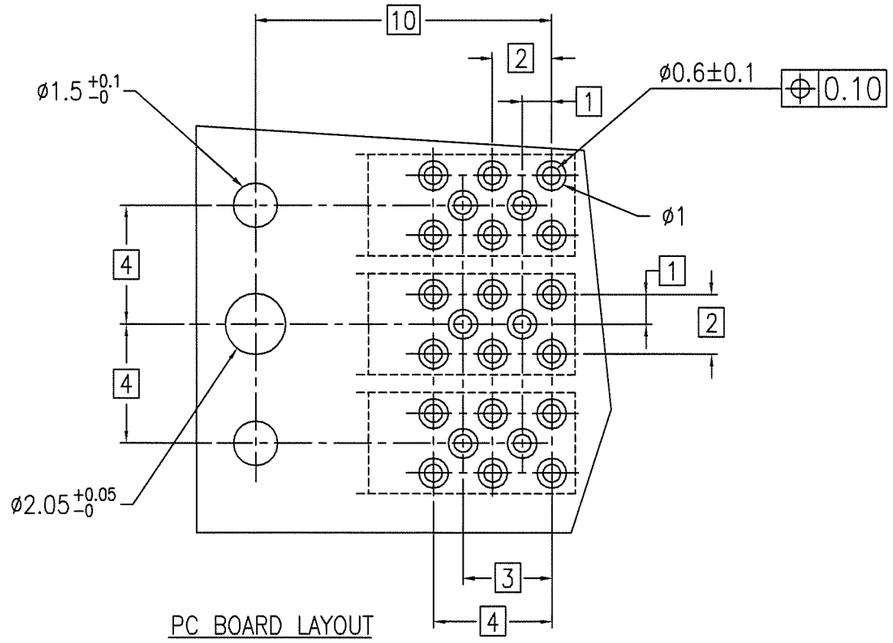

PC BOARD LAYOUT

NOTES

1. MATERIAL : CONTACT BeCu
   SPRING CLIP BeCu
   INSULATOTR PTFE
   OTHERS BRASS
2. PLATING : CONTACT AREA Au 1.27um MIN. UNDER Ni 1.27um MIN.
   SPRING CLIP Ni 1.27um MIN.
   OTHERS Au FLASH UNDER Ni 1.27um MIN.
3. FOR LEAD FREE P/N, THE PRODUCT MEET EUROPEAN UNION DIRECTIVES AND OTHER COUNTRY REGULATIONS AS DESCRIBED IN GS-22-008
4. THE HOUSING WILL WITHSTAND EXPOSURE TO 260℃ PEAK TEMPERATURE FOR 10 SECONDS IN A CONVECTION, INFRA-RED OR VAPOR PHASE REFLOW OVEN.

mat'l. code	surface	tolerance	projection	product family	CODE
---	ISO 1302 √	ISO 406 ISO 1101		METRAL	JP

ltr	description	ecn no	dr	date
A	RELEASED	J70144	M.N	5/30/'97
B	REVISED	J90036	Y.K	1/27/'99
C	REVISED	J00689	Y.K	9/5/'00
D	REVISED	J05-0674	T.S	10/21/'05
E	REVISED	J07-0030	S.O	1/18/'07

tolerances unless otherwise specified: angles 0°±2°; linear 0.X ±0.3, 0.XX ±0.3, 0.XXX ±0.3

dr	M.NAGASE	5/30/'97
engr	S.OKUDAIRA	1/18/'07
chr	R. Shoji	1/18/07
appd	S. Okudaira	1/18/07

MM

scale 5:1

title: METRAL MINI COAX MALE R/A ASS'Y LONG WIPE TYPE

dwg no: 73250 sheet 1 of 1 size A3

type: Customer Drawing

sheet index	revision	E
	sheet	1

Rev. E

form: A3

FCIconnect.com
Copyright FCI.

Компания «ЭлектроПласт» предлагает заключение долгосрочных отношений при поставках импортных электронных компонентов на взаимовыгодных условиях!

Наши преимущества:

- Оперативные поставки широкого спектра электронных компонентов отечественного и импортного производства напрямую от производителей и с крупнейших мировых складов;
- Поставка более 17-ти миллионов наименований электронных компонентов;
- Поставка сложных, дефицитных, либо снятых с производства позиций;
- Оперативные сроки поставки под заказ (от 5 рабочих дней);
- Экспресс доставка в любую точку России;
- Техническая поддержка проекта, помощь в подборе аналогов, поставка прототипов;
- Система менеджмента качества сертифицирована по Международному стандарту ISO 9001;
- Лицензия ФСБ на осуществление работ с использованием сведений, составляющих государственную тайну;
- Поставка специализированных компонентов (Xilinx, Altera, Analog Devices, Intersil, Interpoint, Microsemi, Aeroflex, Peregrine, Syfer, Eurofarad, Texas Instrument, Miteq, Cobham, E2V, MA-COM, Hittite, Mini-Circuits,General Dynamics и др.);

Помимо этого, одним из направлений компании «ЭлектроПласт» является направление «Источники питания». Мы предлагаем Вам помощь Конструкторского отдела:

- Подбор оптимального решения, техническое обоснование при выборе компонента;
- Подбор аналогов;
- Консультации по применению компонента;
- Поставка образцов и прототипов;
- Техническая поддержка проекта;
- Защита от снятия компонента с производства.

Как с нами связаться

Телефон: 8 (812) 309 58 32 (многоканальный)
Факс: 8 (812) 320-02-42
Электронная почта: org@eplast1.ru
Адрес: 198099, г. Санкт-Петербург, ул. Калинина, дом 2, корпус 4, литера А.