THIS DRAWING IS UNPUBLISHED. RELEASED FOR PUBLICATION 1997
© COPYRIGHT 1997 BY - ALL RIGHTS RESERVED.

REVISIONS

P	LTR	DESCRIPTION	DATE	DWN	APVD
	A14	ECR-16-016780	16NOV2017	GR	MKO

PN 0-2, 0-7, 0-8,
1-0, 1-1, 1-2 ,1-3 & 0-4

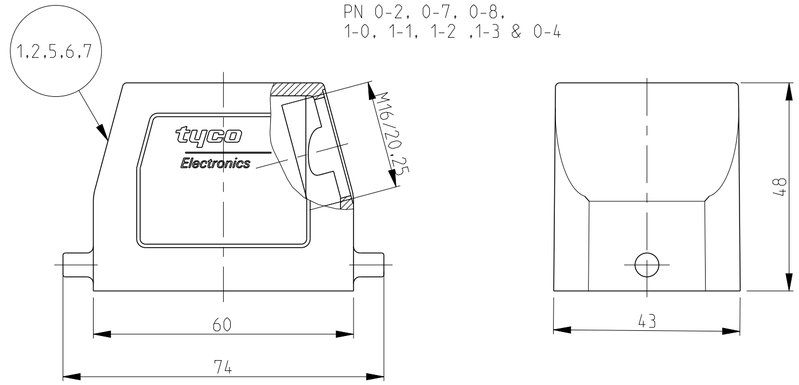

PN 0-1,0-9,1-7 & 0-3

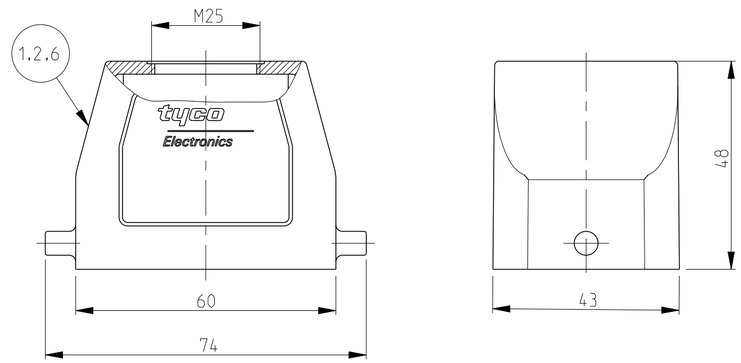

PN 1-5; 1-8

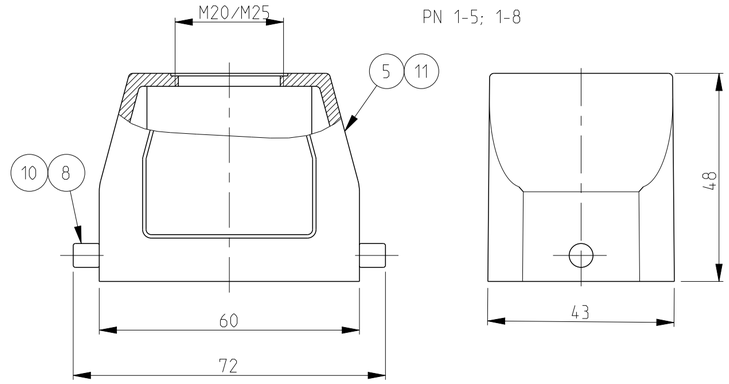

PN 0-5 & 0-6

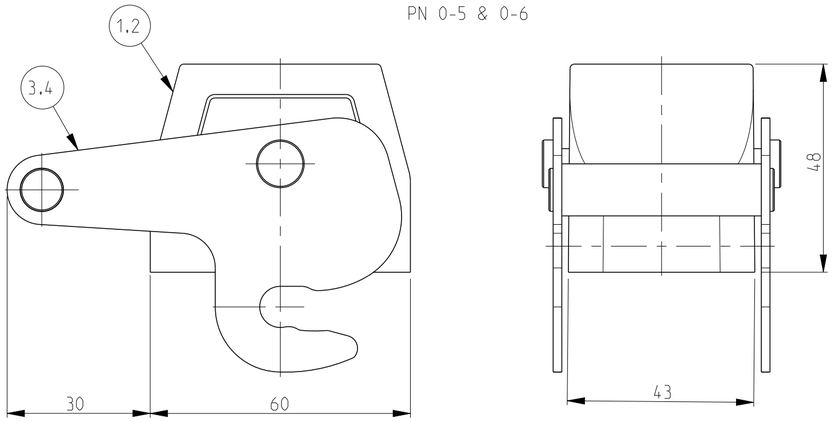

PN 1-4 & 1-6

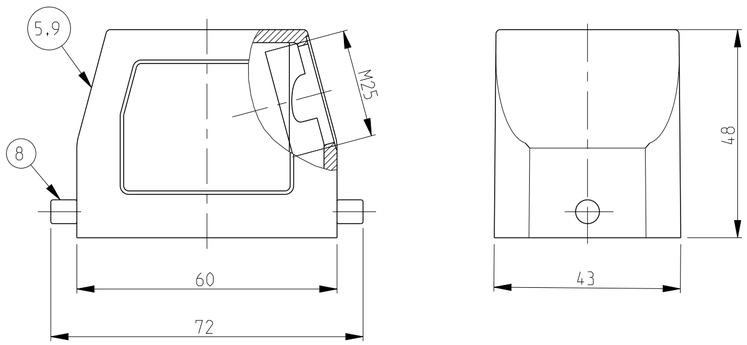

Notes

1 Material:Housing: Aluminium diecasting alloy

2 Surface:-Powder varnish-grey
-Aluminium oxide+varnish black
-chromit AL TCP passivation
+varnish black

3 Varnish on the inside not necessary

4 Packaging
Packaging quantity: 5 pieces in a box

PN 0-1,0-9,1-7 & 0-3	PN 0-2,0-7,0-8, 1-0,1-1,1-2,1-3 & 0-4	PN 0-5 & 0-6	PN 1-4 & 1-6	PN 1-5 & 1-8
	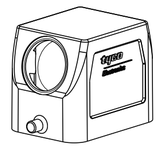	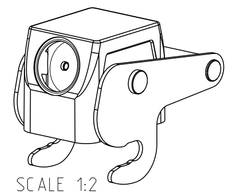	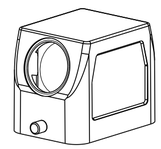	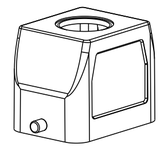
SCALE 1:2	SCALE 1:2	SCALE 1:2	SCALE 1:2	SCALE 1:2

1-8	1-7	1-6	1-5	1-4	1-3	1-2	1-1	1-0	0-9	0-8	0-7	0-6	0-5	0-4	0-3	0-2	0-1	DESCRIPTION	MATERIAL	SURFACE	COLOR	ITEM NO	NOTES
~~HB-K.6.STO.1.M20.G~~ (OBSOLETE)																		Hood HB-K	Aluminium	Aluminium oxide	Black	11	
	HB-EMV.6.STO.1.M25.G																	LB-Clip bolt	Stainless steel			10	
		~~HB.6.STS.1.M25.G~~ (OBSOLETE)																Hood HB	Aluminium		Knows RAL 9010	9	Without TE logo
			~~HB.6.STO.1.M25.G~~ (OBSOLETE)															LB-Clip bolt	Steel	Zinc plated	Blue	8	
				~~HB.6.STS.1.M25.G~~ (OBSOLETE)														Hood HB	Aluminium		Fire red RAL3000	7	
					~~HB.6.STS.1.M20.G.not~~ (OBSOLETE)													Hood HB-EMV	Aluminium	SEE NOTE 2	Black	6	
						~~HB-EMV.6.STS.1.M25.G~~ (OBSOLETE)												Hood HB	Aluminium		Grey	5	Without TE logo
							~~HB.6.STS.1.M25.G~~ (OBSOLETE)											ZB-Locking clip	Stainless steel	Blank		4	
																		ZB-Locking clip	steel	Zinc plated	Blue	3	
																		Hood HB-K	Aluminium	Aluminium oxide	Black	2	
																		Hood HB	Aluminium		Grey	1	
								HB.6.STS.1.M25.G.KM	HB.6.STO.1.M25.G.KM	~~HB.6.STS.1.M16.G~~ (OBSOLETE)	HB.6.STS.1.M20.G	~~HB 7.6.STS ZB.1.M25.G~~ (OBSOLETE)	HB-K/Z.6.STS-ZB.1.M25.G	HB-K.6.STS.1.M25.G	HB-K.6.STO.1.M25.G	HB.6.STS.1.M25.G	HB.6.STO.1.M25.G						

THIS DRAWING IS A CONTROLLED DOCUMENT.

DIMENSIONS: mm

TOLERANCES UNLESS OTHERWISE SPECIFIED:
n.ISO 8015:
n.ISO 2768-mH-E:
n.DIN 16901-120
0 PLC ±
1 PLC ±
2 PLC ±
3 PLC ±
4 PLC ±
ANGLES ±

MATERIAL

FINISH

DWN Schneider 28.11.02
CHK Schweiger 28.11.02
APVD –
PRODUCT SPEC 108-74001/74003
APPLICATION SPEC 114-74001/74004/74005
WEIGHT –

TE Connectivity

NAME HOOD HB6

SIZE	CAGE CODE	DRAWING NO	RESTRICTED TO
A2	00779	C-1106419	–

CUSTOMER DRAWING

SCALE 1:1 SHEET 1 OF 1 REV A14

Компания «ЭлектроПласт» предлагает заключение долгосрочных отношений при поставках импортных электронных компонентов на взаимовыгодных условиях!

Наши преимущества:

- Оперативные поставки широкого спектра электронных компонентов отечественного и импортного производства напрямую от производителей и с крупнейших мировых складов;
- Поставка более 17-ти миллионов наименований электронных компонентов;
- Поставка сложных, дефицитных, либо снятых с производства позиций;
- Оперативные сроки поставки под заказ (от 5 рабочих дней);
- Экспресс доставка в любую точку России;
- Техническая поддержка проекта, помощь в подборе аналогов, поставка прототипов;
- Система менеджмента качества сертифицирована по Международному стандарту ISO 9001;
- Лицензия ФСБ на осуществление работ с использованием сведений, составляющих государственную тайну;
- Поставка специализированных компонентов (Xilinx, Altera, Analog Devices, Intersil, Interpoint, Microsemi, Aeroflex, Peregrine, Syfer, Eurofarad, Texas Instrument, Miteq, Cobham, E2V, MA-COM, Hittite, Mini-Circuits,General Dynamics и др.);

Помимо этого, одним из направлений компании «ЭлектроПласт» является направление «Источники питания». Мы предлагаем Вам помощь Конструкторского отдела:

- Подбор оптимального решения, техническое обоснование при выборе компонента;
- Подбор аналогов;
- Консультации по применению компонента;
- Поставка образцов и прототипов;
- Техническая поддержка проекта;
- Защита от снятия компонента с производства.

Как с нами связаться

Телефон: 8 (812) 309 58 32 (многоканальный)
Факс: 8 (812) 320-02-42
Электронная почта: org@eplast1.ru
Адрес: 198099, г. Санкт-Петербург, ул. Калинина, дом 2, корпус 4, литера А.