| PART NAME | INTERNAL PANEL (PLASTIC) | PART No. | PTX-11046-P THRU PTX-11080-P | REVISION DATE | 4-20-15 |
|---|---|---|---|---|---|

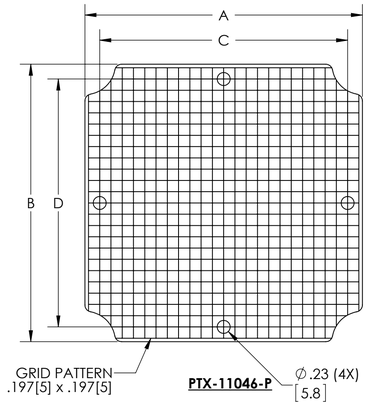


PTX-11046-P

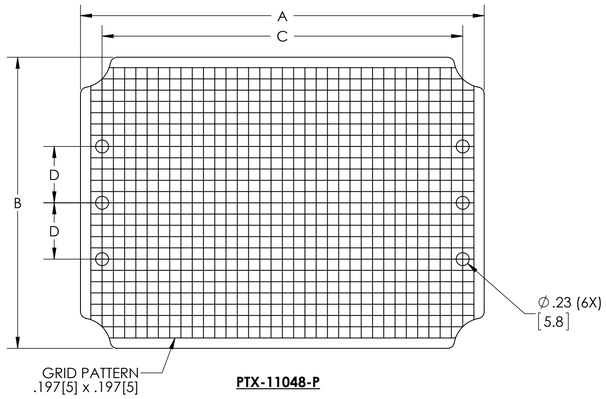


PTX-11048-P

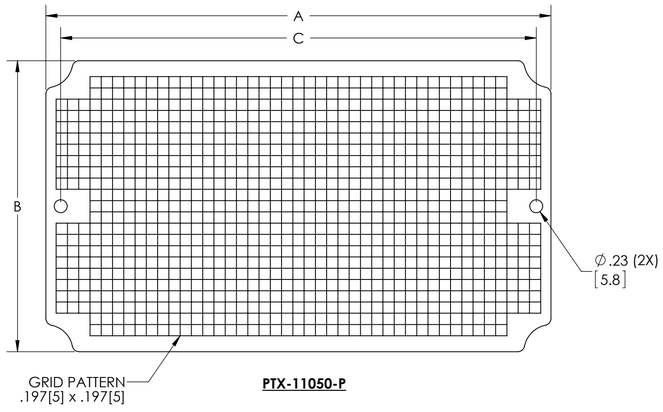


PTX-11050-P

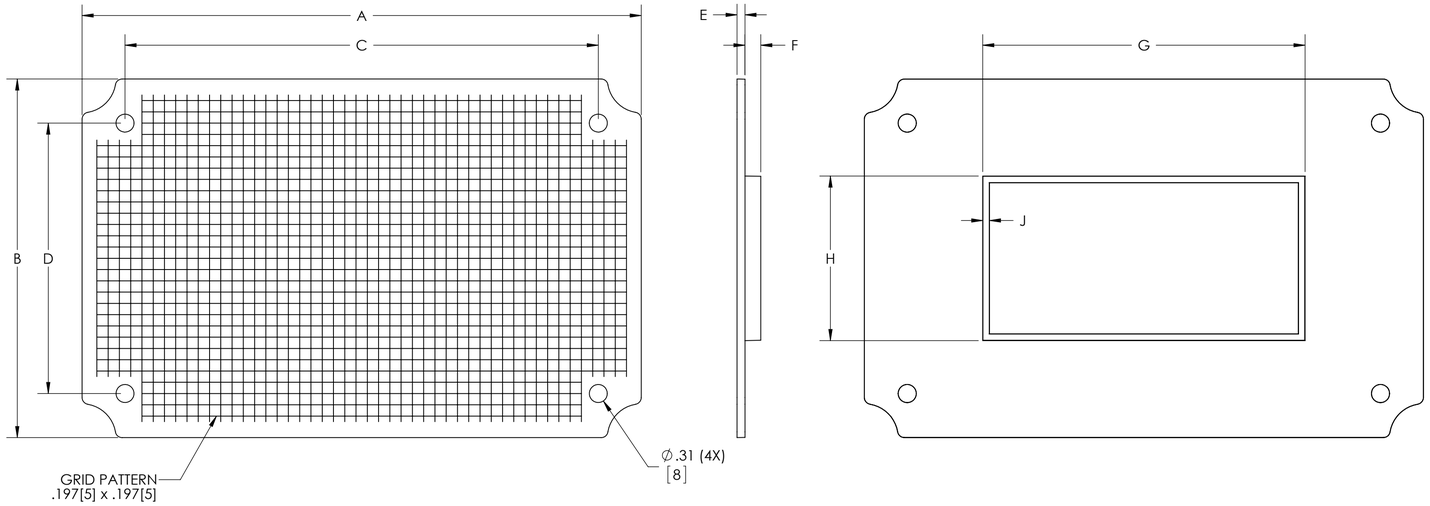


PTX-11057-P THRU PTX-11076-P

MATERIAL - ABS, LIGHT GRAY

DIMENSIONS IN INCH[MM]

DRAWING FOR REFERENCE

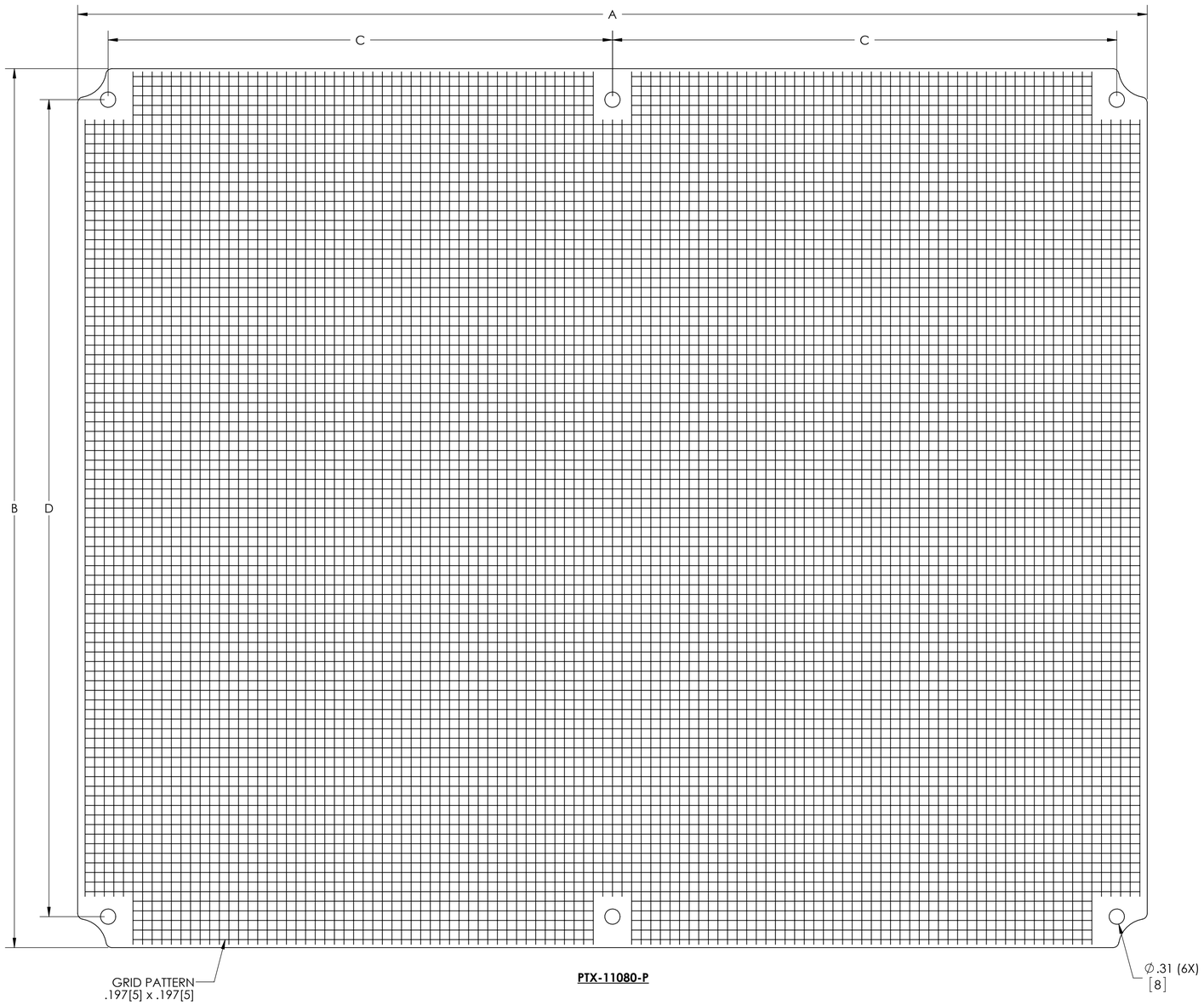


PTX-11080-P

| PART NO. | A | B | C | D | E | F | G | H | J |
|---|---|---|---|---|---|---|---|---|---|
| PTX-11046-P | 4.85[123] | 4.85[123] | 4.33[110] | 4.33[110] | .14[3.6] | -- | -- | -- | -- |
| PTX-11048-P | 7.05[179.1] | 5.08[129.1] | 6.3[160] | .98[25] | .13[3.4] | .28[7] | 4.06[103] | 2.48[63] | .12[3] |
| PTX-11050-P | 8.82[224.1] | 5.08[129.1] | 8.31[211] | -- | .13[3.4] | .24[6] | 6.77[172] | 3.07[78] | .12[3] |
| PTX-11057-P | 9.76[248] | 6.26[159] | 8.27[210] | 4.72[120] | .14[3.5] | .28[7] | 5.62[143] | 2.87[73] | .12[3] |
| PTX-11059-P | 10.47[266] | 6.54[166] | 8.90[226] | 5.47[139] | .16[4] | .28[7] | 7.57[192.3] | 3.84[97.5] | .12[3] |
| PTX-11064-P | 13.70[348] | 9.76[248] | 12.20[310] | 8.27[210] | .16[4] | .28[7] | 8.78[223] | 5.62[142.7] | .12[3] |
| PTX-11068-P | 14.37[365] | 10.43[265] | 12.80[325] | 8.98[228] | .16[4] | .28[7] | 9.17[233] | 6.02[153] | .12[3] |
| PTX-11073-P | 16.02[407] | 12.05[306] | 14.37[365] | 10.79[274] | .16[4] | .28[7] | 11.78[299] | 7.95[202] | .12[3] |
| PTX-11076-P | 18.03[458] | 14.09[358] | 16.85[428] | 12.91[328] | .16[4] | .28[7] | 13.49[342.6] | 8.37[212.6] | .12[3] |
| PTX-11080-P | 21.95[557.5] | 18.03[458] | 10.35[263] | 16.77[426] | .18[4.6] | .28[7] | 12.41[315] | 6.85[174] | .22[5.5] |

Компания «ЭлектроПласт» предлагает заключение долгосрочных отношений при поставках импортных электронных компонентов на взаимовыгодных условиях!

Наши преимущества:

- Оперативные поставки широкого спектра электронных компонентов отечественного и импортного производства напрямую от производителей и с крупнейших мировых складов;
- Поставка более 17-ти миллионов наименований электронных компонентов;
- Поставка сложных, дефицитных, либо снятых с производства позиций;
- Оперативные сроки поставки под заказ (от 5 рабочих дней);
- Экспресс доставка в любую точку России;
- Техническая поддержка проекта, помощь в подборе аналогов, поставка прототипов;
- Система менеджмента качества сертифицирована по Международному стандарту ISO 9001;
- Лицензия ФСБ на осуществление работ с использованием сведений, составляющих государственную тайну;
- Поставка специализированных компонентов (Xilinx, Altera, Analog Devices, Intersil, Interpoint, Microsemi, Aeroflex, Peregrine, Syfer, Eurofarad, Texas Instrument, Miteq, Cobham, E2V, MA-COM, Hittite, Mini-Circuits,General Dynamics и др.);

Помимо этого, одним из направлений компании «ЭлектроПласт» является направление «Источники питания». Мы предлагаем Вам помощь Конструкторского отдела:

- Подбор оптимального решения, техническое обоснование при выборе компонента;
- Подбор аналогов;
- Консультации по применению компонента;
- Поставка образцов и прототипов;
- Техническая поддержка проекта;
- Защита от снятия компонента с производства.

**Как с нами связаться**

**Телефон:** 8 (812) 309 58 32 (многоканальный)
**Факс:** 8 (812) 320-02-42
**Электронная почта:** org@eplast1.ru
**Адрес:** 198099, г. Санкт-Петербург, ул. Калинина, дом 2, корпус 4, литера А.