NICHT VERMASSTE KANTEN SIND NICHT MAßSTÄBLICH

ÄNDERUNGEN DIE DEM TECHNISCHEN FORTSCHRITT DIENEN, BEHALTEN WIR UNS VOR

ZEICHNUNG GESCHÜTZT DURCH © COPYRIGHT 1987 AMP DEUTSCHLAND GMBH ALLE RECHTE VORBEHALTEN

REV.	ÄNDERUNG	DATUM	NAME
1	DIVERSE ÄNDERUNGEN	15.12.88	A.HO
A	ZEICHNUNG IN CAD ÜBERTRAGEN	24.10.94	STEIN
A1	MASS 0.62±0.1 UND 0.7±0.05 HINZU	31.01.96	TILLE
A2	TOLERANZERWEITERUNG MASS 14.95 $^{+0.1}_{-0.2}$	24.04.98	ZITZ

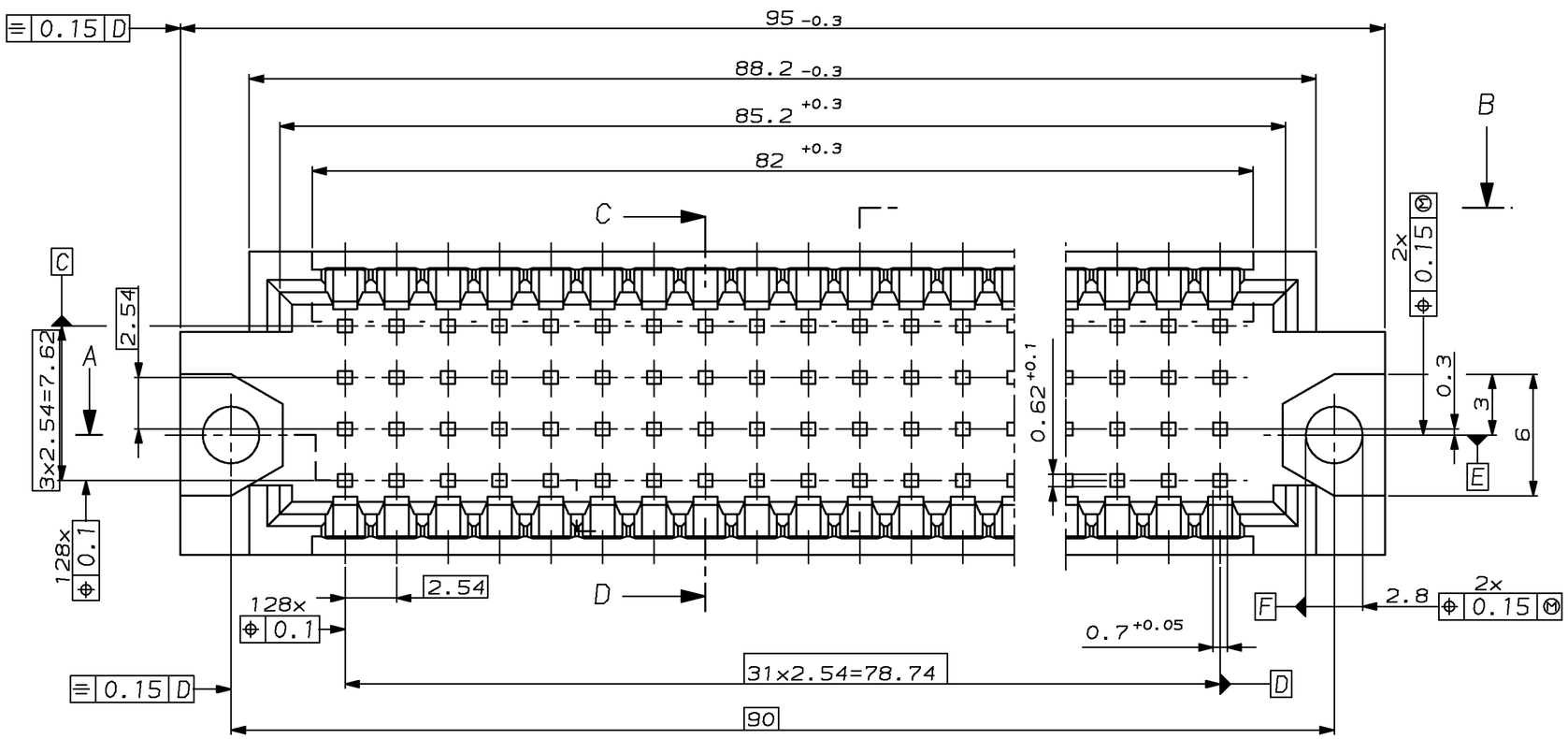

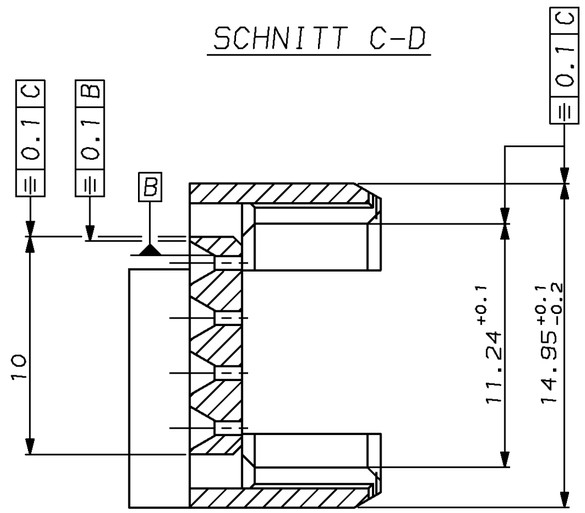

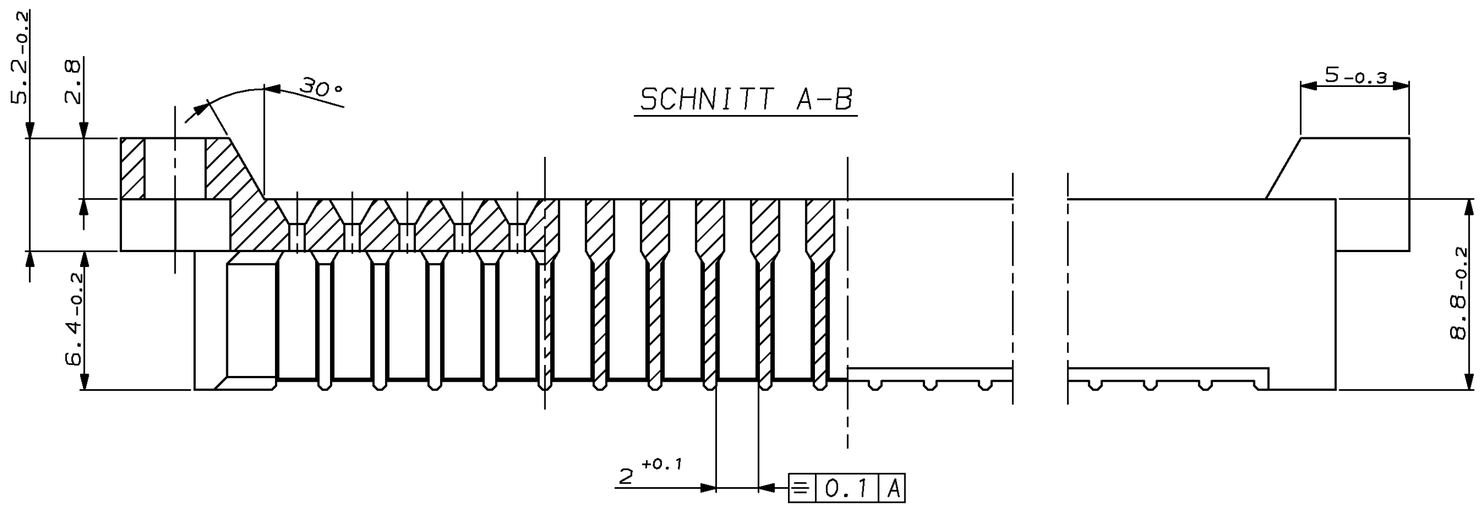

BESTELL-NR.	POS.	STÜCK	BENENNUNG EINZELTEIL	WERKSTOFF	OBERFLÄCHE / FARBE
928 249-1	1	1	4x32 POL.STIFTWANNE	PBTP 30GV	GRAU

GEZ. 24-OCT-94 M. STEIN

GEPR. 24-OCT-94 R.KRÄMER

ZEICHNUNG GÜLTIG AB KW05/95.

AMP — AMP DEUTSCHLAND GmbH, D-63225 Langen

BENENNUNG: RV 100-4 4x32 POL.STIFTWANNE

K

NICHT TOLERIERTE MASSE: ± 0.2 mm, ± 2 °

FORMAT: A2

ZEICHNUNGS-NR.: 928 249

MASSTAB: 5:1

BLATT: 1 VON 1

REV.: A2

NUMMER 928 249

VERWENDET FÜR –

PASSEND ZU –

CAD-ORIGINAL ZEICHNUNG NICHT ÄNDERN

LOC A1

DIST –

WAR NR. –

AMP-EN-555 REV 9-93

Компания «ЭлектроПласт» предлагает заключение долгосрочных отношений при поставках импортных электронных компонентов на взаимовыгодных условиях!

Наши преимущества:

- Оперативные поставки широкого спектра электронных компонентов отечественного и импортного производства напрямую от производителей и с крупнейших мировых складов;
- Поставка более 17-ти миллионов наименований электронных компонентов;
- Поставка сложных, дефицитных, либо снятых с производства позиций;
- Оперативные сроки поставки под заказ (от 5 рабочих дней);
- Экспресс доставка в любую точку России;
- Техническая поддержка проекта, помощь в подборе аналогов, поставка прототипов;
- Система менеджмента качества сертифицирована по Международному стандарту ISO 9001;
- Лицензия ФСБ на осуществление работ с использованием сведений, составляющих государственную тайну;
- Поставка специализированных компонентов (Xilinx, Altera, Analog Devices, Intersil, Interpoint, Microsemi, Aeroflex, Peregrine, Syfer, Eurofarad, Texas Instrument, Miteq, Cobham, E2V, MA-COM, Hittite, Mini-Circuits,General Dynamics и др.);

Помимо этого, одним из направлений компании «ЭлектроПласт» является направление «Источники питания». Мы предлагаем Вам помощь Конструкторского отдела:

- Подбор оптимального решения, техническое обоснование при выборе компонента;
- Подбор аналогов;
- Консультации по применению компонента;
- Поставка образцов и прототипов;
- Техническая поддержка проекта;
- Защита от снятия компонента с производства.

Как с нами связаться

Телефон: 8 (812) 309 58 32 (многоканальный)
Факс: 8 (812) 320-02-42
Электронная почта: org@eplast1.ru
Адрес: 198099, г. Санкт-Петербург, ул. Калинина, дом 2, корпус 4, литера А.