611/621-Series Single/Double Pole Rocker & Paddle Switches

The patriarch of the Carling line of sub-miniature switches has its roots deep in the Appliance, Audio Visual, Power Supply, and Telecom markets. The 611/621-Series compact size, sleek styling, actuator and termination choices make this switch a cost effective solution to most any switching need. International approvals, single or double pole circuitry, and ratings to 11A 125VAC further the broad appeal of this product family.

Dielectric Strength
UL/CSA: 1000V - live to dead metal parts & opposite polarity
VDE: 4000V - live to dead metal parts; 1250V - opposite polarity & across open contacts
Electrical Life
50,000 cycles- single pole
50,000 cycles- double pole
Mechanical Life
100,000 cycles
Operating Temperature
32°F to 185°F (0°C to 85°C)

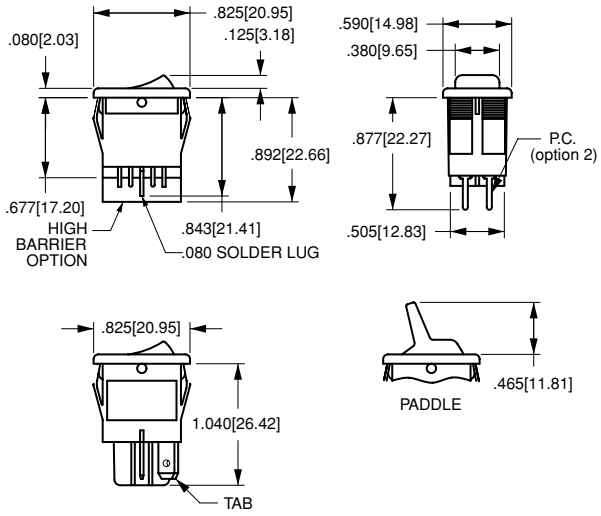

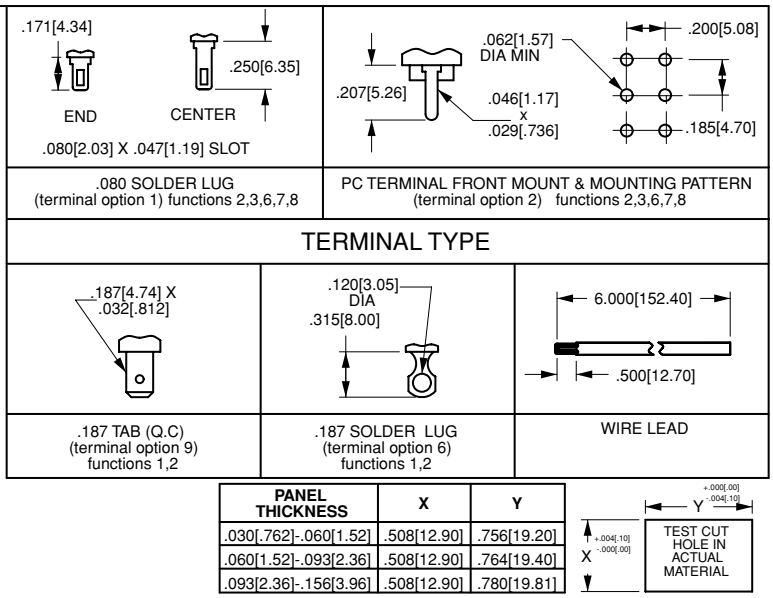

PANEL THICKNESS	X	Y
.030[.762]-.060[1.52]	.508[12.90]	.756[19.20]
.060[1.52]-.093[2.36]	.508[12.90]	.764[19.40]
.093[2.36]-.156[3.96]	.508[12.90]	.780[19.81]

62116919 - 0 - 9 - V

1 Base Part Number[1] — 2 Epoxy Sealing — 3 Rocker Legend — 4 Visi-Rocker End Color

1 BASE PART NUMBER: SERIES/CIRCUITRY/RATING[2]/TERMINATION

	187 Tabs[4]	.080 Solder Lugs	PC Terms	Wire Leads	PC Frt. Mount	PC Back Mount	.187 Solder Lugs
Single Pole; 4A 250VAC; 8A 125VAC; 6(4) A 250V[4]							
ON-NONE-OFF	**62116919**	-	-	**62111914**	**621111918[6]**	**62111917[6]**	**62111916**
ON-NONE-ON	**62116929**	**62116421**	**62111422**	**62111924**	**621111828[6]**	**62111927[6]**	**62111926**
ON-OFF-ON[3]	-	**62111461**	**62111462**	**62111263[7]**	-	-	-
ON-NONE-(ON)[3]	-	**62111431**	**62111432**	**62111233[7]**	-	-	-
ON-OFF-(ON)[3]	-	**62111471**	**62111472**	**62111273[7]**	-	-	-
(ON)-OFF-(ON)[3]	-	**62111481**	**62111482**	**62111283[7]**	-	-	-
Double Pole; 4A 250VAC; 8A 125VAC; 6(4) A 250V[4]							
ON-NONE-OFF	**62115919**	-	-	**62112914**	**621122918[6]**	**62112917[6]**	**62112916**
ON-NONE-ON	**62115929**	**62115420**	**62112422**	**62112924**	**621122928[6]**	**62112927[6]**	**62112926**
ON-OFF-ON[3]	-	**62112461**	**62112462**	**62112263[7]**	-	-	-
ON-NONE-(ON)[3]	-	**62112431**	**62112432**	**62112233[7]**	-	-	-
ON-OFF-(ON)[3]	-	**62112471**	**62112472**	**62112273[7]**	-	-	-
(ON)-OFF-(ON)[3]	-	**62112481**	**62112482**	**62112283[7]**	-	-	-

2 TERMINAL SEALING

0 none
E epoxy sealed terminals

3 ROCKER LEGEND

	molded in[5]	hot stamp
NO LEGEND	**0**	**0**
OFF-ON vertical	n/a	**A**
OFF-ON horizontal	n/a	**B**
I-O horizontal	**8**	**D**
I-O vertical	**9**	**E**
O on rocker radius	n/a	**F** (Indicates ON)

4 VISI-ROCKER END COLOR

N n/a
V visi-red
W **visi-**white

NOTES

1 Base part number specifies black rocker with black bezel. To specify paddle actuator change 2nd digit from 2 to 1. ex.: 61115919= black paddle with black bezel. For additional ratings & colors, consult factory.
2 Dry circuit rating is available, consult factory.
3 Not available with 6(4) A 250 V rating or VDE approval.
4 6(4)A 250V VDE approved rating available with On-none-Off and On-none-On circuits only.
5 Available with visi-rocker option only.
6 Consult factory for PC footprint.
7 Rated 2A 250VAC, 5A 125 VAC resistive.
( ) Indicates momentary function.

Компания «ЭлектроПласт» предлагает заключение долгосрочных отношений при поставках импортных электронных компонентов на взаимовыгодных условиях!

Наши преимущества:

- Оперативные поставки широкого спектра электронных компонентов отечественного и импортного производства напрямую от производителей и с крупнейших мировых складов;
- Поставка более 17-ти миллионов наименований электронных компонентов;
- Поставка сложных, дефицитных, либо снятых с производства позиций;
- Оперативные сроки поставки под заказ (от 5 рабочих дней);
- Экспресс доставка в любую точку России;
- Техническая поддержка проекта, помощь в подборе аналогов, поставка прототипов;
- Система менеджмента качества сертифицирована по Международному стандарту ISO 9001;
- Лицензия ФСБ на осуществление работ с использованием сведений, составляющих государственную тайну;
- Поставка специализированных компонентов (Xilinx, Altera, Analog Devices, Intersil, Interpoint, Microsemi, Aeroflex, Peregrine, Syfer, Eurofarad, Texas Instrument, Miteq, Cobham, E2V, MA-COM, Hittite, Mini-Circuits,General Dynamics и др.);

Помимо этого, одним из направлений компании «ЭлектроПласт» является направление «Источники питания». Мы предлагаем Вам помощь Конструкторского отдела:

- Подбор оптимального решения, техническое обоснование при выборе компонента;
- Подбор аналогов;
- Консультации по применению компонента;
- Поставка образцов и прототипов;
- Техническая поддержка проекта;
- Защита от снятия компонента с производства.

Как с нами связаться

Телефон: 8 (812) 309 58 32 (многоканальный)
Факс: 8 (812) 320-02-42
Электронная почта: org@eplast1.ru
Адрес: 198099, г. Санкт-Петербург, ул. Калинина, дом 2, корпус 4, литера А.