THIS DRAWING IS UNPUBLISHED. RELEASED FOR PUBLICATION -,- .
© COPYRIGHT - By - ALL RIGHTS RESERVED.

LOC	DIST
CE	16

REVISIONS

P	LTR	DESCRIPTION	DATE	DWN	APVD
	E	ECR-14-019320	02MAR2015	BB	JO

1. MAXIMUM INSERTION LOSS IS 0.2 dB PLUS CABLE ATTENUATION OF 1.5 dB/km AT 1300nm. (SEE TABLE)
2. DIMENSIONS IN [ ] ARE IN INCHES.
3. PRODUCT AND PROCESSING MUST MEET REQUIREMENTS OF TEC-138-702

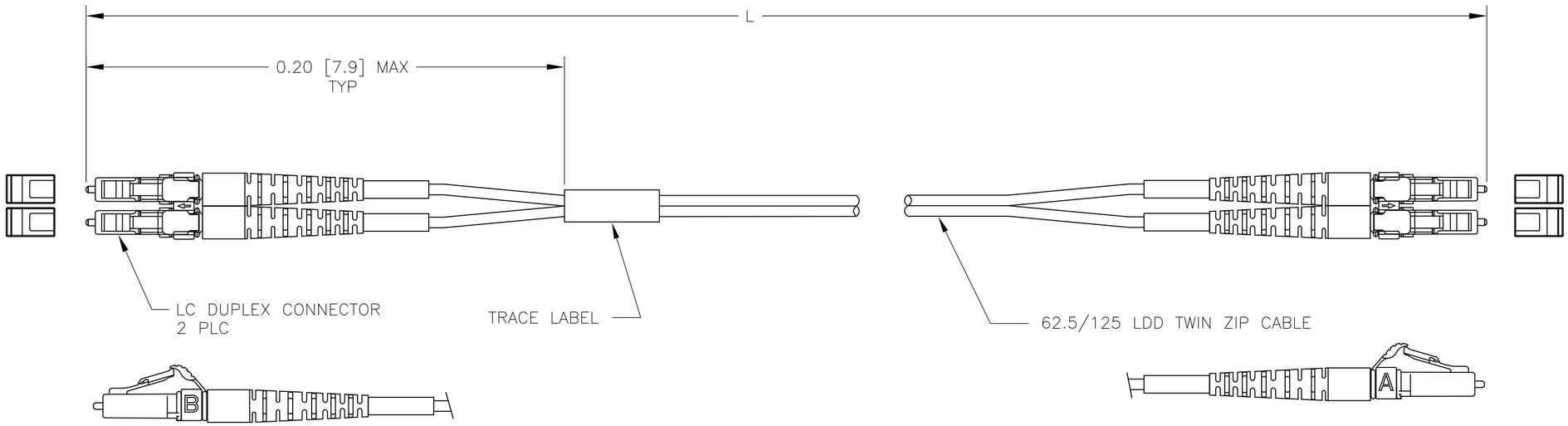

A ⟷ B

B ⟷ A

MAX IL (dB)	L	PART NUMBER
0.20	3.50±.05 [137.8±2.0]	9-6374659-3
0.28	50.00±0.50 [1968.50±19.68]	5-6374659-0
0.65	300.00±3.00 [11811.0±118.0]	9-6374659-9
0.35	100.00±1.00 [3937.0±39.0]	9-6374659-8
0.20	0.50±0.03 [19.68±1.18]	9-6374659-7
0.25	36.00±0.36 [1417.3±14.2]	9-6374659-2
0.24	27.00±0.30 [1063.0±12.0]	9-6374659-1
0.25	30.00±0.30 [1181.1±12.0]	3-6374659-0
0.24	25.00±0.30 [984.0±12.0]	2-6374659-5
0.23	20.00±0.30 [787.0±12.0]	2-6374659-0
0.22	15.00±0.15 [590.6±6.0]	1-6374659-5
0.22	12.00±0.15 [472.4±6.0]	1-6374659-2
0.21	10.00±0.15 [393.7±6.0]	1-6374659-0
0.21	8.00±0.15 [315.0±6.0]	6374659-8
0.31	76.2±0.76 [3000.0±30.0]	6374659-7
0.20	1.50±0.05 [59.5±2.0]	6374659-6
0.20	5.00±.08 [196.9±3.0]	6374659-5
0.20	3.00±.05 [118.1±2.0]	6374659-3
0.20	2.00±.05 [78.7±2.0]	6374659-2
0.20	1.00±.05 [39.4±2.0]	6374659-1

6374659

THIS DRAWING IS A CONTROLLED DOCUMENT.

DIMENSIONS: METERS [INCHES]

TOLERANCES UNLESS OTHERWISE SPECIFIED:
0 PLC ± -
1 PLC ± -
2 PLC ± -
3 PLC ± -
4 PLC ± -
ANGLES ± -

MATERIAL -

FINISH -

DWN	C.S.VASU	22AUG05
CHK	J.DUNCAN	22AUG05
APVD	J.DUNCAN	22AUG05
PRODUCT SPEC	—	
APPLICATION SPEC	—	
WEIGHT	—	

TE Connectivity

NAME: CABLE ASSY, FIBER OPTIC, 62.5/125um LDD ZIP, LC DUPLEX

SIZE: A2 | CAGE CODE: 00779 | DRAWING NO: C-6374659 | RESTRICTED TO: —

CUSTOMER DRAWING | SCALE: NTS | SHEET: 1 OF 1 | REV: E

1471-9 (3/11)

Компания «ЭлектроПласт» предлагает заключение долгосрочных отношений при поставках импортных электронных компонентов на взаимовыгодных условиях!

Наши преимущества:

- Оперативные поставки широкого спектра электронных компонентов отечественного и импортного производства напрямую от производителей и с крупнейших мировых складов;
- Поставка более 17-ти миллионов наименований электронных компонентов;
- Поставка сложных, дефицитных, либо снятых с производства позиций;
- Оперативные сроки поставки под заказ (от 5 рабочих дней);
- Экспресс доставка в любую точку России;
- Техническая поддержка проекта, помощь в подборе аналогов, поставка прототипов;
- Система менеджмента качества сертифицирована по Международному стандарту ISO 9001;
- Лицензия ФСБ на осуществление работ с использованием сведений, составляющих государственную тайну;
- Поставка специализированных компонентов (Xilinx, Altera, Analog Devices, Intersil, Interpoint, Microsemi, Aeroflex, Peregrine, Syfer, Eurofarad, Texas Instrument, Miteq, Cobham, E2V, MA-COM, Hittite, Mini-Circuits,General Dynamics и др.);

Помимо этого, одним из направлений компании «ЭлектроПласт» является направление «Источники питания». Мы предлагаем Вам помощь Конструкторского отдела:

- Подбор оптимального решения, техническое обоснование при выборе компонента;
- Подбор аналогов;
- Консультации по применению компонента;
- Поставка образцов и прототипов;
- Техническая поддержка проекта;
- Защита от снятия компонента с производства.

Как с нами связаться

Телефон: 8 (812) 309 58 32 (многоканальный)
Факс: 8 (812) 320-02-42
Электронная почта: org@eplast1.ru
Адрес: 198099, г. Санкт-Петербург, ул. Калинина, дом 2, корпус 4, литера А.