THIS DRAWING IS UNPUBLISHED. RELEASED FOR PUBLICATION 2006
© COPYRIGHT 2006 - ALL RIGHTS RESERVED.

LOC	DIST
A1	-

REVISIONS

P	LTR	DESCRIPTION	DATE	DWN	APVD
	E1	NEW CAD DRAWING CREATED	30NOV2006	Abr	Goep
	E2	ECR-10-026307	16JUN2011	KK	HMR

Leitung / WIRE
Einzelanschlag: FLK-Litze
SINGLE CONNECTION: FLK-WIRE
Doppelanschlag: FLR-Litze
FLK Litze (ausser 2.5-1.5 mm²)
DOUBLE CONNCTION: FLR WIRE
FLK WIRE (EXCEPT FOR 2.5-1.5 mm²)
Verarbeitung / APPLICATION:
Leiter / WIRE: F-Crimp
Isolation / INSULATION: F- oder Ueberlappungscrimp
F- OR OVERLAPPINGCRIMP

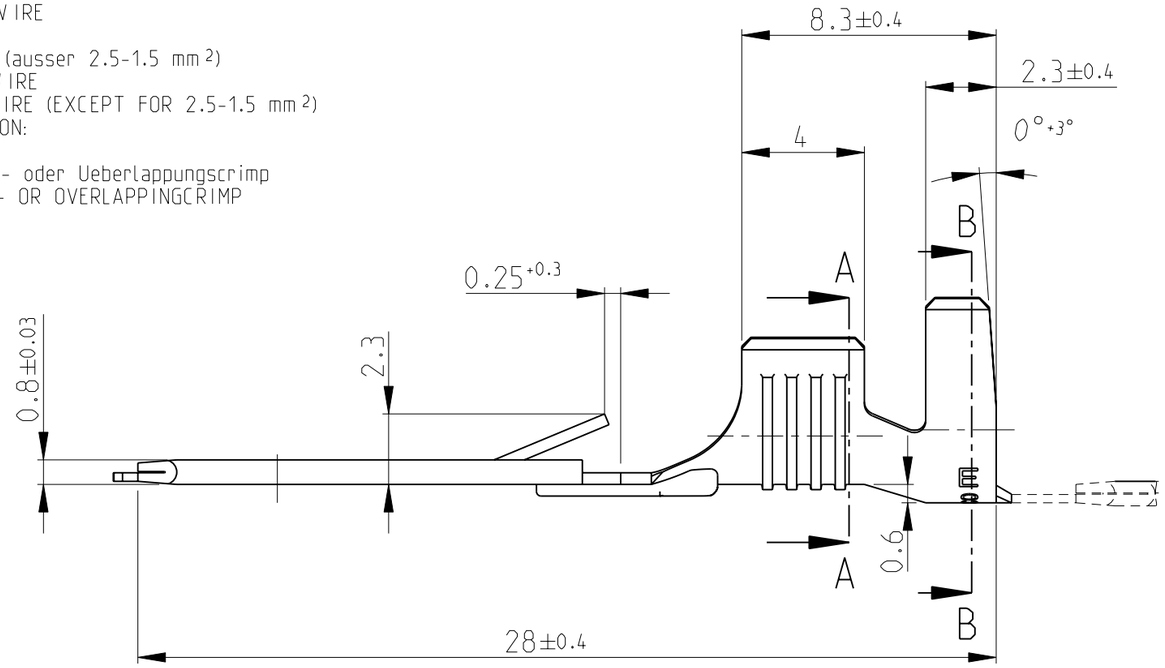

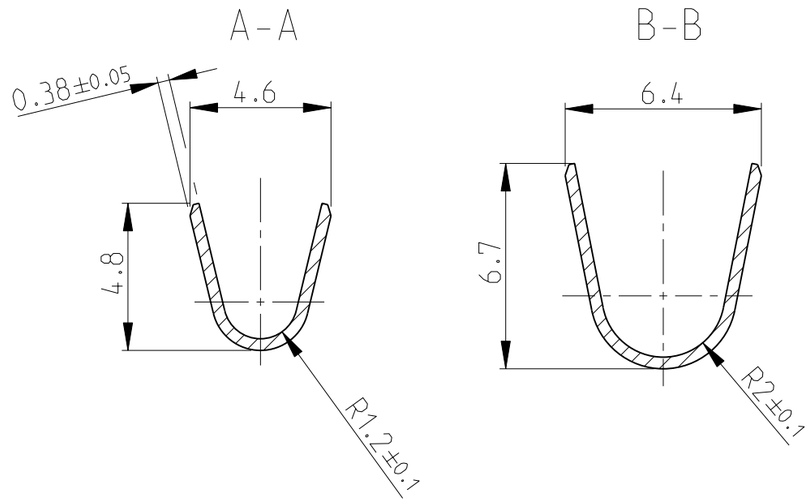

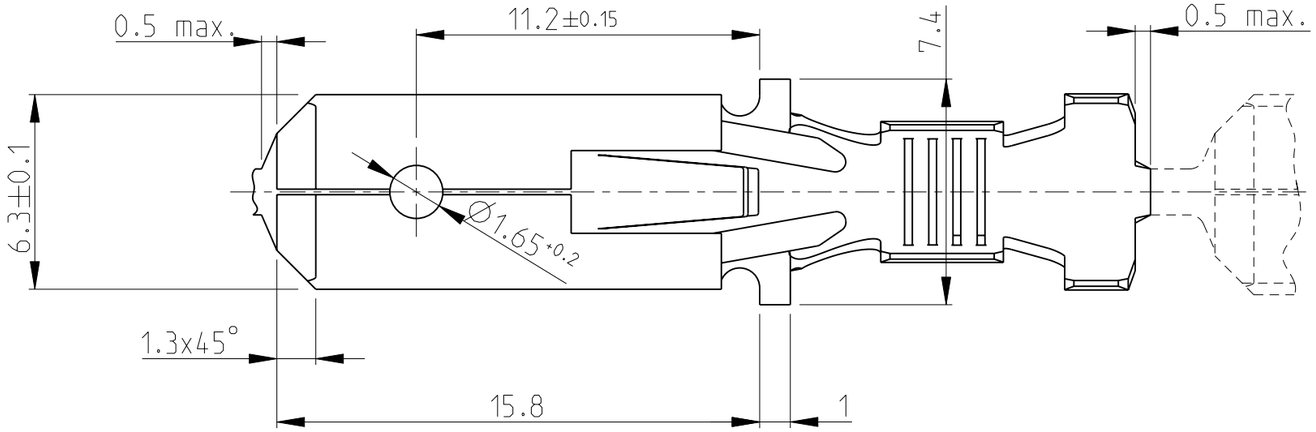

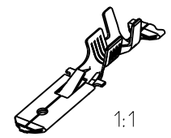

OBSOLETE	928950-7	vorverzinnt / PRE TIN	CuZn30	~~928949-7~~	E
OBSOLETE	~~928950-4~~	TIN (112-16-3) 2-10 µm	CuSn4	928949-4	E
	928950-3	blank / PLAIN	CuSn4	928949-3	E
	928950-2	verzinnt / TIN	CuZn30	928949-2	E
	928950-1	blank / PLAIN	CuZn30	928949-1	E
	LP NO.	FINISH	MATERIAL	PART NO.	REV.

Leitungsquerschnitt in mm²
CROSS SECTION IN mm²

Einzelanschlag SINGLE CONNECTION	0.50	0.75	1.00	1.50	2.00	2.50	3.00	4.00	6.00
0.50									
1.00						X			
1.50				X		X			
2.50			X	X					
4.00	X								

Drahtgroessenbereich: >2.5-4.0 mm²
WIRE RANGE: >2.5-4.0 mm²

IsolationsØ: 3.3-4.5 mm
INSULATIONØ: 3.3-4.5 mm

THIS DRAWING IS A CONTROLLED DOCUMENT.

DIMENSIONS: mm

TOLERANCES UNLESS OTHERWISE SPECIFIED:
0 PLC ±
1 PLC ±
2 PLC ±
3 PLC ±
4 PLC ±
ANGLES ±1°
±0.2

MATERIAL -
FINISH -

DWN H.Mayer 04.03.87
CHK Herth 04.03.87
APVD -
PRODUCT SPEC -
APPLICATION SPEC -
WEIGHT 0.9 g

TE Connectivity

NAME
6.3 Fastin -on Flachstecker
6.3 FASTIN -ON TAB
nach / ACCORDING DIN 46343

SIZE	CAGE CODE	DRAWING NO	RESTRICTED TO
A3	00779	C-928949	-

CUSTOMER DRAWING

SCALE	SHEET	OF	REV
5:1	1	1	E2

1470-19 (3/11)

Pro/ENGINEER DRAWING

Компания «ЭлектроПласт» предлагает заключение долгосрочных отношений при поставках импортных электронных компонентов на взаимовыгодных условиях!

Наши преимущества:

- Оперативные поставки широкого спектра электронных компонентов отечественного и импортного производства напрямую от производителей и с крупнейших мировых складов;
- Поставка более 17-ти миллионов наименований электронных компонентов;
- Поставка сложных, дефицитных, либо снятых с производства позиций;
- Оперативные сроки поставки под заказ (от 5 рабочих дней);
- Экспресс доставка в любую точку России;
- Техническая поддержка проекта, помощь в подборе аналогов, поставка прототипов;
- Система менеджмента качества сертифицирована по Международному стандарту ISO 9001;
- Лицензия ФСБ на осуществление работ с использованием сведений, составляющих государственную тайну;
- Поставка специализированных компонентов (Xilinx, Altera, Analog Devices, Intersil, Interpoint, Microsemi, Aeroflex, Peregrine, Syfer, Eurofarad, Texas Instrument, Miteq, Cobham, E2V, MA-COM, Hittite, Mini-Circuits,General Dynamics и др.);

Помимо этого, одним из направлений компании «ЭлектроПласт» является направление «Источники питания». Мы предлагаем Вам помощь Конструкторского отдела:

- Подбор оптимального решения, техническое обоснование при выборе компонента;
- Подбор аналогов;
- Консультации по применению компонента;
- Поставка образцов и прототипов;
- Техническая поддержка проекта;
- Защита от снятия компонента с производства.

Как с нами связаться

Телефон: 8 (812) 309 58 32 (многоканальный)
Факс: 8 (812) 320-02-42
Электронная почта: org@eplast1.ru
Адрес: 198099, г. Санкт-Петербург, ул. Калинина, дом 2, корпус 4, литера А.