A.4; Validé

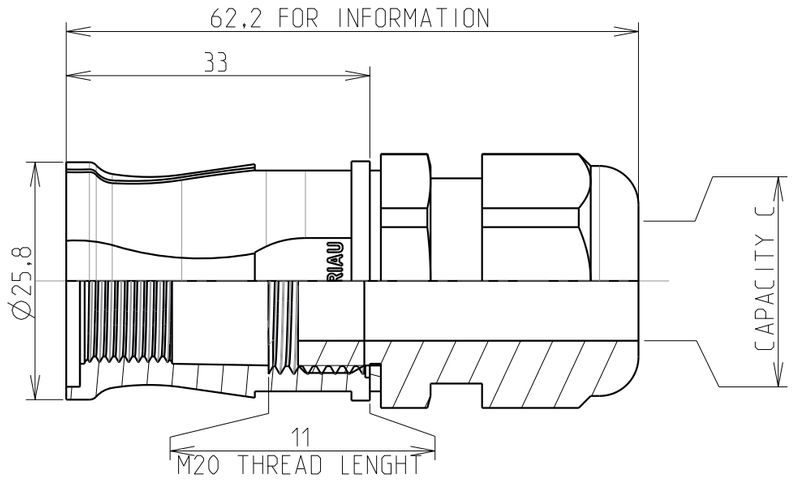

COUPE A-A
ECHELLE 3/2

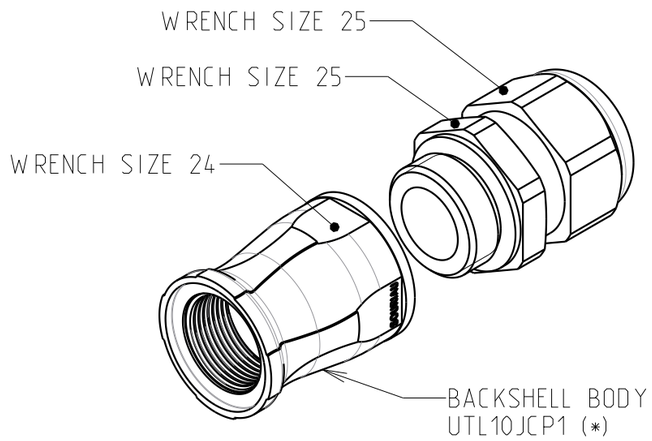

NOTES

MASS ± 5%	20.5 g

MATERIALS

BACKSHELL BODY	BLACK POLYAMID
CABLE GLAND	BLACK POLYAMID + CR

PERFORMANCES CHARACTERISTICS

MECHANICAL

TEMPERATURE CLASS	IEC61984/UL1977	-40°C TO 105°C
SEALING IN ASSEMBLY CONDITIONS	IEC60529	IP68 1BAR DURING 1WEEK
	DIN40050	IP69K
CORROSION SALT SPRAY		MIN 1000H

ROHS COMPLIANT

1. COUNTERPART REFERENCE UTL THREADED PLUG OR THREADED RECEPTACLE
2. CONNECTORS ARE DELIVERED AS PRE-ASSEMBLED KIT
3. CAPACITY C : Ø6.5 / Ø12
4. (*): OPTIONAL ORDERING PART NUMBERS TO BE ORDERED SEPARATELY
5. UNIT IN MM

Country	Jurisdiction & Control List
FR	NOT LISTED

P/N : UTL10JC

ISS	DATE	Latest modification - by:	--	MOD N°
A	13/2/18	Creation		

Designed by: R.M. Date: 13/2/18 — CUSTOMER DRAWING

TITLE: THREADED BACKSHELL ASSEMBLY SIZE 10
UTL CONNECTOR

Scale 1/1 — General linear Tolerances: ± 0.2 — NPRDS / PROJECT BE170912A

SOURIAU — WWW.SOURIAU.COM

This document is the property of SOURIAU
It must not be reproduced or communicated without permission

FORMAT A3 — SOURIAU DRG N° UTL1-0107A-C — SHEET 1 / 1

SOURIAU shall not be liable for any non-conformity or damage due to a use of the Products which does not comply with the Specifications issued by either of the Parties or by a third party (professional recommendation, technical notice.)

Компания «ЭлектроПласт» предлагает заключение долгосрочных отношений при поставках импортных электронных компонентов на взаимовыгодных условиях!

Наши преимущества:

- Оперативные поставки широкого спектра электронных компонентов отечественного и импортного производства напрямую от производителей и с крупнейших мировых складов;
- Поставка более 17-ти миллионов наименований электронных компонентов;
- Поставка сложных, дефицитных, либо снятых с производства позиций;
- Оперативные сроки поставки под заказ (от 5 рабочих дней);
- Экспресс доставка в любую точку России;
- Техническая поддержка проекта, помощь в подборе аналогов, поставка прототипов;
- Система менеджмента качества сертифицирована по Международному стандарту ISO 9001;
- Лицензия ФСБ на осуществление работ с использованием сведений, составляющих государственную тайну;
- Поставка специализированных компонентов (Xilinx, Altera, Analog Devices, Intersil, Interpoint, Microsemi, Aeroflex, Peregrine, Syfer, Eurofarad, Texas Instrument, Miteq, Cobham, E2V, MA-COM, Hittite, Mini-Circuits,General Dynamics и др.);

Помимо этого, одним из направлений компании «ЭлектроПласт» является направление «Источники питания». Мы предлагаем Вам помощь Конструкторского отдела:

- Подбор оптимального решения, техническое обоснование при выборе компонента;
- Подбор аналогов;
- Консультации по применению компонента;
- Поставка образцов и прототипов;
- Техническая поддержка проекта;
- Защита от снятия компонента с производства.

Как с нами связаться

Телефон: 8 (812) 309 58 32 (многоканальный)
Факс: 8 (812) 320-02-42
Электронная почта: org@eplast1.ru
Адрес: 198099, г. Санкт-Петербург, ул. Калинина, дом 2, корпус 4, литера А.