Q1 Standard MP-A6 Triple Transmit Wireless Charge Coil

Pulse Part Number SWW174N

Features

- Magnetic Coil: antifreeze plate + coil
- Meet the QI international standard
- Antifreeze film of transmitter is injection molding ,make use of V-ON material, unzerbrechlich, breakage proof, every shape suitable
- Length and gap of the outgoing line is customizability

Application

-Wireless charge Tx

Contact: mobiledeviceantenna.sales@pulseelectronics.com

Pulse Electronics

Q1 Standard MP-A6 Triple Transmit Wireless Charge Coil

Pulse Part Number SWW174N

Electrical specifications

Standard Voltage(V)	5/12V
Max Current（A）	1~2A
DC Resistance（mΩ）	80±10%
Inductance(uH)	11.3±10%/13.9±10%
Q	>70
Wire Diameter（mm）	0.07*105 strands cotton-insulated wire
Testing Environment	100KHZ/1V

Contact: mobiledeviceantenna.sales@pulseelectronics.com

Pulse Electronics

Q1 Standard MP-A6 Triple Transmit Wireless Charge Coil

Pulse Part Number SWW174N

Mechanical dimensions

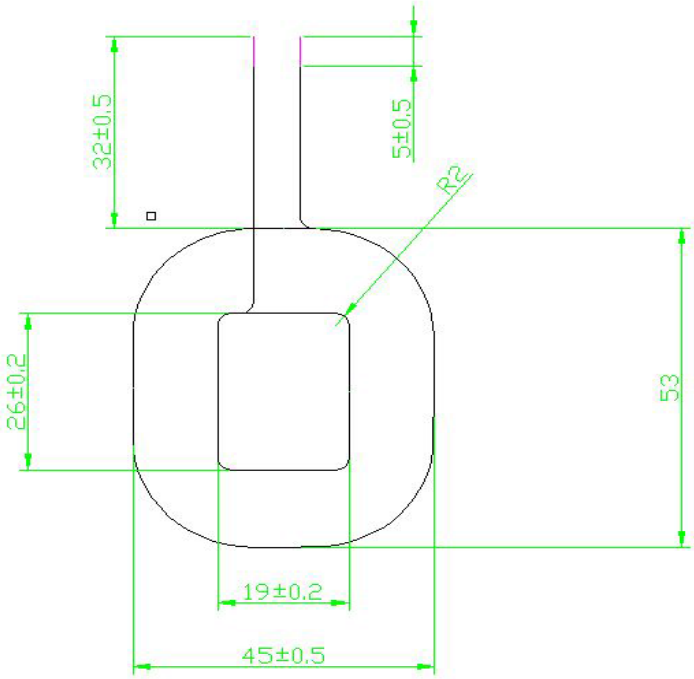

Thickness

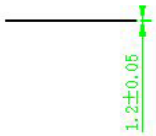

Coil

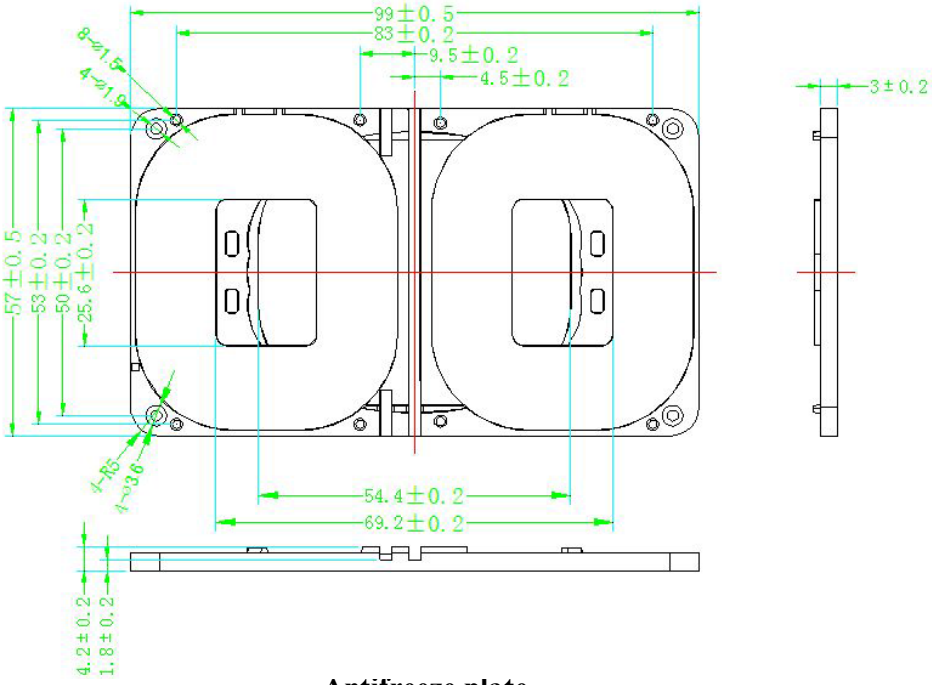

Antifreeze plate

Contact: mobiledeviceantenna.sales@pulseelectronics.com

QI Standard MP-A6 Triple Transmit Wireless Charge Coil

Pulse Part Number: SWW174N

Packing

- Put 1pc product in the poly bag, then add the info label.
- Align the finished goods into the tray.
- Cardboard sheet under and on the top of the tray stack in the tray stack. Every second tray must be rotated 180 degrees, binding of the stack-1 strap lengthwise and 2 strap crosswise.
- Add foam paper between two trays.
- First put down 1pc sheet board in box, then put binding tray in box, empty 1 pc on the top of the box.
- Binding of the carton: scaled with tape, 1 strap length wise and 2 strap crosswise.

Label content:

P/N:

Project Name:

Inductance:

- P/N, e.g. SWA1380
- Project Name, e.g. A6
- Wireless Charge Coil
- Inductance, e.g. 12.5uH

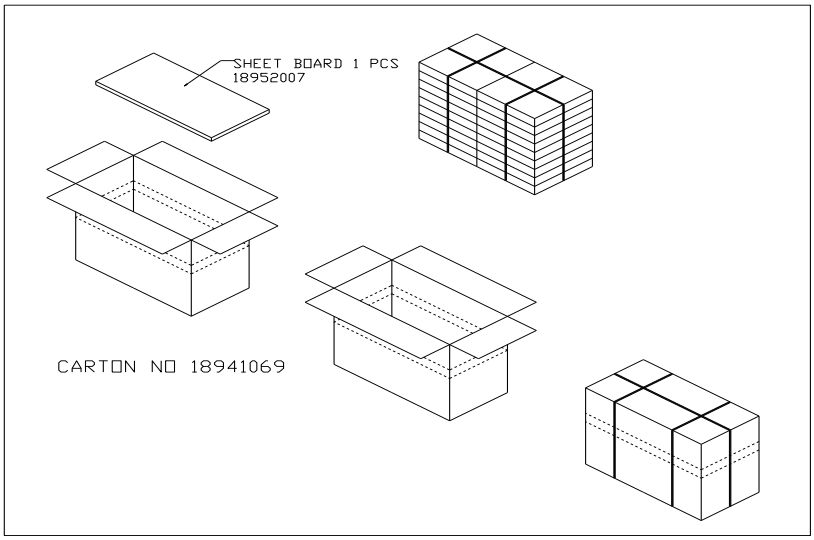

Contact: mobiledeviceantenna.sales@pulseelectronics.com

Pulse Electronics

Компания «ЭлектроПласт» предлагает заключение долгосрочных отношений при поставках импортных электронных компонентов на взаимовыгодных условиях!

Наши преимущества:

- Оперативные поставки широкого спектра электронных компонентов отечественного и импортного производства напрямую от производителей и с крупнейших мировых складов;
- Поставка более 17-ти миллионов наименований электронных компонентов;
- Поставка сложных, дефицитных, либо снятых с производства позиций;
- Оперативные сроки поставки под заказ (от 5 рабочих дней);
- Экспресс доставка в любую точку России;
- Техническая поддержка проекта, помощь в подборе аналогов, поставка прототипов;
- Система менеджмента качества сертифицирована по Международному стандарту ISO 9001;
- Лицензия ФСБ на осуществление работ с использованием сведений, составляющих государственную тайну;
- Поставка специализированных компонентов (Xilinx, Altera, Analog Devices, Intersil, Interpoint, Microsemi, Aeroflex, Peregrine, Syfer, Eurofarad, Texas Instrument, Miteq, Cobham, E2V, MA-COM, Hittite, Mini-Circuits,General Dynamics и др.);

Помимо этого, одним из направлений компании «ЭлектроПласт» является направление «Источники питания». Мы предлагаем Вам помощь Конструкторского отдела:

- Подбор оптимального решения, техническое обоснование при выборе компонента;
- Подбор аналогов;
- Консультации по применению компонента;
- Поставка образцов и прототипов;
- Техническая поддержка проекта;
- Защита от снятия компонента с производства.

Как с нами связаться

Телефон: 8 (812) 309 58 32 (многоканальный)
Факс: 8 (812) 320-02-42
Электронная почта: org@eplast1.ru
Адрес: 198099, г. Санкт-Петербург, ул. Калинина, дом 2, корпус 4, литера А.