THIS DRAWING IS UNPUBLISHED. RELEASED FOR PUBLICATION -,- .
© COPYRIGHT - BY TYCO ELECTRONICS CORPORATION. ALL RIGHTS RESERVED.

LOC	DIST
AD	00

REVISIONS

P	LTR	DESCRIPTION	DATE	DWN	APVD
	L1	REV PER ECO-09-021826	09SEP09	KK	AEG

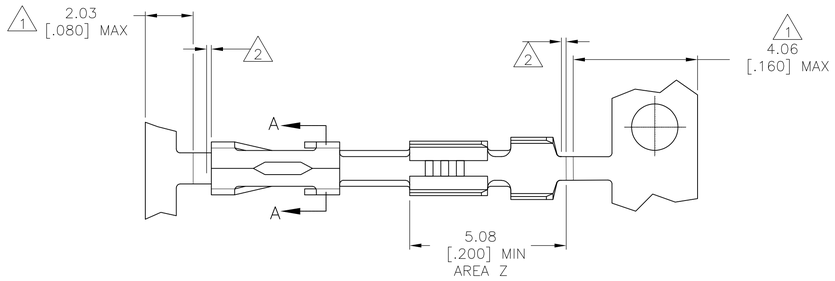

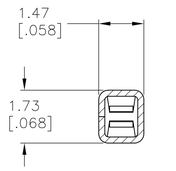

SECTION A—A

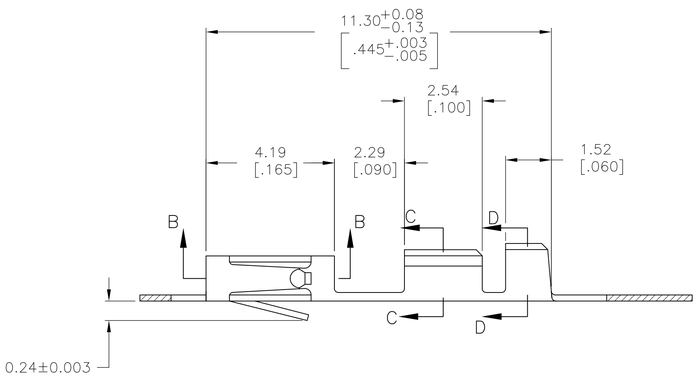

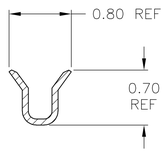

WIRE SIZE: #26–#30
SECTION C—C

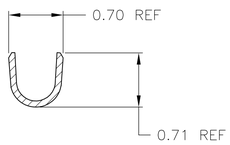

INSULATION RANGE: .048 MAX
SECTION D—D

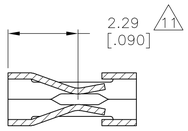

SECTION B—B

1. GOLD PLATING NOT REQUIRED IN THIS AREA.
2. .006 MAX LOOSE PIECE CUT OFF.
3. .000050–.000150 PREPLATED BRIGHT TIN.
4. .000030 GOLD IN CONTACT AREA, GOLD FLASH ON THE REMAINDER, OVER .000050 NICKEL.
5. .000030 GOLD OVER .000050 NICKEL, ENTIRE CONTACT.
6. .000050 GOLD OVER .000050 NICKEL, ENTIRE CONTACT.
7. .000015 GOLD IN CONTACT AREA, GOLD FLASH ON THE REMAINDER, OVER .000050 NICKEL.
8. .000015 GOLD IN CONTACT AREA, .000100 – .000200 BRIGHT TIN–LEAD IN AREA Z, ALL OVER .000050 NICKEL.
9. .000030 GOLD IN CONTACT AREA, .000100 – .000200 BRIGHT TIN–LEAD IN AREA Z, ALL OVER .000050 NICKEL.
10. SHEARED EDGES PERMITTED TO BE UNPLATED.
11. POINT OF MEASUREMENT FOR PLATING THICKNESS (INSIDE BEAMS).
12. OBSOLETED PART NUMBERS.
13. OBSOLETE PARTS: OBSOLETE CIS STREAMLINING PER D.RENAUD/D.SINISI

	TYPE	FINISH	PART NUMBER
OBSOLETE	LOOSE PC	9 10	2–87313–1
OBSOLETE	MINI APPL	9 10	2–87313–0
OBSOLETE	LOOSE PC	8 10	1–87313–9
OBSOLETE	MINI APPL	8 10	1–87313–8
OBSOLETE	LOOSE PC	1 7	1–87313–7
OBSOLETE	LOOSE PC	1 6	1–87313–6
OBSOLETE	LOOSE PC	1 5	1–87313–5
	LOOSE PC	1 4	1–87313–4
OBSOLETE	LOOSE PC	3	1–87313–3
OBSOLETE	MINI APPL	1 7	1–87313–2
OBSOLETE	MINI APPL	1 6	1–87313–1
OBSOLETE	MINI APPL	1 5	1–87313–0
	MINI APPL	1 4	87313–9
13 OBSOLETE	MINI APPL	3	87313–8
OBSOLETE	STD APPL	–	87313–7
OBSOLETE	STD APPL	1 7	87313–6
OBSOLETE	STD APPL	1 6	87313–5
OBSOLETE	STD APPL	1 5	87313–4
OBSOLETE	STD APPL	1 4	87313–3
OBSOLETE	STD APPL	3	87313–2
	IN PROCESS	–	87313–1

THIS DRAWING IS A CONTROLLED DOCUMENT.

DIMENSIONS: mm [INCHES]

TOLERANCES UNLESS OTHERWISE SPECIFIED:
0 PLC ± –
1 PLC ± –
2 PLC ± –
3 PLC ± .13 [.005]
4 PLC ± –
ANGLES ± –

MATERIAL: PHOS BRONZE .008 THK.
FINISH: SEE TABLE

DWN J.HERRINGTON 09DEC96
CHK J.HERRINGTON 09DEC96
APVD J.HERRINGTON 09DEC96
PRODUCT SPEC 108–25007
APPLICATION SPEC 114–25003
WEIGHT –

Tyco Electronics
Tyco Electronics Corporation
Harrisburg, PA 17105–3608

NAME: CONTACT, MOD V, RECEPTACLE, CRIMP SNAP–IN

SIZE A1 | CAGE CODE 00779 | DRAWING NO C–87313 | RESTRICTED TO –

CUSTOMER DRAWING | SCALE NTS | SHEET 1 OF 1 | REV L1

Компания «ЭлектроПласт» предлагает заключение долгосрочных отношений при поставках импортных электронных компонентов на взаимовыгодных условиях!

Наши преимущества:

- Оперативные поставки широкого спектра электронных компонентов отечественного и импортного производства напрямую от производителей и с крупнейших мировых складов;
- Поставка более 17-ти миллионов наименований электронных компонентов;
- Поставка сложных, дефицитных, либо снятых с производства позиций;
- Оперативные сроки поставки под заказ (от 5 рабочих дней);
- Экспресс доставка в любую точку России;
- Техническая поддержка проекта, помощь в подборе аналогов, поставка прототипов;
- Система менеджмента качества сертифицирована по Международному стандарту ISO 9001;
- Лицензия ФСБ на осуществление работ с использованием сведений, составляющих государственную тайну;
- Поставка специализированных компонентов (Xilinx, Altera, Analog Devices, Intersil, Interpoint, Microsemi, Aeroflex, Peregrine, Syfer, Eurofarad, Texas Instrument, Miteq, Cobham, E2V, MA-COM, Hittite, Mini-Circuits,General Dynamics и др.);

Помимо этого, одним из направлений компании «ЭлектроПласт» является направление «Источники питания». Мы предлагаем Вам помощь Конструкторского отдела:

- Подбор оптимального решения, техническое обоснование при выборе компонента;
- Подбор аналогов;
- Консультации по применению компонента;
- Поставка образцов и прототипов;
- Техническая поддержка проекта;
- Защита от снятия компонента с производства.

Как с нами связаться

Телефон: 8 (812) 309 58 32 (многоканальный)
Факс: 8 (812) 320-02-42
Электронная почта: org@eplast1.ru
Адрес: 198099, г. Санкт-Петербург, ул. Калинина, дом 2, корпус 4, литера А.