THIS DRAWING IS UNPUBLISHED. RELEASED FOR PUBLICATION -,- .
© COPYRIGHT - By - ALL RIGHTS RESERVED.

| LOC | DIST |
|---|---|
| AD | 47 |

REVISIONS

| P | LTR | DESCRIPTION | DATE | DWN | APVD |
|---|---|---|---|---|---|
| | A2 | REVISED PER ECO-12-007590 | 19JUL12 | KH | MH |

1. HOUSING: LIQUID CRYSTAL POLYMER, COLOR BLACK.
CONTACTS: HIGH RELIABILITY COPPER ALLOY.
GROUND BUSSES: BRASS,UNS C26000

2. CONTACTS & GROUND BUSES: NICKEL UNDERPLATE ALL OVER, MATING SURFACE PLATED TO MEET LEVEL 1 PERFORMANCE REQUIREMENTS OF TE CONNECTIVITY PRODUCT SPECIFICATION 108-1422, SOLDER TAILS PLATED MATTE TIN.

3. DATE CODE MARKED IN AREA INDICATED ON OPPOSITE SIDE OF POSITION #1.

4. ONE GROUND BUS WITH 5 TAILS PER EACH MODULE.

5. TOLERANCE NON-ACCUMULATIVE.

6. FOR STANDARD APPLICATIONS, ORIENTATION HOLE TO BE ø.094±.002[2.39±0.05].
FOR SLIP-FIT APPLICATIONS, ORIENTATION HOLE TO BE ø.079±.001[2.00±0.03].

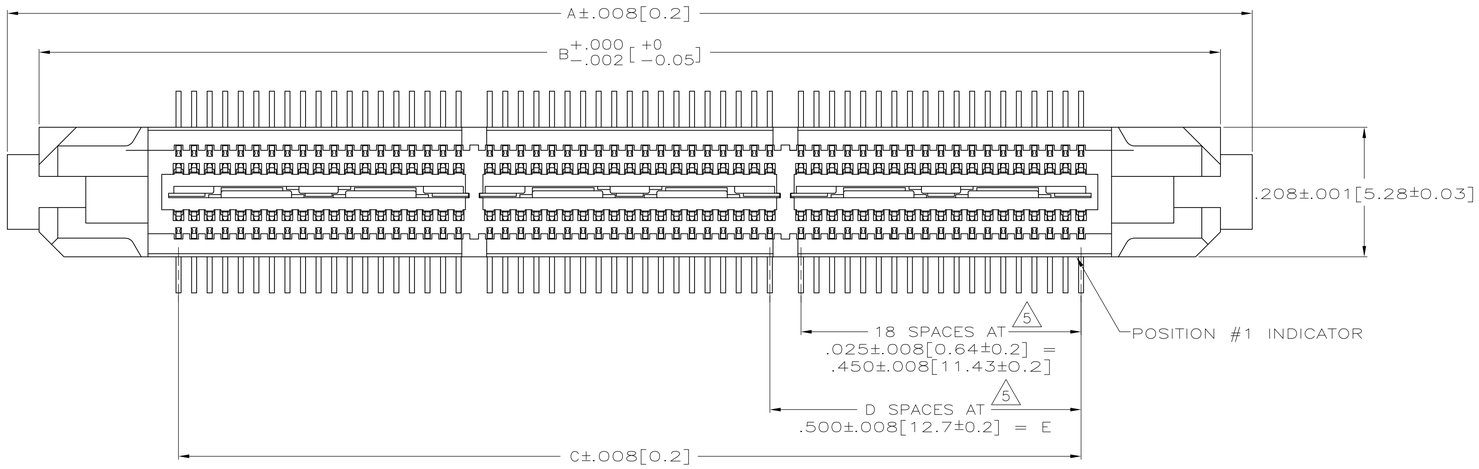


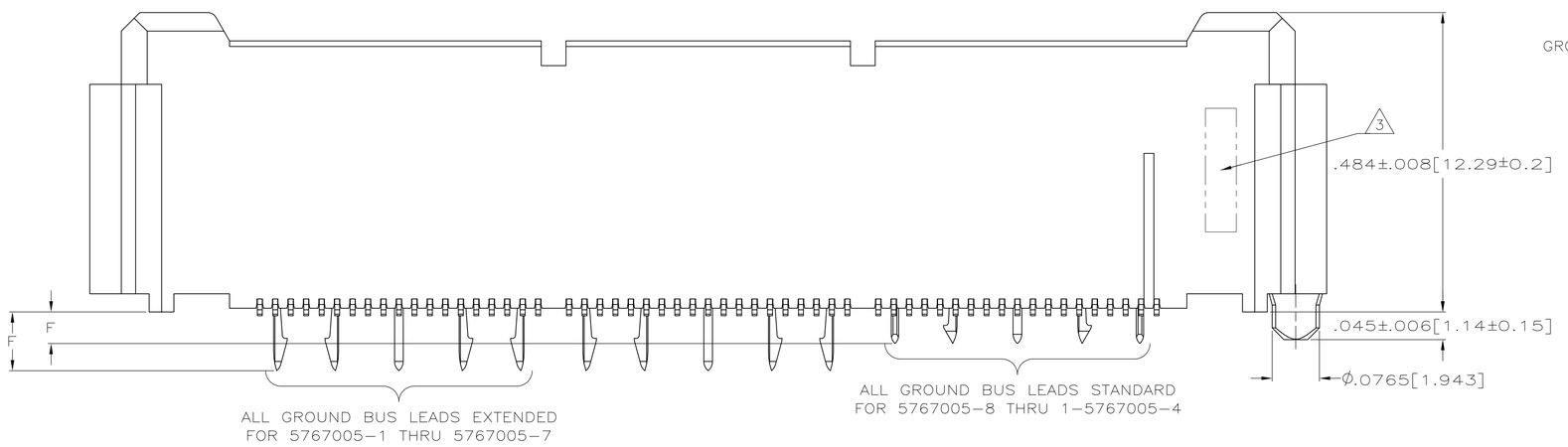


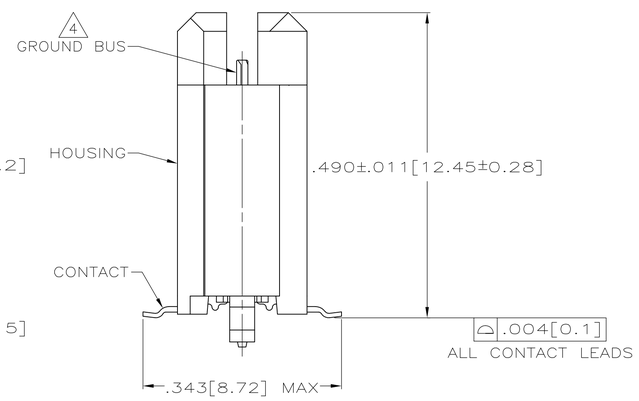


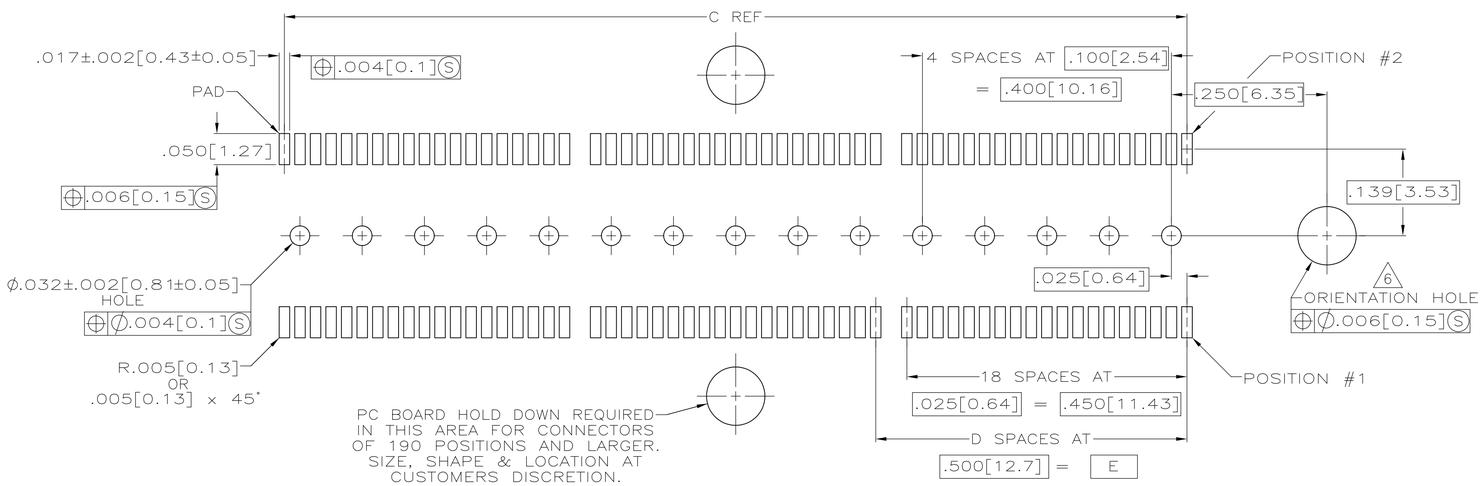


RECOMMENDED PC BOARD LAYOUT
(VIEWED FROM CONNECTOR SIDE)

| | BUS LEADS TYPE | F | E | D | C | B | A | NO OF POS | PART NUMBER |
|---|---|---|---|---|---|---|---|---|---|
| | STANDARD | .060[1.52] | 3.000[76.2] | 6 | 3.450[87.63] | 3.898[99] | 4.000[101.6] | 266 | 1-5767005-4 |
| | STANDARD | .060[1.52] | 2.500[63.5] | 5 | 2.950[74.93] | 3.398[86.31] | 3.500[88.9] | 228 | 1-5767005-3 |
| | STANDARD | .060[1.52] | 2.000[50.8] | 4 | 2.450[62.23] | 2.898[73.61] | 3.000[76.2] | 190 | 1-5767005-2 |
| | STANDARD | .060[1.52] | 1.500[38.1] | 3 | 1.950[49.53] | 2.398[60.91] | 2.500[63.5] | 152 | 1-5767005-1 |
| | STANDARD | .060[1.52] | 1.000[25.4] | 2 | 1.450[36.83] | 1.898[48.21] | 2.000[50.8] | 114 | 1-5767005-0 |
| | STANDARD | .060[1.52] | .500[12.7] | 1 | .950[24.13] | 1.398[35.51] | 1.500[38.1] | 76 | 5767005-9 |
| | STANDARD | .060[1.52] | .000[0] | 0 | .450[11.43] | .898[22.81] | 1.000[25.4] | 38 | 5767005-8 |
| OBSOLETE | EXTENDED | .104[2.64] | 3.000[76.2] | 6 | 3.450[87.63] | 3.898[99] | 4.000[101.6] | 266 | 5767005-7 |
| OBSOLETE | EXTENDED | .104[2.64] | 2.500[63.5] | 5 | 2.950[74.93] | 3.398[86.31] | 3.500[88.9] | 228 | 5767005-6 |
| OBSOLETE | EXTENDED | .104[2.64] | 2.000[50.8] | 4 | 2.450[62.23] | 2.898[73.61] | 3.000[76.2] | 190 | 5767005-5 |
| OBSOLETE | EXTENDED | .104[2.64] | 1.500[38.1] | 3 | 1.950[49.53] | 2.398[60.91] | 2.500[63.5] | 152 | 5767005-4 |
| OBSOLETE | EXTENDED | .104[2.64] | 1.000[25.4] | 2 | 1.450[36.83] | 1.898[48.21] | 2.000[50.8] | 114 | 5767005-3 |
| OBSOLETE | EXTENDED | .104[2.64] | .500[12.7] | 1 | .950[24.13] | 1.398[35.51] | 1.500[38.1] | 76 | 5767005-2 |
| OBSOLETE | EXTENDED | .104[2.64] | .000[0] | 0 | .450[11.43] | .898[22.81] | 1.000[25.4] | 38 | 5767005-1 |

THIS DRAWING IS A CONTROLLED DOCUMENT.

DIMENSIONS: INCHES

TOLERANCES UNLESS OTHERWISE SPECIFIED:
0 PLC ± -
1 PLC ± -
2 PLC ± -
3 PLC ± .005[0.13]
4 PLC ± -
ANGLES ± -

MATERIAL 1 FINISH 2

DWN G. ATTADIA 25 OCT 04
CHK D. DIXON 25 OCT 04
APVD D. DIXON 25 OCT 04
PRODUCT SPEC 108-1422
APPLICATION SPEC 114-11004
WEIGHT -

TE Connectivity

NAME PLUG ASSEMBLY, .495[12.57] VERTICAL, .025[0.64]CL, GULL WING LEADS, MICTOR -

| SIZE | CAGE CODE | DRAWING NO | RESTRICTED TO |
|---|---|---|---|
| A1 | 00779 | C-5767005 | - |

CUSTOMER DRAWING SCALE 8:1 SHEET 1 OF 1 REV A2

Компания «ЭлектроПласт» предлагает заключение долгосрочных отношений при поставках импортных электронных компонентов на взаимовыгодных условиях!

Наши преимущества:

- Оперативные поставки широкого спектра электронных компонентов отечественного и импортного производства напрямую от производителей и с крупнейших мировых складов;
- Поставка более 17-ти миллионов наименований электронных компонентов;
- Поставка сложных, дефицитных, либо снятых с производства позиций;
- Оперативные сроки поставки под заказ (от 5 рабочих дней);
- Экспресс доставка в любую точку России;
- Техническая поддержка проекта, помощь в подборе аналогов, поставка прототипов;
- Система менеджмента качества сертифицирована по Международному стандарту ISO 9001;
- Лицензия ФСБ на осуществление работ с использованием сведений, составляющих государственную тайну;
- Поставка специализированных компонентов (Xilinx, Altera, Analog Devices, Intersil, Interpoint, Microsemi, Aeroflex, Peregrine, Syfer, Eurofarad, Texas Instrument, Miteq, Cobham, E2V, MA-COM, Hittite, Mini-Circuits,General Dynamics и др.);

Помимо этого, одним из направлений компании «ЭлектроПласт» является направление «Источники питания». Мы предлагаем Вам помощь Конструкторского отдела:

- Подбор оптимального решения, техническое обоснование при выборе компонента;
- Подбор аналогов;
- Консультации по применению компонента;
- Поставка образцов и прототипов;
- Техническая поддержка проекта;
- Защита от снятия компонента с производства.

**Как с нами связаться**

**Телефон:** 8 (812) 309 58 32 (многоканальный)
**Факс:** 8 (812) 320-02-42
**Электронная почта:** org@eplast1.ru
**Адрес:** 198099, г. Санкт-Петербург, ул. Калинина, дом 2, корпус 4, литера А.