PART NUMBER	POS. 1	POS. 2	POS. 3	POS. 4	POS. 5	POS. 6	POS. 7	POS. 8
553-0008-804	GREEN	GREEN	GREEN	GREEN	GREEN	GREEN	GREEN	GREEN
553-0008-805	BLANK	BLANK	GREEN	GREEN	RED	YELLOW	BLANK	BLANK
553-0008-806	BLANK	GREEN	BLANK	GREEN	BLANK	GREEN	BLANK	GREEN
553-0008-807	GREEN	GREEN	RED	YELLOW	BLANK	BLANK	GREEN	GREEN
553-0008-808	BLANK	GREEN	BLANK	GREEN	BLANK	RED	BLANK	BLANK
553-0008-809	GREEN	G / Y	GREEN	G / Y	GREEN	G / Y	GREEN	G / Y
553-0008-810	BLANK	BLANK	GREEN	GREEN	RED	YELLOW	GREEN	BLANK

REV.	ECN NO.	REVISIONS	DRN.	CKD.	APP.	DATE
A	——	NEW RELEASE	LR	---	N.O.	01-31-95
B	——	.672 MAX. WAS .670 MAX.	LR	---	N.O.	6-13-95
C	——	REVISED ALL LED SPECS; ADDED NOTE 1.	TC			

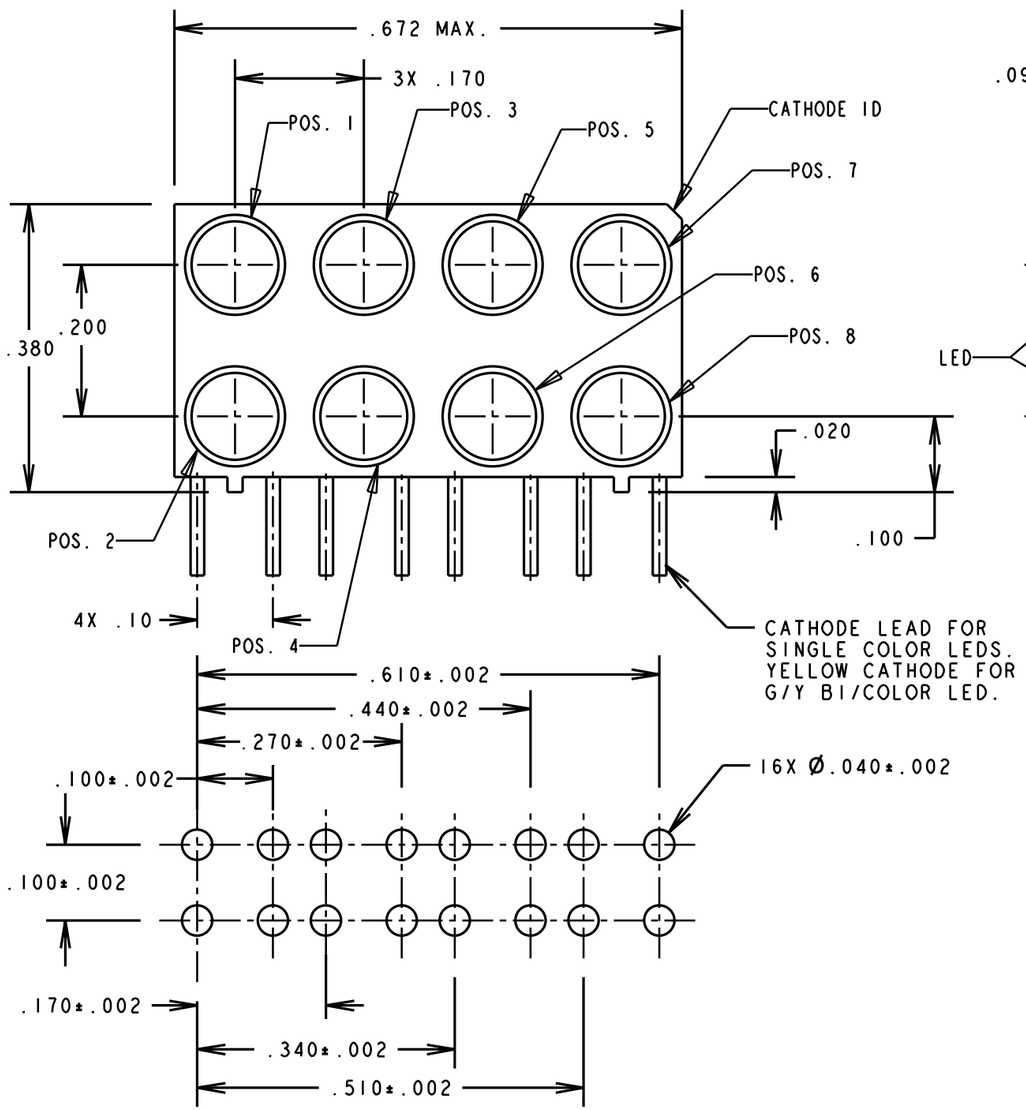

RECOMMENDED PC BOARD HOLE PATTERN

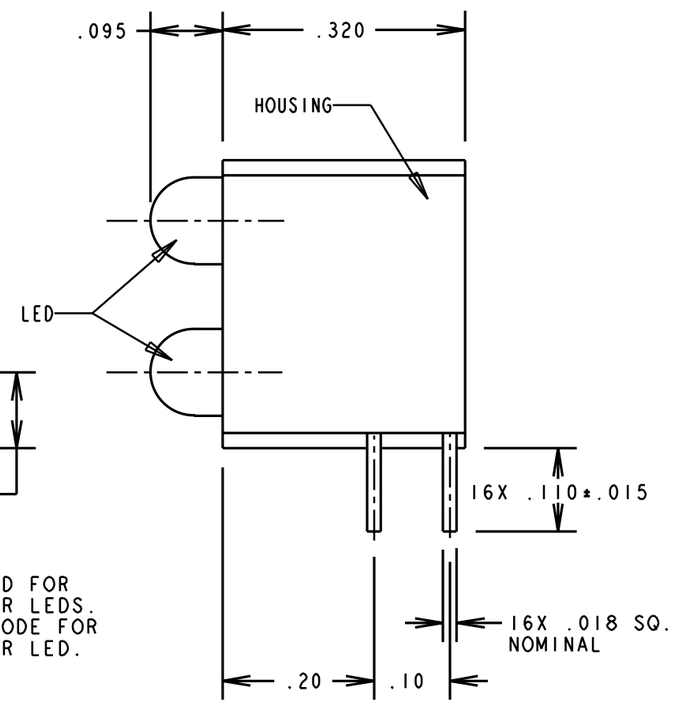

OPERATING CHARACTERISTICS AT T_A =25°C

SYMBOL	PARAMETER	COLOR	MIN	TYP	MAX	UNITS	TEST COND.
V_F	FORWARD VOLTAGE	RED		2.0	2.8	V	I_F = 20 mA
		YELLOW		2.1	2.8		
		GREEN		2.1	2.8		
V_R		ALL	5			V	I_R = 100µA
λ_{PK}	PEAK WAVELENGTH	RED		635		nm	MEASURED AT PEAK
		YELLOW		585			
		GREEN		565			
I_V	LUMINOUS INTENSITY	RED	8.7	29		mcd	I_F = 10 mA
		YELLOW	32	50			
		GREEN	10	50			

BI-COLOR LEDS

OPERATING CHARACTERISTICS AT T_A =25°C

SYMBOL	PARAMETER	COLOR	MIN	TYP	MAX	UNITS	TEST COND.
V_F	FORWARD VOLTAGE	YELLOW		2.1	2.8	V	I_F = 10 mA
		GREEN		2.1	2.8		
λ_{PK}	PEAK WAVELENGTH	YELLOW		585		nm	MEASURED AT PEAK
		GREEN		565			
I_V	LUMINOUS INTENSITY	YELLOW	2.5	4.3		mcd	I_F = 10 mA
		GREEN	2.5	6.3			

NOTES:

1. DIALIGHT PART NUMBER: 553-0008-804 THRU -810

THIS DRAWING AND THE CONTENTS HEREIN ARE CONFIDENTIAL AND THE SOLE PROPERTY OF DIALIGHT. REPRODUCTION OF THIS DRAWING OR CONSTRUCTION OF ANY PARTS WITHIN THIS DRAWING ARE FORBIDDEN WITHOUT THE WRITTEN CONSENT OF DIALIGHT.

SCALE 5:1

ALL DIM'S IN: INCHES

TOLERANCES:
UNLESS OTHERWISE SPECIFIED
FRACTIONS: ±1/64
DECIMALS (.XX): ±.020
DECIMALS (.XXX): ±.015
ANGLES: ±1°

FINISH:

FSCM 83330

DRAWING NUMBER: C-15924

REV: C

TITLE

MATERIAL

Dialight

1913 ATLANTIC AVE.
MANASQUAN, N.J. 08736

SHEET OF

FAMILY TABLE:

Компания «ЭлектроПласт» предлагает заключение долгосрочных отношений при поставках импортных электронных компонентов на взаимовыгодных условиях!

Наши преимущества:

- Оперативные поставки широкого спектра электронных компонентов отечественного и импортного производства напрямую от производителей и с крупнейших мировых складов;
- Поставка более 17-ти миллионов наименований электронных компонентов;
- Поставка сложных, дефицитных, либо снятых с производства позиций;
- Оперативные сроки поставки под заказ (от 5 рабочих дней);
- Экспресс доставка в любую точку России;
- Техническая поддержка проекта, помощь в подборе аналогов, поставка прототипов;
- Система менеджмента качества сертифицирована по Международному стандарту ISO 9001;
- Лицензия ФСБ на осуществление работ с использованием сведений, составляющих государственную тайну;
- Поставка специализированных компонентов (Xilinx, Altera, Analog Devices, Intersil, Interpoint, Microsemi, Aeroflex, Peregrine, Syfer, Eurofarad, Texas Instrument, Miteq, Cobham, E2V, MA-COM, Hittite, Mini-Circuits,General Dynamics и др.);

Помимо этого, одним из направлений компании «ЭлектроПласт» является направление «Источники питания». Мы предлагаем Вам помощь Конструкторского отдела:

- Подбор оптимального решения, техническое обоснование при выборе компонента;
- Подбор аналогов;
- Консультации по применению компонента;
- Поставка образцов и прототипов;
- Техническая поддержка проекта;
- Защита от снятия компонента с производства.

Как с нами связаться

Телефон: 8 (812) 309 58 32 (многоканальный)
Факс: 8 (812) 320-02-42
Электронная почта: org@eplast1.ru
Адрес: 198099, г. Санкт-Петербург, ул. Калинина, дом 2, корпус 4, литера А.