LEOPARD IMAGING INC

# LI-CAM-OV10640-MIPI Data Sheet

## Features

- 1/2.56” 1.3M CMOS HD image sensor
- Active imaging pixels: 1280 H x 1080 V
- Pixel size: 4.2µm x 4.2µm
- MIPI interface
- High dynamic range (HDR)
- High low light sensitivity
- High speed serial data transfer with MIPI CSI-2
- Support full resolution 60 fps
- Low noise CMOS imaging technology that achieves CCD image quality
- Direct interface to TI DM385 IPNC or Leopard Imaging DM385 IP Camera

## Application

- Digital video camera development
- High resolution surveillance IP netowrk camera
- High resolution video conference camera

## Default Lens Specification

- Model: 6016-650-54
- Image format: 1/3”
- Focal length: 6.0 mm
- Aperture, F/#: 1.6
- Back focal length: 8.3 mm
- Flange back length: 8.12 mm
- Built in IR cut filter
- FOV (D): 54 °
- Thread size: M12 x 0.5P

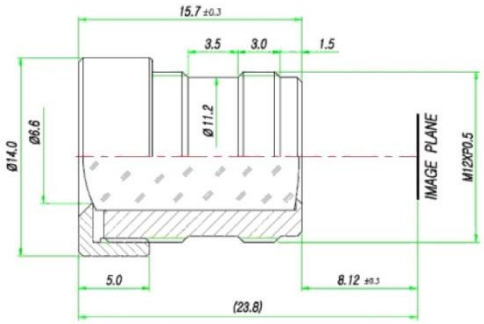


Leopard Imaging Inc.

1130 Cadillac Ct., Milpitas, CA 95035,USA
Phone: +1-408-263-0988
Fax: +1-408-217-1960
Email:sales@leopardimaging.com
Website: www.leopardimaging.com
www.leopard-security.com

Компания «ЭлектроПласт» предлагает заключение долгосрочных отношений при поставках импортных электронных компонентов на взаимовыгодных условиях!

Наши преимущества:

- Оперативные поставки широкого спектра электронных компонентов отечественного и импортного производства напрямую от производителей и с крупнейших мировых складов;
- Поставка более 17-ти миллионов наименований электронных компонентов;
- Поставка сложных, дефицитных, либо снятых с производства позиций;
- Оперативные сроки поставки под заказ (от 5 рабочих дней);
- Экспресс доставка в любую точку России;
- Техническая поддержка проекта, помощь в подборе аналогов, поставка прототипов;
- Система менеджмента качества сертифицирована по Международному стандарту ISO 9001;
- Лицензия ФСБ на осуществление работ с использованием сведений, составляющих государственную тайну;
- Поставка специализированных компонентов (Xilinx, Altera, Analog Devices, Intersil, Interpoint, Microsemi, Aeroflex, Peregrine, Syfer, Eurofarad, Texas Instrument, Miteq, Cobham, E2V, MA-COM, Hittite, Mini-Circuits,General Dynamics и др.);

Помимо этого, одним из направлений компании «ЭлектроПласт» является направление «Источники питания». Мы предлагаем Вам помощь Конструкторского отдела:

- Подбор оптимального решения, техническое обоснование при выборе компонента;
- Подбор аналогов;
- Консультации по применению компонента;
- Поставка образцов и прототипов;
- Техническая поддержка проекта;
- Защита от снятия компонента с производства.

**Как с нами связаться**

**Телефон:** 8 (812) 309 58 32 (многоканальный)
**Факс:** 8 (812) 320-02-42
**Электронная почта:** org@eplast1.ru
**Адрес:** 198099, г. Санкт-Петербург, ул. Калинина, дом 2, корпус 4, литера А.